Póliza de Cheque

COPIA DEL CHEQUE

02 de marzo 2016.

Luis Nazario Ramírez Ortega 5,032.73

(Cinco mil treinta y dos pesos 73/100 m.n.)

Bancomer cuenta 00195167078, cheque 0154

INICIAL

CONCEPTO DEL PAGO

Reposición de caja chica

FIRMA CHEQUE RECIBIDO

DISTRIBUCION CHEQUE - BENEFICIARIO COPIA COLOR - ARCHIVO CON COMPROBANTES - COPIA BLANCA NUMERICO - CONTABILIDAD BANCARIAS

CUENTA	SUB-CUENTA	NOMBRE	PARCIAL	DEBE	HABER
500		Gastos y Servicios Generales		5032 73	
	200/019	Gastos de Representación			

SUMAS IGUALES

HECHO POR:	REVISADO:	AUTORIZADO:	AUXILIARES:	DIARIO:	POLIZA No.
JJD	LNRO	MCE			E-001

CP 1013-C pcform

INSTITUTO DE MOVILIDAD Y TRANSPORTE DEL ESTADO DE JALISCO IMTJ

"Clasificación del Gasto de la Caja Chica"

3791 Otros Servicios de Traslado y hospedaje

Factura	Proveedor	Fecha	Importe	Descripción	Observaciones
2819626	SERGIO DONATO GÓMEZ VIDRIO	21/01/2016	30.00	ESTACIONAMIENTO	ESTACIONAMIENTO
95670	ESTACIONAMIENTO IPEJAL	21/01/2016	45.00	ESTACIONAMIENTO	ESTACIONAMIENTO
96447	ESTACIONAMIENTO IPEJAL	25/01/2016	23.00	ESTACIONAMIENTO	ESTACIONAMIENTO
231197	SERVICIOS TOKS, S.A. DE C.V.	26/01/2016	34.00	ESTACIONAMIENTO	ESTACIONAMIENTO
34226	LUIS ALBERTO ROMERO ROSALES	29/01/2016	14.00	ESTACIONAMIENTO	ESTACIONAMIENTO
2827948	SERGIO DONATO GÓMEZ VIDRIO	03/02/2016	45.00	ESTACIONAMIENTO	ESTACIONAMIENTO
2828802	SERGIO DONATO GÓMEZ VIDRIO	04/02/2016	37.00	ESTACIONAMIENTO	ESTACIONAMIENTO
99374	ESTACIONAMIENTO IPEJAL	05/02/2016	40.00	ESTACIONAMIENTO	ESTACIONAMIENTO
99688	ESTACIONAMIENTO IPEJAL	08/02/2016	15.00	ESTACIONAMIENTO	ESTACIONAMIENTO
99738	ESTACIONAMIENTO IPEJAL	08/02/2016	15.00	ESTACIONAMIENTO	ESTACIONAMIENTO
291067	COMPAÑÍA OPERADORA DE ESTACIONAMIENTOS MEXICANOS, S.A DE C.V.	08/02/2016	5.00	ESTACIONAMIENTO	ESTACIONAMIENTO
290937	COMPAÑÍA OPERADORA DE ESTACIONAMIENTOS MEXICANOS, S.A DE C.V.	08/02/2016	5.00	ESTACIONAMIENTO	ESTACIONAMIENTO
4132	SILVIANO MARTÍN PADILLA CRUZ	15/02/2016	25.00	ESTACIONAMIENTO	ESTACIONAMIENTO
35092	LUIS ALBERTO ROMERO ROSALES	15/02/2016	21.00	ESTACIONAMIENTO	ESTACIONAMIENTO
2835107	SERGIO DONATO GÓMEZ VIDRIO	15/02/2016	30.00	ESTACIONAMIENTO	ESTACIONAMIENTO
2835285	SERGIO DONATO GÓMEZ VIDRIO	15/02/2016	20.00	ESTACIONAMIENTO	ESTACIONAMIENTO
1828	ESTACIONAMIENTO GUADALAJARA	09/02/2016	10.00	ESTACIONAMIENTO	ESTACIONAMIENTO
2060	ESTACIONAMIENTO GUADALAJARA	12/02/2016	6.00	ESTACIONAMIENTO	ESTACIONAMIENTO
5614	ESTACIONAMIENTO GUADALAJARA	17/02/2016	10.00	ESTACIONAMIENTO	ESTACIONAMIENTO
2836484	SERGIO DONATO GÓMEZ VIDRIO	17/02/2016	20.00	ESTACIONAMIENTO	ESTACIONAMIENTO
334087	ESTACIONAMIENTO IPEJAL	22/02/2016	15.00	ESTACIONAMIENTO	ESTACIONAMIENTO
35908	LUIS ALBERTO ROMERO ROSALES	24/02/2016	45.00	ESTACIONAMIENTO	ESTACIONAMIENTO
8015	ESTACIONAMIENTO GUADALAJARA	25/02/2016	8.00	ESTACIONAMIENTO	ESTACIONAMIENTO
2843207	SERGIO DONATO GÓMEZ VIDRIO	29/02/2016	30.00	ESTACIONAMIENTO	ESTACIONAMIENTO
23896	ESTACIONAMIENTO IPEJAL	29/02/2016	23.00	ESTACIONAMIENTO	ESTACIONAMIENTO
		Sub-total	571.00		

3851 Gastos de representación

Factura	Proveedor	Fecha	Importe	Descripción	Observaciones
ACP 29341	FARMACIA GUADALAJARA, S.A. DE C.V	17/02/2016	42.00	GALLETAS	REUNIÓN VÍA RECREATIVA ZAPOPAN
AAA1C747-2A88-475A-B8D5-F62888E1967C1	CRESCENCIO ÁVILA BENITEZ	29/02/2016	82.58	FRUTA	PARA LAS REUNIONES DEL IMTJ
ACP 29474	FARMACIA GUADALAJARA, S.A. DE C.V	01/03/2016	63.00	GALLETAS	REUNIÓN CON PERSONAL DE SITEUR
		Sub-total	187.58		

TOTAL **3,032.73**

COMPROBÓ

Mtro. Luis Nazario Ramírez Ortega

AUTORIZÓ

Dr. Mario Córdova España

Póliza de Cheque

COPIA DEL CHEQUE

02 de marzo 2016.

Mario Córdova España 6,080.00

(Seis Mil ochenta pesos 00/100 M.N.)

Bancomer cta. 00195167078, cheque 0155

CONCEPTO DEL PAGO	FIRMA CHEQUE RECIBIDO
Viáticos a Puerto Vallarta	

DISTRIBUCION CHEQUE - BENEFICIARIO COPIA COLOR - ARCHIVO CON COMPROBANTES.- COPIA BLANCA NUMERICO - CONTABILIDAD BANCARIAS

CUENTA	SUB-CUENTA	NOMBRE	PARCIAL	DEBE	HABER
100		Deudores Diversos		$ 6080	
	103/037	Dr. Mario Cordova España			
100		Bancos			$ 6080
	102/002	Cuenta Maestra / IMSS			
				SUMAS IGUALES	

HECHO POR:	REVISADO:	AUTORIZADO:	AUXILIARES:	DIARIO:	POLIZA No.
JJD	LNRO	MCE			E-002

CP 1013-C **pcform**

22743826

BBVA Bancomer

Páguese por este cheque a la orden de:

Fecha 07 de MARZO de 2016

SRIA. DE PLANEACION ADMINISTRACION Y FINANZAS $ 5,194.00

(CINCO MIL CIENTO NOVENTA Y CUATRO PESOS 00/100 Moneda Nacional)

BBVA Bancomer, S.A. Institución de Banca Múltiple, Grupo Financiero

INSTITUTO DE MOVILIDAD Y TRASPORTE DEL E
RFC: IMT130929 RT2
OFICINA : 3873 ZAPOPAN BASILICA
No DE CUENTA: 00195167078
ZAPOPAN, JAL.

Firma (s)

7391

4039⑆513200178⑆00195167078⑈0000156

CONCEPTO DEL PAGO

PAGO DE DERECHOS A SEMADES POR LA EVALUACION DE LA VIABILIDAD DE LAS SOLICITUDES DE MODIFICACIONES

FIRMA CHEQUE RECIBIDO

DISTRIBUCION CHEQUE - BENEFICIARIO COPIA COLOR - ARCHIVO CON COMPROBANTES.- COPIA BLANCA NUMERICO - CONTABILIDAD BANCARIAS

CUENTA	SUB-CUENTA	NOMBRE	PARCIAL	DEBE	HABER

SUMAS IGUALES

HECHO POR:	REVISADO:	AUTORIZADO:	AUXILIARES:	DIARIO:	POLIZA No.
neg					E-003

CP 1013-C pcform

Póliza de Cheque

COPIA DEL CHEQUE

07 de marzo 2016.

Mario Córdova España 7,593.00

(Siete mil quinientos noventa y tres pesos 00/100 M.N.)

Bancomer cta. 00195167078, cheque 0157

CONCEPTO DEL PAGO

Viáticos a Puerto Vallarta

FIRMA CHEQUE RECIBIDO

DISTRIBUCION CHEQUE - BENEFICIARIO COPIA COLOR - ARCHIVO CON COMPROBANTES.- COPIA BLANCA NUMERICO - CONTABILIDAD BANCARIAS

CUENTA	SUB-CUENTA	NOMBRE	PARCIAL	DEBE	HABER
100		Deudores Diversos		$ 7593 -	
	103/037	Dr Mario Cordova			
100		Bancos			$ 7593
	102/002	Cuenta Mozorra			
			SUMAS IGUALES		

HECHO POR:	REVISADO:	AUTORIZADO:	AUXILIARES:	DIARIO:	POLIZA No.
JJD	JNRO	MCE			E-004

Póliza de Cheque

07 DE MARZO DE 2016

COPIA DEL CHEQUE

SRIA. DE PLANEACION ADMON. Y FINANZAS 5,714.00

(CINCO MIL SETECIENTOS CATORCE PESOS 00/100 m.n.)

CHQ.158

Secretaría de Planeación Administración y Finanzas

op. 010-FQ

CONCEPTO DEL PAGO

PAGO DE DERECHOS A SEMADES SEGUN CONCEPTO DE COBRO 16501

FIRMA CHEQUE RECIBIDO

08 MAR. 2016

PAGADO

CAJA 1

OFICINA DE RECAUDACIÓN FISCAL

NÚMERO 114

DISTRIBUCION CHEQUE - BENEFICIARIO COPIA COLOR - ARCHIVO CON COMPROBANTES - COPIA BLANCA NUMERICO - CONTABILIDAD BANCARIAS

CUENTA	SUB-CUENTA	NOMBRE	PARCIAL	DEBE	HABER
500		Gastos y Servicios Generales		$ 5714.-	
	200/026	Otros Impuestos y Derechos			
100		Bancos			$ 5714.-
	102/002	Cuenta Maestra/Int.			

SUMAS IGUALES

HECHO POR:	REVISADO:	AUTORIZADO:	AUXILIARES:	DIARIO:	POLIZA No.
neg					E-005

CP 1013-C pcform

JALISCO
GOBIERNO DEL ESTADO
PODER EJECUTIVO

Secretaría de Planeación, Administración y Finanzas

RECIBO OFICIAL
A 28616264
Recibo 1 de 1

Edo. de Cuenta F141211589
Tipo de Ingreso SERVICIOS DIVERSOS
Certificación SF114.20160308.F.0010 $**********5,714.00

DATOS DEL CONTRIBUYENTE

NOMBRE DR. MARIO CORDOVA ESPAÑA RFC CUENTA ESTATAL
CURP TEL REFERENCIA
DOMICILIO CP Rec. de Alta: ********** Municipio Alta:
COL. LOC. MUN.

CSC	PERIODO	CPTO.	DESCRIPCION	VALOR	CANT	%	TOTAL
1	2016	16501	SOLICITUD DE EXENCION DE PRESENTACION DE ESTUDIO DE IMPACTO AMBIENTAL	$5,714.00	1.00	100.00%	$5,714.00

Observaciones: DOMICILIO: RAMON CORONA #180 PLANTA ALTA, COL ZAPOPAN CENTRO, ZAPOPAN, JALISCO CP 45100

Para CFDI ingrese en la pagina web: https://pegasotecnologiacfdi.net/JaliscoFacturaPROD con el folio: 11412115890010

Secretaría de Planeación, Administración y Finanzas
Gobierno del Estado de Jalisco
10 MAR 2016
PAGADO

FECHA 08/03/2016 08:39:21 CAJA F OP. 0010 Rec.: RECAUDADORA 114 Mpio.: ZAPOPAN SUB. $5,714.00
SBC CHEQUE OTRO BANCO Cajero(a): Judith Camacho Constante TOTAL $5,714.00

ESTE FORMATO NO ES VÁLIDO COMO COMPROBANTE DE PAGO SIN LA CERTIFICACIÓN DE LA MÁQUINA REGISTRADORA, SELLO Y FIRMA AUTORIZADOS.

CONTRIBUYENTE

Póliza de Cheque

COPIA DEL CHEQUE

MARZO 14 DE 2016

MARIO CORDOVA ESPAÑA 69,159.20

---(SESENTA Y NUEVE MIL CIENTO CINCUENTA Y NUEVE PESOS 20/100 M.N.)---

No. DE CUENTA 00195167078 CH. 0159

CONCEPTO DEL PAGO

PAGO NOMINA 1ER. QNA. MARZO/2016.

FIRMA CHEQUE RECIBIDO

DISTRIBUCION CHEQUE - BENEFICIARIO COPIA COLOR - ARCHIVO CON COMPROBANTES.- COPIA BLANCA NUMERICO - CONTABILIDAD BANCARIAS

CUENTA	SUB-CUENTA	NOMBRE	PARCIAL	DEBE	HABER
200		Sueldos y Prestaciones Por Pagar		$ 69159.20	
	104/001	Sueldos Por Pagar			
100		Bancos			$ 69159.20
	102/002	Cuenta Maestra (MT)			
		Transport			

SUMAS IGUALES

HECHO POR:	REVISADO:	AUTORIZADO:	AUXILIARES:	DIARIO:	POLIZA No.
					E-006

CP 1013-C pcformi

Póliza de Cheque

COPIA DEL CHEQUE

MARZO 15 DE 2016

MARIO CORDOVA ESPAÑA 20,174.23

---(VEINTE MIL CIENTO SETENTA Y CUATRO PESOS 23/100 M.N.)---

No. DE CTA. 00195167078 CH. 0160

CONCEPTO DEL PAGO

PAGO DEVOLUCION ISR/AGUINALDO.

FIRMA CHEQUE RECIBIDO

DISTRIBUCION CHEQUE BENEFICIARIO COPIA COLOR ARCHIVO CON COMPROBANTES - COPIA BLANCA NUMERICO CONTABILIDAD BANCARIAS

CUENTA	SUB-CUENTA	NOMBRE	PARCIAL	DEBE	HABER
200		Contribuciones Por Pagar		$ 20174.23	
	102/001	ISR Salarial			
100		Bancos			$ 20174.23
	102/002	Cuenta Maestra/Imti			

SUMAS IGUALES

HECHO POR	REVISADO	AUTORIZADO	AUXILIARES	DIARIO	POLIZA No.
					E-007

CP 1013-C neforni

Póliza de Cheque

COPIA DEL CHEQUE

16 de marzo 2016

Mario Córdova España 3,019.00

(Tres mil diecinueve pesos 00/100 M.N.)

Bancomer cta. 00195167078, cheque 0161.

CONCEPTO DEL PAGO

Viáticos Puerto Vallarta.

FIRMA CHEQUE RECIBIDO

DISTRIBUCION CHEQUE - BENEFICIARIO COPIA COLOR - ARCHIVO CON COMPROBANTES.- COPIA BLANCA NUMERICO - CONTABILIDAD BANCARIAS

CUENTA	SUB-CUENTA	NOMBRE	PARCIAL	DEBE	HABER
100		Deudores Diversos	$	3019 -	
	103/037	Dr. Mario Córdova			
100		Bancos		$	3019
	102/002	Cuenta Maestra/(mt)			

SUMAS IGUALES

HECHO POR:	REVISADO:	AUTORIZADO:	AUXILIARES:	DIARIO:	POLIZA No.
JJD	LNRO	MCP			E-008

JALISCO
GOBIERNO DEL ESTADO

RECIBO DE VIÁTICOS A COMPROBAR
Zapopan, Jal., Marzo 16 del 2016
Bueno por 3,019.00

Recibí del Instituto de Movilidad y Transporte del Estado de Jalisco, por conducto de la Dirección de Administración y Finanzas, la cantidad de $3,019.00 (Tres mil diez y nueve pesos 00/100 M.N.) por concepto de:

Viáticos a comprobar

CONCEPTO	LUNES	MARTES	MIÉRCOLES	JUEVES	VIERNES	SÁBADO	DOMINGO	TOTAL
DESAYUNO					166.00			166.00
COMIDA				238.00	238.00			476.00
CENA				166.00				166.00
HOSPEDAJE				1,211.00				1,211.00
PASAJES								-
TRANSP. INT.				500.00	500.00			1,000.00
SERV. TELEF.								-
LAVANDERIA								-
SUMAS	-	-	-	2,115.00	904.00	-	-	3,019.00

GASTOS DE TRANSPORTACIÓN

VEHÍCULO	MARCA	TIPO	MODELO	No. PLACAS	CILINDROS

POBLACIONES DE LA COMISION

POBLACIÓN	DISTANCIA KILOMETROS	CANTIDAD LITROS	PRECIO UNITARIO	IMPORTE	PEAJES
				-	
				-	
				-	-
				SUB-TOTAL	

TOTAL	3,019.00

Misma que será utilizada para cubrir los gastos con motivo del viaje a la Ciudad de Puerto Vallarta, Jal., según oficio de número DG-004/2016 mismo que se anexa y forma parte integral el presente para los fines legales que corresponda.

Comprometiéndome a presentar la comprobación ante la Dirección de Administración y Finanzas, a más tardar el tercer día hábil de la fecha de terminación de la comisión y en apego a las disposiciones emitidas en el Manual de Viáticos, Pasajes y Traslado de Personal.

La clave presupuestal a afectar será: 3751, misma que bajo protesta de decir verdad, a la fecha cuenta con saldo suficiente.

RECIBE:

DR. MARIO CÓRDOVA ESPAÑA
Director General

AUTORIZA:

MTRO. LUIS NAZARIO RAMÍREZ ORTEGA
Director de Administración y Finanzas

Póliza de Cheque

COPIA DEL CHEQUE

MARZO 18 DE 2016

MARIO CORDOVA ESPAÑA 24,553.60

(VEINTICUATRO MIL QUINIENTOS CINCUENTA Y TRES PESOS 60/100 M.N.)

No. DE CUENTA 00195167078 CH. 0162

FINAL

CONCEPTO DEL PAGO

PAGO NOMINA 2DA. QNA. MARZO/16.

FIRMA CHEQUE RECIBIDO

DISTRIBUCION CHEQUE - BENEFICIARIO COPIA LOTOR - ARCHIVO CON COMPROBANTES COPIA BLANCA NUMERICO - CONTABILIDAD BANCARIAS

CUENTA	SUB CUENTA	NOMBRE	PARCIAL	DEBE	HABER
200		Sueldos y Prestaciones Por Pagar		$ 24553.60	
	104/001	Sueldos por Pagar			
100		Bancos			$ 24553.60
	102/002	Cuenta Mexico (IMSS)			
			SUMAS IGUALES		

HECHO POR:	REVISADO:	AUTORIZADO:	AUXILIARES:	DIARIO:	POLIZA No:
					E-009

CP 1013-C octomi

Póliza de Egresos

FECHA 01 | Marzo | 2016

POLIZA No.

CUENTA	SUB. CTA.	NOMBRE	PARCIAL	DEBE	HABER
500		Gastos Financieros		$ 940.76	
	400/001	Comisiones y Cargos Bancarios	121.80		
	400/001	Comisiones y Cargos Bancarios	818.96		
100		Bancos			$ 940.76
	102/002	Cuenta Maestra / IMT)	121.80		
	102/002	Cuenta Maestra / IMT)	818.96		

SUMAS IGUALES

CONCEPTO

Comisiones cobradas por el Banco por cheques liberados y Servicio en Línea

CONTROL	HECHO POR	REVISADO	AUTORIZADO	AUXILIARES	DIARIO
					E-010

PE-1005 pcform®

7 501281 971025

BBVA Bancomer

Periodo	DEL 01/03/2016 AL 31/03/2016
Fecha de Corte	31/03/2016
No. de Cuenta	0195167078
No. de Cliente	B1293723
R.F.C.	IMT130929RT2
No. Cuenta CLABE	012320001951670780

INSTITUTO DE MOVILIDAD Y TRASPORTE DEL ESTADO DE JALISC
RAMON CORONA 180 PLANT AL
ZAPOPAN CENTRO
ZAPOPAN
JAL MEXICO CP 45100

SUCURSAL: 3873 BASILICA
DIRECCION: AV. HIDALGO 270 COL. CENTRO MEX JA
PLAZA: ZAPOPAN
TELEFONO: 6563575

ıformación Financiera

MONEDA NACIONAL

ıendimiento		
Saldo Promedio		790,325.00
Días del Periodo		31
Tasa Bruta Anual	%	0.000
Saldo Promedio Gravable		0.00
Intereses A Favor (+)		0.00
ISR Retenido (-)		0.00
ɔmisiones de la Cuenta		
Cheques pagados	8	120
Manejo de Cuenta		0.00
Anualidad		0.00
Operaciones	0	0.00
otal Comisiones		811.00
Cargos Objetados	0	0.00
Abonos objetados	0	0.00

Comportamiento		
Saldo de Liquidación Inicial		1,539,773.89
Saldo de Operación Inicial		1,539,773.89
Depósitos / Abonos (+)	7	3,720,052.84
Retiros / Cargos (-)	55	3,709,480.18
Saldo Final (+)		1,550,346.55
Saldo de Operación Final		1,550,346.55
Saldo Promedio Mínimo Mensual Hasta:		11,999.99

Otros productos incluidos en el estado de cuenta (inversiones)

Contrato	Producto	Tasa de Interes	GAT Nominal	GAT Real	Total de comisiones
			Antes de Impuestos		

etalle de Movimientos Realizados

FECHA OPER	LIQ	COD.	DESCRIPCION	REFERENCIA	CARGOS	ABONOS	SALDO OPERACION	SALDO LIQUIDACION
/MAR	01/MAR	C47	COM CHQ LIBRADOS PAGADOS		105.00			
EL 01FEB16 AL 29FEB16								
/MAR	01/MAR	C48	IVA COM CHEQUES LIBRADOS		16.80			
6%								
/MAR	01/MAR	T17	SPEI ENVIADO BANAMEX 0		7,212.15			
)103162016 Q04 SEDAR				*Ref. 002085418 002*				

Estimado Cliente,

Su Estado de Cuenta ha sido modificado y ahora tiene más detalle de información.
También le informamos que su Contrato ha sido modificado,
el cual puede consultarlo en cualquier sucursal o www.bancomer.com

BBVA Bancomer

No. de Cuenta	0195167078
No. de Cliente	B1293723

FECHA OPER	LIQ	COD.	DESCRIPCION	CARGOS	ABONOS	SALDO OPERACION	SALDO LIQUIDACION
/MAR 01	/MAR	T17	SPEI ENVIADO BANSI 0	170,998.84			
)103162016 Q04 IPEJAL			Ref. 002086803 060				
/MAR 01	/MAR	N06	PAGO CUENTA DE TERCERO	17,598.18		1,343,842.92	1,343,842.92
NET 1278023069			Ref. 0084665015				
/MAR 02	/MAR	F04	VENTA FONDOS DE INVERSION		121,268.84		
PERADO EN CANAL BNET			Ref. BMERGOB NCC 00				
/MAR 02	/MAR	N06	PAGO CUENTA DE TERCERO	1,404,336.24			
NET 0164281519			Ref. 0093290026				
/MAR 02	/MAR	P14	BANCOMER LUZ/CFE G	7,649.00			
F:014410103150141603 05 CIE 0578869 Ref. UIA:0210210							
/MAR 02	/MAR	T06	TEF ENVIADO HSBC 1	3,055.44			
)20316FACTURA A 8970			Ref. 424738453 021				
/MAR 02	/MAR	N06	PAGO CUENTA DE TERCERO	49.21			
NET 2748326142			Ref. 0093290059				
/MAR 02	/MAR	C03	CHEQUE PAGADO NO.	6,080.00		43,941.87	43,941.87
AGO EN EFECTIVO			Ref. 155				
/MAR 04	/MAR	S39	SERV BANCA INTERNET	660.00			
			Ref. SERV BCA INTERN				
/MAR 04	/MAR	S39	SERV BANCA INTERNET	46.00			
			Ref. OPS SERV BCA IN				
/MAR 04	/MAR	S40	IVA COM SERV BCA INTERNET	112.96			
			Ref. IVA COM SERV BC				
/MAR 04	/MAR	F04	VENTA FONDOS DE INVERSION		17,103.87		
PERADO EN CANAL BNET			Ref. BMERGOB NCC 00				
/MAR 04	/MAR	T06	TEF ENVIADO HSBC 1	320.00			
)40316FACTURA 2186			Ref. 425636936 021				
/MAR 04	/MAR	N06	PAGO CUENTA DE TERCERO	1,709.75			
NET 1493853241			Ref. 0055384039				
/MAR 04	/MAR	T06	TEF ENVIADO BANORTE/IXE 1	3,159.87			
)40316FINIQUITO			Ref. 425638712 072				
/MAR 04	/MAR	T17	SPEI ENVIADO BANORTE/IXE 0	1,300.00			
)40316BATERIA			Ref. 002141414 072				
/MAR 04	/MAR	C03	CHEQUE PAGADO NO.	5,032.73		48,704.43	48,704.43
AGO EN EFECTIVO			Ref. 154				
/MAR 07	/MAR	N06	PAGO CUENTA DE TERCERO	1,012.68			
NET 0108339929			Ref. 0003749009				
/MAR 07	/MAR	T06	TEF ENVIADO BANAMEX 1	3,599.99			
)70316FACTURA FZA 9773			Ref. 425996515 002				
/MAR 07	/MAR	N06	PAGO CUENTA DE TERCERO	2,015.00			
NET 0454214412			Ref. 0003749027				
/MAR 07	/MAR	P14	TOTAL PLAY TELECOMUN G	999.00			
F:000090000010015411 26 CIE 1278800 Ref. UIA:0007502							
/MAR 07	/MAR	F04	VENTA FONDOS DE INVERSION		8,945.59		
PERADO EN CANAL BNET			Ref. BMERGOB NCC 00				
/MAR 07	/MAR	C03	CHEQUE PAGADO NO.	7,593.00		42,430.35	42,430.35
AGO EN EFECTIVO			Ref. 157				
/MAR 08	/MAR	T17	SPEI ENVIADO BANORTE/IXE 0	2,860.00			
)80316VIATICOS			Ref. 002022236 072				
/MAR 08	/MAR	N06	PAGO CUENTA DE TERCERO	5,032.01			
NET 1278023069			Ref. 0036287021				
/MAR 08	/MAR	T17	SPEI ENVIADO BANAMEX 0	2,860.00		31,678.34	31,678.34
)80316VIATICOS			Ref. 002068625 002				

BBVA Bancomer

No. de Cuenta	0195167078
No. de Cliente	B1293723

FECHA OPER	LIQ	COD.	DESCRIPCION	CARGOS	ABONOS	SALDO OPERACION	SALDO LIQUIDACION
)/MAR	09/MAR	C03	CHEQUE PAGADO NO.	5,714.00		25,964.34	25,964.34
-C CUENTA DE DEPOSITO:SPC130227L99 Ref. 158							
/MAR	11/MAR	F04	VENTA FONDOS DE INVERSION		800,020.53		
ERADO EN CANAL BNET Ref. BMERGOB NCC 00							
/MAR	11/MAR	R01	PAGO DE NOMINA	496,860.40		329,124.47	329,124.47
STITUTO DE MOVILIDAD Y TRASPORTE DE Ref. IN 4203192997							
)/MAR	14/MAR	W02	DEPOSITO DE TERCERO		1,385,910.01		
1508788 3562818 BMRCASH Ref. REFBNTC00318795							
)/MAR	14/MAR	N06	PAGO CUENTA DE TERCERO		894.01		
VET 1278023069 DEVOLUCION VIATICO Ref. 0094941090							
)/MAR	15/MAR	T16	PAGO DE NOMINA	230,915.20		1,485,013.29	1,715,928.49
031672016 Q05 PRIMA VAC Y AGUINALDO Ref. 1428314086							
)/MAR	15/MAR	C03	CHEQUE PAGADO NO.	69,159.20			
-C CUENTA DE DEPOSITO:COEM5604126A3 Ref. 159							
)/MAR	15/MAR	T17	SPEI ENVIADO BANAMEX 0	7,205.29			
'503162016 Q05 SEDAR Ref. 002162222 002							
)/MAR	15/MAR	P14	TELEFONOS DE MEXICO, G	799.00			
-F:00000000033383373338 CIE0035241 Ref. UIA:2683494							
)/MAR	15/MAR	T17	SPEI ENVIADO BANSI 0	170,980.73		1,236,869.07	1,236,869.07
'503162016 Q05 IPEJAL Ref. 002163483 060							
)/MAR	16/MAR	N06	PAGO CUENTA DE TERCERO	814.32			
VET 0197191596 Ref. 0039178009							
)/MAR	16/MAR	N06	PAGO CUENTA DE TERCERO	2,860.00			
VET 2748326142 Ref. 0039178030							
)/MAR	16/MAR	T17	SPEI ENVIADO BANORTE/IXE 0	4,950.99			
'60316VIATICOS Ref. 002032435 072							
)/MAR	16/MAR	T06	TEF ENVIADO BANORTE/IXE 1	558.13			
)30173FACTURA J251109 Ref. 429330372 072							
)/MAR	16/MAR	P14	AXTEL SAB DE CV G	6,824.00			
-F:00013864427746704876 CIE0075368 Ref. UIA:4364228							
)/MAR	16/MAR	N06	PAGO CUENTA DE TERCERO	1,334.00			
VET 0448394148 Ref. 0039178064							
)/MAR	16/MAR	P14	RADIOMOVIL DIPSA,SA G	599.00			
-F:00000000505281727153 CIE0182251 Ref. UIA:4396370							
)/MAR	16/MAR	N06	PAGO CUENTA DE TERCERO	225,327.52			
VET 0164281519 Ref. 0039178086							
)/MAR	16/MAR	C03	CHEQUE PAGADO NO.	3,019.00			
AGO EN EFECTIVO Ref. 161							
)/MAR	16/MAR	R01	PAGO DE NOMINA	94,592.07		895,990.04	895,990.04
STITUTO DE MOVILIDAD Y TRASPORTE DE Ref. IN 4203192997							
/MAR	17/MAR	C03	CHEQUE PAGADO NO.	20,174.23			
-C CUENTA DE DEPOSITO:COEM5604126A3 Ref. 160							
/MAR	17/MAR	X01	IMSS/INF/AFORE VIA ELECT.	37,416.35			
AGO SUA Z2937002389 201602 170891 Ref. 77B095026							
/MAR	18/MAR	T16	PAGO DE NOMINA	40,197.38		798,202.08	838,399.46
031672016 ISR ADELANTO DE AGUINALDO Ref. 1429881121							
)/MAR	18/MAR	R01	PAGO DE NOMINA	164,498.40		633,703.68	633,703.68
STITUTO DE MOVILIDAD Y TRASPORTE DE Ref. IN 4203192997							
)/MAR	23/MAR	T16	PAGO DE NOMINA	83,805.60		549,898.08	633,703.68
03167NOMINA Ref. 1430865391							
)/MAR	23/MAR	N06	PAGO CUENTA DE TERCERO	4,352.00			
VET 0195464668 Ref. 0062256011							

No. de Cuenta	0195167078
No. de Cliente	B1293723

FECHA OPER	LIQ	COD. DESCRIPCION	CARGOS	ABONOS	SALDO OPERACION	SALDO LIQUIDACION
/MAR 23	/MAR	T17 SPEI ENVIADO BANAMEX 0 *303162016 Q06 SEDAR Ref. 002026695 002*	7,186.88			
/MAR 23	/MAR	T17 SPEI ENVIADO BANSI 0 *303162016 Q06 IPEJAL Ref. 002027266 060*	167,498.40			
/MAR 23	/MAR	N06 PAGO CUENTA DE TERCERO *VET 0454214412 Ref. 0036023022*	4,415.00			
/MAR 23	/MAR	T06 TEF ENVIADO HSBC 1 *30316FACTURA A 9256 Ref. 431307861 021*	2,208.64			
/MAR 23	/MAR	W02 DEPOSITO DE TERCERO *1509184 3563949 BMRCASH Ref. REFBNTC00318795*		1,385,909.99		
/MAR 23	/MAR	C03 CHEQUE PAGADO NO. *AGO EN EFECTIVO Ref. 162*	24,553.60			
/MAR 23	/MAR	P14 RECAUDACION DE IMPUE G *F:02160R3422001 2060450 CIE0844985 Ref. UIA:2483459*	175,247.00		1,550,346.55	1,550,346.55

otal de Movimientos

TOTAL IMPORTE CARGOS	3,709,480.18	TOTAL MOVIMIENTOS CARGOS	55
TOTAL IMPORTE ABONOS	3,720,052.84	TOTAL MOVIMIENTOS ABONOS	7

Póliza de Egresos

FECHA 01 | MARZO | 2016 | POLIZA No.

CUENTA	SUB. CTA.	NOMBRE	PARCIAL	DEBE	HABER
200		CONTRIBUCIONES POR PAGAR		$ 170980.73	
	102/003	PENSIONES DEL ESTADO APORTACIONP	66442.13		
	102/004	✓ ✓ RETENCIÓN TRABAJADOR	42449.13		
	102/007	PRESTAMO A CORTO PLAZO	34009.03		
	102/010	PRESTAMO HIPOTECARIO	22114.33		
	102/012	PRESTAMO MEDIANO PLAZO	3510.41		
	102/013	PRESTAMO A LIQUIDEZ MEDIANO P	2455.70		
100		BANCOS			$ 170980.73
	102/002	CUENTA MAESTRA / (MT)			

SUMAS IGUALES

CONCEPTO

APORTACION AL IPEJAL CORRESPONDIENTE A LA 1ERA QUINCENA MARZO 2016.

CONTROL	HECHO POR	REVISADO	AUTORIZADO	AUXILIARES	DIARIO
					E-011

PE-1005 pcform®

7 501281 971025

IPEJAL
INSTITUTO DE PENSIONES DEL ESTADO DE JALISCO

Folio Fiscal
6aeb81c9-dd18-4836-9a96-e37dbc853681
Fecha de Certificación
15-03-2016 22:21:01
Fecha de Emisión
15-03-2016 22:20:00
FACTURA
FIP 74600000204681

INSTITUTO DE PENSIONES DEL ESTADO DE JALISCO R.F.C. IPE540101GX0
AV. MAGISTERIO 1155 Col. OBSERVATORIO Guadalajara, Guadalajara, Jalisco, Mexico. C.P.44266 Tel. 32080340

Régimen Fiscal: Personas Morales con Fines No Lucrativos
Metodo de Pago: NO IDENTIFICADO

CLIENTE
INSTITUTO DE MOVILIDAD Y TRANSPORTE DEL ESTADO DE JALISCO
RAMON CORONA 180 PLANTA ALTA Col. ZAPOPAN CENTRO
ZAPOPAN, JALISCO, MX. C.P.45100
R.F.C. IMT130929RT2

LUGAR DE EXPEDICIÓN: Guadalajara. Jalisco. Mexico

LA REPRODUCCIÓN NO AUTORIZADA DE ESTE COMPROBANTE CONSTITUYE UN DELITO EN LOS TÉRMINOS DE LAS DISPOSICIONES FISCALES. EFECTOS FISCALES AL PAGO. PAGO EN UNA SOLA EXHIBICIÓN

CANTIDAD	UNIDAD	DESCRIPCIÓN	P. UNITARIO	IMPORTE
1.00	PG	Aportación a Fondo	42,449.13	42,449.13
1.00	PG	Abono a P.C.P.	34,009.03	34,009.03
1.00	PG	Abono a P.M.P.	3,510.41	3,510.41
1.00	PG	Abono a P.L.M.P.	2,384.60	2,384.60
1.00	PG	Fondo de Garantía de P.L.M.P.	71.10	71.10
1.00	PG	Abono a P.H.	21,056.18	21,056.18
1.00	PG	Fondo de Garantía de P.H.	880.51	880.51
1.00	PG	Abono a P.C.V.	171.28	171.28
1.00	PG	Fondo de Garantía de P.C.V.	6.36	6.36
1.00	PG	Aportación Patronal	55,368.44	55,368.44
1.00	PG	Aportación a Vivienda	11,073.69	11,073.69

IMPORTE CON LETRA:
(CIENTO SETENTA MIL NOVECIENTOS OCHENTA PESOS 73/100 MN)

IMPORTE:	170,980.73
I.V.A. 0%:	0.00
TOTAL:	170,980.73

OBSERVACIONES

CERTIFICADO DEL EMISOR: 00001000000301999312 CERTIFICADO SAT: 00001000000301634628

SELLO DIGITAL:
cXvkk5LgiG9oc4XC7DkskoIlnNdMngwVQ9LZJH2rYvcqnxMyzwa6u0f2Q8t1pUoZ43PRprhW5adR5ob2lH4OaNejtyot52hlR3KwY5j1W8aFuV7qEBFbf+E8t50Vu2+Vcp7ZTm3q3nQOghdLXo1ueOO8f1mr7PyT9V/AeiNwq/M=

SELLO DIGITAL SAT:
qvIVqGiASmRhpnVruRovDw6g7k0vCSdgTM9cz9F+XGVyi9nysyhX2ejy4bBDaaOdKsSffVUYozd7EZ55qg93iLvgauqm3u7Pq3pJ9SaMLAvMWkCi5mN2LN1M1laDcPVidfIOz6Br5+OtZ7Fl2pR/UX/843rWCn4v4buX3O78Y8=

CADENA ORIGINAL DEL COMPLEMENTO DE CERTIFICACIÓN DIGITAL DEL SAT:
||1.0|6aeb81c9-dd18-4836-9a96-e37dbc853681|2016-03-15T22:21:01|cXvkk5LgiG9oc4XC7DkskoIlnNdMngwVQ9LZJH2rYvcqnxMyzwa6u0f2Q8t1pUoZ43PRprhW5adR5ob2lH4OaNejtyot52hlR3KwY5j1W8aFuV7qEBFbf+E8t50Vu2+Vcp7ZTm3q3nQOghdLXo1ueOO8f1mr7PyT9V/AeiNwq/M=|00001000000301634628||

Referencia: 74600000204681
Documentos:
Fechas: 2016-03-15T00:00:00

Número de Préstamo:

Instituto de Pensiones del Estado de Jalisco

Av. Magisterio #1155, Col. Observatorio
Guadalajara, Jalisco c.p. 44270
Tel. 32080340 (Conmutador)

Nombre de la Dependencia	Número de la Dependencia
IMTJ	74600000

Descripción	Descuentos	Monto
Aportaciones de los Afiliados		
Aportación a Fondo	41	$42,449.13
Abono a PCP	17	$34,009.03
Abono a PMP	1	$3,510.41
Abono a PLMP	1	$2,384.60
Fondo de Garantía PLMP	1	$71.10
Abono a PH	8	$21,056.18
Fondo de Garantía PH	8	$880.51
Abono a PCV	1	$171.28
Fondo de Garantía PCV	1	$6.36
Aportaciones del Patrón		
Aportación Patronal		$55,368.44
Aportación para Vivienda		$11,073.69
Total:		**$170,980.73**

Altas: 0 **Bajas:** 0 **Cambios:** 6 **Licencias:** 0 **Cancelaciones de Licencia:** 0

BANSi **Total a Pagar: $170,980.73**

Este recibo no es valido como comprobante de pago.

INSTITUTO DE MOVILIDAD Y TRANSPORTE DEL ESTADO DE JALISCO

EAD - Descuentos finalizados(15/03/2016) - Sólo los descuentos de préstamos

Llave	RFC	Nombre completo	Descripción	Monto
1002 007 001	MEVG550212398	MENDOZA VICENTE GUILLERMINA	Abono a PCP	$1,285.00
			Total:	**$1,285.00**

INSTITUTO DE MOVILIDAD Y TRANSPORTE DEL ESTADO DE JALISCO

EAD - Nuevos descuentos(15/03/2016) - Sólo los descuentos de préstamos

Llave	RFC	Nombre completo	Descripción	Monto
1002 007 001	MEVG550212398	MENDOZA VICENTE GUILLERMINA	Abono a PCP	$1,368.00
			Total:	**$1,368.00**

INSTITUTO DE MOVILIDAD Y TRANSPORTE DEL ESTADO DE JALISCO

EAD - Completa(15/03/2016) - Todos los descuentos

Llave	RFC	Nombre completo	Descripción	Monto
1001 003 001	PUMF770216143	PULIDO MONTELONGO FRANCISCO	Aportación a Fondo	$803.09
1001 003 001	PUMF770216143	PULIDO MONTELONGO FRANCISCO	Abono a PCP	$1,552.00
1001 003 001	PUMF770216143	PULIDO MONTELONGO FRANCISCO	Aportación al SEDAR	$139.67
1001 004 001	MAHE840107HE7	MALACON HILL EMELY	Aportación a Fondo	$704.79
1001 004 001	MAHE840107HE7	MALACON HILL EMELY	Aportación al SEDAR	$122.57
1001 005 001	RUSN7111156D3	RUVALCABA SALAZAR NORMA ALICIA	Aportación a Fondo	$632.57
1001 005 001	RUSN7111156D3	RUVALCABA SALAZAR NORMA ALICIA	Abono a PH	$1,959.88
1001 005 001	RUSN7111156D3	RUVALCABA SALAZAR NORMA ALICIA	Fondo de Garantía PH	$81.30
1001 005 001	RUSN7111156D3	RUVALCABA SALAZAR NORMA ALICIA	Aportación al SEDAR	$110.01
1001 100 1001	COEM5604124Y3	CORDOVA ESPAÑA MARIO	Aportación a Fondo	$4,168.74
1001 100 1001	COEM5604124Y3	CORDOVA ESPAÑA MARIO	Aportación al SEDAR	$547.80
1002 001 001	RAOL720109GQ7	RAMIREZ ORTEGA LUIS NAZARIO	Aportación a Fondo	$2,196.96
1002 001 001	RAOL720109GQ7	RAMIREZ ORTEGA LUIS NAZARIO	Abono a PCP	$6,368.00
1002 001 001	RAOL720109GQ7	RAMIREZ ORTEGA LUIS NAZARIO	Aportación al SEDAR	$382.08
1002 002 001	GOME721001VD9	GODINEZ MACIAS EVA ANGELINA	Aportación a Fondo	$1,123.10
1002 002 001	GOME721001VD9	GODINEZ MACIAS EVA ANGELINA	Abono a PCP	$2,371.00
1002 002 001	GOME721001VD9	GODINEZ MACIAS EVA ANGELINA	Abono a PH	$2,416.05
1002 002 001	GOME721001VD9	GODINEZ MACIAS EVA ANGELINA	Fondo de Garantía PH	$96.60
1002 002 001	GOME721001VD9	GODINEZ MACIAS EVA ANGELINA	Aportación al SEDAR	$195.32
1002 002 002	CADJ710826D7A	CAMARENA DIAZ JULIA	Aportación a Fondo	$1,625.35
1002 002 002	CADJ710826D7A	CAMARENA DIAZ JULIA	Aportación al SEDAR	$282.67
1002 003 001	EIGN721123F80	ESPITIA GARCIA NORMA	Aportación a Fondo	$710.41
1002 003 001	EIGN721123F80	ESPITIA GARCIA NORMA	Abono a PH	$2,943.70
1002 003 001	EIGN721123F80	ESPITIA GARCIA NORMA	Fondo de Garantía PH	$143.40
1002 003 001	EIGN721123F80	ESPITIA GARCIA NORMA	Abono a PCV	$171.28
1002 003 001	EIGN721123F80	ESPITIA GARCIA NORMA	Fondo de Garantía PCV	$6.36
1002 003 001	EIGN721123F80	ESPITIA GARCIA NORMA	Aportación al SEDAR	$123.55
1002 004 001	JUDJ7305182R9	JUAREZ DOMINGUEZ JULIA	Aportación a Fondo	$611.27
1002 004 001	JUDJ7305182R9	JUAREZ DOMINGUEZ JULIA	Abono a PLMP	$2,384.60
1002 004 001	JUDJ7305182R9	JUAREZ DOMINGUEZ JULIA	Fondo de Garantía PLMF	$71.10
1002 004 001	JUDJ7305182R9	JUAREZ DOMINGUEZ JULIA	Aportación al SEDAR	$106.31
1002 004 002	RATJ840730GAA	RAYA TELLEZ JULIO CESAR	Aportación a Fondo	$611.27
1002 004 002	RATJ840730GAA	RAYA TELLEZ JULIO CESAR	Abono a PCP	$680.00
1002 004 002	RATJ840730GAA	RAYA TELLEZ JULIO CESAR	Aportación al SEDAR	$106.31
1002 005 001	MAGF701105QZ9	MACIEL GARCIA FERNANDO JOSE MIGUEL	Aportación a Fondo	$550.38
1002 005 001	MAGF701105QZ9	MACIEL GARCIA FERNANDO JOSE MIGUEL	Abono a PCP	$1,596.00

INSTITUTO DE MOVILIDAD Y TRANSPORTE DEL ESTADO DE JALISCO

EAD - Completa(15/03/2016) - Todos los descuentos

Llave	RFC	Nombre completo	Descripción	Monto
1002 005 001	MAGF701105QZ9	MACIEL GARCIA FERNANDO JOSE MIGUEL	Aportación al SEDAR	$95.72
1002 006 001	HEMS800507MEA	HERNANDEZ MARTINEZ SONIA	Aportación a Fondo	$550.38
1002 006 001	HEMS800507MEA	HERNANDEZ MARTINEZ SONIA	Aportación al SEDAR	$95.72
1002 006 002	VAMH630325R24	VAZQUEZ MARTINEZ HUMBERTO	Aportación a Fondo	$550.38
1002 006 002	VAMH630325R24	VAZQUEZ MARTINEZ HUMBERTO	Abono a PCP	$1,368.33
1002 006 002	VAMH630325R24	VAZQUEZ MARTINEZ HUMBERTO	Aportación al SEDAR	$95.72
1002 007 001	MEVG550212398	MENDOZA VICENTE GUILLERMINA	Aportación a Fondo	$471.89
1002 007 001	MEVG550212398	MENDOZA VICENTE GUILLERMINA	Abono a PCP	$1,368.00
1002 007 001	MEVG550212398	MENDOZA VICENTE GUILLERMINA	Aportación al SEDAR	$82.07
1002 007 002	LOSG551024LR9	LOPEZ SEGURA GLORIA	Aportación a Fondo	$471.89
1002 007 002	LOSG551024LR9	LOPEZ SEGURA GLORIA	Abono a PCP	$900.00
1002 007 002	LOSG551024LR9	LOPEZ SEGURA GLORIA	Aportación al SEDAR	$82.07
1002 007 004	RAQO8904078H2	RAMOS QUEZADA OSCAR JAVIER	Aportación a Fondo	$493.30
1002 007 004	RAQO8904078H2	RAMOS QUEZADA OSCAR JAVIER	Aportación al SEDAR	$85.79
1003 001 001	CUCE720927H79	DE LA CRUZ CASTILLO ENRIQUE	Aportación a Fondo	$2,196.96
1003 001 001	CUCE720927H79	DE LA CRUZ CASTILLO ENRIQUE	Abono a PCP	$6,146.00
1003 001 001	CUCE720927H79	DE LA CRUZ CASTILLO ENRIQUE	Abono a PH	$3,291.69
1003 001 001	CUCE720927H79	DE LA CRUZ CASTILLO ENRIQUE	Fondo de Garantía PH	$114.98
1003 001 001	CUCE720927H79	DE LA CRUZ CASTILLO ENRIQUE	Aportación al SEDAR	$382.08
1003 002 001	LOSR70011092A	LOPEZ SALES RAMIRO	Aportación a Fondo	$1,275.69
1003 002 001	LOSR70011092A	LOPEZ SALES RAMIRO	Aportación al SEDAR	$221.86
1003 002 002	DICE750512P34	DIAZ CAUÑAGO EMILIO	Aportación a Fondo	$1,275.69
1003 002 002	DICE750512P34	DIAZ CAUÑAGO EMILIO	Aportación al SEDAR	$221.86
1003 003 001	MOAA781112VA2	MORFIN ALVAREZ ANDROMEDA LUCIA	Aportación a Fondo	$759.79
1003 003 001	MOAA781112VA2	MORFIN ALVAREZ ANDROMEDA LUCIA	Abono a PCP	$440.00
1003 003 001	MOAA781112VA2	MORFIN ALVAREZ ANDROMEDA LUCIA	Abono a PH	$2,764.81
1003 003 001	MOAA781112VA2	MORFIN ALVAREZ ANDROMEDA LUCIA	Fondo de Garantía PH	$110.25
1003 003 001	MOAA781112VA2	MORFIN ALVAREZ ANDROMEDA LUCIA	Aportación al SEDAR	$132.14
1003 004 002	MEGV870403J9A	MEZA GUTIERREZ VICENTE	Aportación a Fondo	$755.14
1003 004 002	MEGV870403J9A	MEZA GUTIERREZ VICENTE	Aportación al SEDAR	$131.33
1003 004 003	VIMO900424B69	VILCHIS MARTINEZ OREL	Aportación a Fondo	$755.14
1003 004 003	VIMO900424B69	VILCHIS MARTINEZ OREL	Abono a PCP	$1,095.00
1003 004 003	VIMO900424B69	VILCHIS MARTINEZ OREL	Aportación al SEDAR	$131.33
1003 005 001	RUGC6507167T9	RUVALCABA GARCIA CARMEN	Aportación a Fondo	$550.38
1003 005 001	RUGC6507167T9	RUVALCABA GARCIA CARMEN	Abono a PCP	$556.00
1003 005 001	RUGC6507167T9	RUVALCABA GARCIA CARMEN	Aportación al SEDAR	$95.72

INSTITUTO DE MOVILIDAD Y TRANSPORTE DEL ESTADO DE JALISCO

EAD - Completa(15/03/2016) - Todos los descuentos

Llave	RFC	Nombre completo	Descripción	Monto
1004 001 001	SAVL7912093X5	SANTANA VERDUZCO JOSE LUIS	Aportación a Fondo	$2,196.96
1004 001 001	SAVL7912093X5	SANTANA VERDUZCO JOSE LUIS	Aportación al SEDAR	$382.08
1004 002 002	CATH790712AW5	CAMACHO TORRES HUGO	Aportación a Fondo	$1,275.69
1004 002 002	CATH790712AW5	CAMACHO TORRES HUGO	Abono a PMP	$3,510.41
1004 002 002	CATH790712AW5	CAMACHO TORRES HUGO	Aportación al SEDAR	$221.86
1004 003 001	FOLC8612214K5	FLORES LANDEROS CHRISTIAN JUAN ARMANDO	Aportación a Fondo	$759.79
1004 003 001	FOLC8612214K5	FLORES LANDEROS CHRISTIAN JUAN ARMANDO	Aportación al SEDAR	$132.14
1004 003 003	BAMJ870324KY4	BARBA MORENO JORGE LUIS	Aportación a Fondo	$710.41
1004 003 003	BAMJ870324KY4	BARBA MORENO JORGE LUIS	Aportación al SEDAR	$123.55
1004 003 004	IIDV770913MM8	IÑIGUEZ DELGADO VICTOR MANUEL	Aportación a Fondo	$759.79
1004 003 004	IIDV770913MM8	IÑIGUEZ DELGADO VICTOR MANUEL	Abono a PCP	$1,138.70
1004 003 004	IIDV770913MM8	IÑIGUEZ DELGADO VICTOR MANUEL	Aportación al SEDAR	$132.14
1004 004 001	CACX870310T44	CASAS CERVANTES ABRIL FABIOLA	Aportación a Fondo	$758.88
1004 004 001	CACX870310T44	CASAS CERVANTES ABRIL FABIOLA	Aportación al SEDAR	$131.98
1004 004 003	VETR871121Q86	VERDUZCO TORRES JOSE RAFAEL	Aportación a Fondo	$758.88
1004 004 003	VETR871121Q86	VERDUZCO TORRES JOSE RAFAEL	Aportación al SEDAR	$131.98
1005 001 001	RELF721006SJ7	REYES LARA FELIPE	Aportación a Fondo	$2,196.96
1005 001 001	RELF721006SJ7	REYES LARA FELIPE	Aportación al SEDAR	$382.08
1005 002 001	AICF761125NU0	ARRIOLA CAZAREZ FRANCISCO JAVIER	Aportación a Fondo	$1,275.69
1005 002 001	AICF761125NU0	ARRIOLA CAZAREZ FRANCISCO JAVIER	Abono a PCP	$1,192.00
1005 002 001	AICF761125NU0	ARRIOLA CAZAREZ FRANCISCO JAVIER	Aportación al SEDAR	$221.86
1005 003 005	NEPM8809191I0	NEGRETE PIMIENTA MALINTZIN	Aportación a Fondo	$755.14
1005 003 005	NEPM8809191I0	NEGRETE PIMIENTA MALINTZIN	Aportación al SEDAR	$131.33
1005 003 007	LAVJ890831EE5	LAU VELAZQUEZ JESSICA	Aportación a Fondo	$704.79
1005 003 007	LAVJ890831EE5	LAU VELAZQUEZ JESSICA	Aportación al SEDAR	$122.57
1006 001 001	VIFD671117PU9	VILLA FLORES DAVID	Aportación a Fondo	$2,196.96
1006 001 001	VIFD671117PU9	VILLA FLORES DAVID	Abono a PCP	$2,986.00
1006 001 001	VIFD671117PU9	VILLA FLORES DAVID	Aportación al SEDAR	$382.08
1006 002 001	SACA780219217	SANDOVAL CURIEL ANIBAL RUBEN	Aportación a Fondo	$788.95
1006 002 001	SACA780219217	SANDOVAL CURIEL ANIBAL RUBEN	Abono a PH	$2,800.31
1006 002 001	SACA780219217	SANDOVAL CURIEL ANIBAL RUBEN	Fondo de Garantía PH	$125.40
1006 002 001	SACA780219217	SANDOVAL CURIEL ANIBAL RUBEN	Aportación al SEDAR	$137.21
1006 002 002	NARJ731128SH8	NAVARRO RODRIGUEZ JAVIER ESTEBAN	Aportación a Fondo	$788.95
1006 002 002	NARJ731128SH8	NAVARRO RODRIGUEZ JAVIER ESTEBAN	Abono a PCP	$2,287.00
1006 002 002	NARJ731128SH8	NAVARRO RODRIGUEZ JAVIER ESTEBAN	Aportación al SEDAR	$137.21
1006 003 001	TOER750715FDA	TOSCANO ESCOBEDO RAQUEL	Aportación a Fondo	$755.14

INSTITUTO DE MOVILIDAD Y TRANSPORTE DEL ESTADO DE JALISCO

EAD - Completa(15/03/2016) - Todos los descuentos

Llave	RFC	Nombre completo	Descripción	Monto
1006 003 001	TOER750715FDA	TOSCANO ESCOBEDO RAQUEL	Aportación al SEDAR	$131.33
1006 004 001	HOBK820812AIA	HOLTSCHMIT BALDERRAMA KARL DIETER	Aportación a Fondo	$632.57
1006 004 001	HOBK820812AIA	HOLTSCHMIT BALDERRAMA KARL DIETER	Abono a PCP	$1,965.00
1006 004 001	HOBK820812AIA	HOLTSCHMIT BALDERRAMA KARL DIETER	Aportación al SEDAR	$110.01
1006 004 002	LORN830922S25	LOPEZ REA NORMA ANGELICA	Aportación a Fondo	$677.75
1006 004 002	LORN830922S25	LOPEZ REA NORMA ANGELICA	Abono a PH	$1,805.59
1006 004 002	LORN830922S25	LOPEZ REA NORMA ANGELICA	Fondo de Garantía PH	$72.00
1006 004 002	LORN830922S25	LOPEZ REA NORMA ANGELICA	Aportación al SEDAR	$117.87
1006 005 001	VEJA800806IX7	VELAZQUEZ JIMENEZ DE SANDI ALEJANDRA	Aportación a Fondo	$611.27
1006 005 001	VEJA800806IX7	VELAZQUEZ JIMENEZ DE SANDI ALEJANDRA	Abono a PH	$3,074.15
1006 005 001	VEJA800806IX7	VELAZQUEZ JIMENEZ DE SANDI ALEJANDRA	Fondo de Garantía PH	$136.58
1006 005 001	VEJA800806IX7	VELAZQUEZ JIMENEZ DE SANDI ALEJANDRA	Aportación al SEDAR	$106.31
			Total:	**$111,743.89**

Póliza de Egresos

FECHA 01/marzo/2016 | POLIZA No.

CUENTA	SUB. CTA.	NOMBRE	PARCIAL	DEBE	HABER
100		Deudores Diversos		$ 17598'8	
	103/005	Dario Villa			
100		Bancos			$ 17598'8
	102/002	Cuenta Marsza/imtj			

SUMAS IGUALES

CONCEPTO

Gastos Por Comprobar por Viaticos Solicitados

CONTROL	HECHO POR	REVISADO	AUTORIZADO	AUXILIARES	DIARIO
					E-012

PE-1005 pcform®

7 501281 971025

BBVA Bancomer

01/03/2016 4:20:56 PM

COMPROBANTE

Traspasos a terceros - Realizar una operación - MN - Cuenta con / sin chequera

INSTITUTO DE MOVILIDAD Y TRASPORTE DEL ESTADO DE J

01/03/2016

Resultado del traspaso

Cuenta de retiro:	0195167078
Cuenta de depósito:	1278023069
Nombre del tercero:	DAVID VILLA FLORES
Importe:	$17,598.18
Fecha de operación:	01/03/2016
Folio de Internet:	0084665015

La comisión por operación será aplicada el fin de mes y dependerá de la tarifa contratada para su servicio de Banca en Línea.

El envío de los fondos en la cuenta del beneficiario quedará efectuado en el transcurso del día. Le recomendamos verificar su aplicación en la opción de Saldos y movimientos de su cuenta de retiro.

BBVA BANCOMER, S.A., INSTITUCION DE BANCA MULTIPLE, GRUPO FINANCIERO BBVA BANCOMER.

Cerrar

Imprimir

Póliza de Egresos

FECHA 01 | MARZO | 2016 — POLIZA No.

CUENTA	SUB. CTA	NOMBRE	PARCIAL	DEBE	HABER
200		Contribuciones Por Pagar		$ 170998.84	
	102/003	Pensiones del Edo Aportacion Personal	66503.82		
	102/004	Pensiones del Estado Retencion Trab	42488.55		
	102/007	Prestamo a Corto Plazo	33926.03		
	102/010	Prestamo Hipotecario	22114.33		
	102/012	Prestamos a Mediano Plazo	3510.41		
	102/013	Prestamo Liquidez a Mediano Plazo	2455.70		
100		Bancos			$ 170998.84
	102/002	Cuenta Maestra / (IMT)			

SUMAS IGUALES

CONCEPTO

Aportacion al Ipejal correspondiente a la 2da Quincena Febrero 2016

CONTROL	HECHO POR	REVISADO	AUTORIZADO	AUXILIARES	DIARIO
					E-013

PE-1005 pcform®

7 501281 971025

BBVA Bancomer

01/03/2016 2:50:36 PM

COMPROBANTE

Mis operaciones frecuentes - Traspasos a otros bancos

INSTITUTO DE MOVILIDAD Y TRASPORTE DEL ESTADO DE J

01/03/2016

Resultado del traspaso

Cuenta de retiro:	0195167078
Tipo de operación:	Interbancario con / sin chequera
Banco destino:	BANSI
Cuenta de depósito:	060320000982280710
Nombre del beneficiario:	INSTITUTO DE MOVILIDAD Y TRANSPORTE DEL
Nombre corto:	BANSI IMTJ
Importe:	$170,998.84
Fecha de operación:	01/03/2016
Forma de depósito:	MISMO DIA (SPEI)
Concepto de pago:	2016 Q04 IPEJAL
Referencia numérica:	010316
Clave de rastreo:	BNET01001603010002086803
Hora de Operación:	14:50:36
Folio de internet:	0310270316

Puedes obtener tu Comprobante Electrónico de Pago (CEP) en la pagina de Banxico.
https://www.banxico.org.mx/cep/

El traspaso se encuentra en proceso de validación y aplicación, le recomendamos verificar el depósito en el banco destino.

BBVA BANCOMER, S.A., INSTITUCION DE BANCA MULTIPLE, GRUPO FINANCIERO BBVA BANCOMER.

Cerrar Imprimir

IPEJAL
INSTITUTO DE PENSIONES DEL ESTADO DE JALISCO

Folio Fiscal
8788ed16-af82-4c85-ba14-c55fe8675dda
Fecha de Certificación
01-03-2016 22:21:47
Fecha de Emisión
01-03-2016 22:21:00
FACTURA
FIP 74600000203823

INSTITUTO DE PENSIONES DEL ESTADO DE JALISCO R.F.C. IPE540101GX0
AV. MAGISTERIO 1155 Col. OBSERVATORIO Guadalajara, Guadalajara, Jalisco, Mexico. C.P.44266 Tel. 32080340

Régimen Fiscal: Personas Morales con Fines No Lucrativos
Metodo de Pago: NO IDENTIFICADO

CLIENTE
INSTITUTO DE MOVILIDAD Y TRANSPORTE DEL ESTADO DE JALISCO
RAMON CORONA 180 PLANTA ALTA Col. ZAPOPAN CENTRO
ZAPOPAN, JALISCO, MX. C.P.45100
R.F.C. IMT130929RT2

LUGAR DE EXPEDICIÓN: Guadalajara, Jalisco, Mexico

LA REPRODUCCIÓN NO AUTORIZADA DE ESTE COMPROBANTE CONSTITUYE UN DELITO EN LOS TÉRMINOS DE LAS DISPOSICIONES FISCALES EFECTOS FISCALES AL PAGO. PAGO EN UNA SOLA EXHIBICIÓN

CANTIDAD	UNIDAD	DESCRIPCIÓN	P. UNITARIO	IMPORTE
1.00	PG	Aportación a Fondo	42,488.55	42,488.55
1.00	PG	Abono a P.C.P.	33,926.03	33,926.03
1.00	PG	Abono a P.M.P.	3,510.41	3,510.41
1.00	PG	Abono a P.L.M.P.	2,384.60	2,384.60
1.00	PG	Fondo de Garantía de P.L.M.P.	71.10	71.10
1.00	PG	Abono a P.H.	21,056.18	21,056.18
1.00	PG	Fondo de Garantía de P.H.	880.51	880.51
1.00	PG	Abono a P.C.V.	171.28	171.28
1.00	PG	Fondo de Garantía de P.C.V.	6.36	6.36
1.00	PG	Aportación Patronal	55,419.85	55,419.85
1.00	PG	Aportación a Vivienda	11,083.97	11,083.97

IMPORTE CON LETRA:
(CIENTO SETENTA MIL NOVECIENTOS NOVENTA Y OCHO PESOS 84/100 MN)

IMPORTE:	170,998.84
I.V.A. 0%:	0.00
TOTAL:	170,998.84

OBSERVACIONES

CERTIFICADO DEL EMISOR: 00001000000301999312 CERTIFICADO SAT: 00001000000301634628

SELLO DIGITAL:
Z4teR/HUv27rfb1gSgDIzPAUks+B7qaVjXQj/cXvXo0HRAn+MZidhm9igaS9ysQ6Js9hR92tob12lOeYptp+AhGd2XcCvZNTHrP04mHZiOSzZoAL/8M6OnjRfBw+u7oTZfxsZsgl8zffamWCujy8TSgxto9ENkxq3Cr83OskgmY=

SELLO DIGITAL SAT:
YyTXmxd1Zp75pFRYMI0SG00+EZxHwRlwGdE0r+hRLjtDF4DuicW9EgBGqXOC6uP5v2ww2nKRAs50qogznUxHhKwYpUL2J/tKI3AD2KNYgXq9LZ6fGkrCVhEFZsQhuExrKN02Z4y2dmz4vrpmgoykV6zZCPLuHnl9R9pm6msFwx=

CADENA ORIGINAL DEL COMPLEMENTO DE CERTIFICACIÓN DIGITAL DEL SAT:
||1.0|8788ed16-af82-4c85-ba14-c55fe8675dda|2016-03-01T22:21:47|Z4teR/HUv27rfb1gSgDIzPAUks+B7qaVjXQj/cXvXo0HRAn+MZidhm9igaS9ysQ6Js9hR92tob12lOeYptp+AhGd2XcCvZNTHrP04mHZiOSzZoAL/8M6OnjRfBw+u7oTZfxsZsgl8zffamWCujy8TSgxto9ENkxq3Cr83OskgmY=|00001000000301634628||

Referencia: 74600000203823
Documentos:
Fechas: 2016-02-29T00:00:00

Número de Préstamo:

Instituto de Pensiones del Estado de Jalisco

Av. Magisterio #1155, Col. Observatorio
Guadalajara, Jalisco c.p. 44270
Tel. 32080340 (Conmutador)

Nombre de la Dependencia	Número de la Dependencia
IMTJ	74600000

Descripción	Descuentos	Monto
Aportaciones de los Afiliados		
Aportación a Fondo	41	$42,488.55
Abono a PCP	17	$33,926.03
Abono a PMP	1	$3,510.41
Abono a PLMP	1	$2,384.60
Fondo de Garantía PLMP	1	$71.10
Abono a PH	8	$21,056.18
Fondo de Garantía PH	8	$880.51
Abono a PCV	1	$171.28
Fondo de Garantía PCV	1	$6.36
Aportaciones del Patrón		
Aportación Patronal		$55,419.85
Aportación para Vivienda		$11,083.97
Total:		**$170,998.84**

Altas: 0 **Bajas:** 1 **Cambios:** 6 **Licencias:** 0 **Cancelaciones de Licencia:** 0

BANSi **Total a Pagar:** **$170,998.84**

Este recibo no es valido como comprobante de pago.

BANSI

Resumen liquidaciones de pago en lote

Pago referenciado

Fecha y Hora: **01/03/2016 03:07:53p.m.**

Total de Liquidaciones: **11**

Cliente: **000068461**

No. Recibo
1422318

Cuenta Origen	Cuenta Destino	Monto	Banco Destino
00098228071	00097183635	$42,488.55	Bansí, S.A.
Divisa	**Concepto**		
MXP	Aportación a Fondo		

No. Recibo
1422319

Cuenta Origen	Cuenta Destino	Monto	Banco Destino
00098228071	00097183635	$33,926.03	Bansí, S.A.
Divisa	**Concepto**		
MXP	Abono a P.C.P.		

No. Recibo
1422320

Cuenta Origen	Cuenta Destino	Monto	Banco Destino
00098228071	00097183635	$3,510.41	Bansí, S.A.
Divisa	**Concepto**		
MXP	Abono a P.M.P.		

No. Recibo
1422321

Cuenta Origen	Cuenta Destino	Monto	Banco Destino
00098228071	00097183635	$2,384.60	Bansí, S.A.
Divisa	**Concepto**		
MXP	Abono a P.L.M.P.		

No. Recibo
1422322

Cuenta Origen	Cuenta Destino	Monto	Banco Destino
00098228071	00097183635	$71.10	Bansí, S.A.
Divisa	**Concepto**		
MXP	Fondo de Garantía de P.L.M.P.		

No. Recibo
1422323

Cuenta Origen	Cuenta Destino	Monto	Banco Destino
00098228071	00097183635	$21,056.18	Bansí, S.A.
Divisa	**Concepto**		
MXP	Abono a P.H.		

No. Recibo
1422324

Cuenta Origen	Cuenta Destino	Monto	Banco Destino
00098228071	00097183635	$880.51	Bansí, S.A.
Divisa	**Concepto**		
MXP	Fondo de Garantía de P.H.		

No. Recibo
1422325

Cuenta Origen	Cuenta Destino	Monto	Banco Destino
00098228071	00097183635	$171.28	Bansí, S.A.
Divisa	**Concepto**		
MXP	Abono a P.C.V.		

No. Recibo
1422326

Cuenta Origen	Cuenta Destino	Monto	Banco Destino
00098228071	00097183635	$6.36	Bansí, S.A.
Divisa	**Concepto**		
MXP	Fondo de Garantía de P.C.V.		

No. Recibo
1422327

Cuenta Origen	Cuenta Destino	Monto	Banco Destino
00098228071	00097183635	$55,419.85	Bansí, S.A.
Divisa	**Concepto**		
MXP	Aportación Patronal		

BANSI

Resumen liquidaciones de pago en lote

Pago referenciado

Fecha y Hora: **01/03/2016 03:07:53p.m.**

Total de Liquidaciones: **11**

Cliente: **000068461**

No. Recibo
1422328

Cuenta Origen	Cuenta Destino	Monto	Banco Destino
00098228071	00097183635	$11,083.97	Bansí, S.A.

Divisa	Concepto
MXP	Aportación a Vivienda

INSTITUTO DE MOVILIDAD Y TRANSPORTE DEL ESTADO DE JALISCO

EAD - Nuevos descuentos(29/02/2016) - Sólo los descuentos de préstamos

Llave	RFC	Nombre completo	Descripción	Monto
1006 001 001	VIFD671117PU9	VILLA FLORES DAVID	Abono a PCP	$2,986.00
			Total:	**$2,986.00**

Póliza de Egresos

FECHA 01/marzo/2016 | POLIZA No.

CUENTA	SUB. CTA.	NOMBRE	PARCIAL	DEBE	HABER
200		Contribuciones Por Pagar		$ 7212'5	
	102/05	2% Sedar			
100		Bancos			$ 7212'5
	102/02	Cuenta Maestra (IMSS)			

SUMAS IGUALES

CONCEPTO

Aportación al Sedar correspondiente a la 2 Quincena Febrero 2016

CONTROL	HECHO POR	REVISADO	AUTORIZADO	AUXILIARES	DIARIO
					E-014

PE-1005 pcform®

7 501281 971025

BBVA Bancomer

01/03/2016 2:43:47 PM

COMPROBANTE

Mis operaciones frecuentes - Traspasos a otros bancos

INSTITUTO DE MOVILIDAD Y TRASPORTE DEL ESTADO DE J

01/03/2016

Resultado del traspaso

Cuenta de retiro:	0195167078
Tipo de operación:	Interbancario con / sin chequera
Banco destino:	BANAMEX
Cuenta de depósito:	002180087005319970
Nombre del beneficiario:	BANAMEX FIDEICOMISO SEDAR
Nombre corto:	SEDAR
Importe:	$7,212.15
Fecha de operación:	01/03/2016
Forma de depósito:	MISMO DIA (SPEI)
Concepto de pago:	2016 Q04 SEDAR
Referencia numérica:	010316
Clave de rastreo:	BNET01001603010002085418
Hora de Operación:	14:43:47
Folio de internet:	0750270309

Puedes obtener tu Comprobante Electrónico de Pago (CEP) en la pagina de Banxico.
https://www.banxico.org.mx/cep/

El traspaso se encuentra en proceso de validación y aplicación, le recomendamos verificar el depósito en el banco destino.

BBVA BANCOMER, S.A., INSTITUCION DE BANCA MULTIPLE, GRUPO FINANCIERO BBVA BANCOMER.

Cerrar Imprimir

Sistema Estatal de Ahorro para el Retiro

IPEJAL
INSTITUTO DE PENSIONES DEL ESTADO DE JALISCO

REGISTRO DE APORTACIÓN DE LAS DEPENDENCIAS PÚBLICAS

Dependencia: 74600000 - INSTITUTO DE MOVILIDAD Y TRANSPORTE DEL ESTADO DE JALISCO

Quincena: 29-feb-2016

APORTACIÓN AL SEDAR

Aportaciones de la Dependencia	Aportaciones Adicionales	
$7,212.15	$0.00	
	Total General	$7,212.15

Número de Trabajadores: 41

Altas: 0

Bajas: 1.00

María Cristina Sandoval Ortiz
24/02/2016

Notas:
Emitir cheque a nombre de: BANAMEX Fideicomiso SEDAR

Cuenta: 870531997

Referencia: 74677 **Contrato:** 1064051

SEDAR - W02

Póliza de Egresos

FECHA 2/marzo/2016 | POLIZA No.

CUENTA	SUB. CTA	NOMBRE	PARCIAL	DEBE	HABER
500		Gastos y Servicios Generales		$ 7,388.37	
	200/018	Viaticos			
100		Deudores Diversos			$ 7388.37
	103/010	Enrique de la Cruz			

SUMAS IGUALES

CONCEPTO

Comprobación de Viaticos del Ac. Enrique de la Cruz del viaje a la co. Puerto Vallarta los dias 24,25 y 26 Febrero 2016

CONTROL	HECHO POR	REVISADO	AUTORIZADO	AUXILIARES	DIARIO
					E-015

PE-1005 pcform®

7 501281 971025

JALISCO
GOBIERNO DEL ESTADO

IMTJ
Instituto de Movilidad y Transporte del Estado de Jalisco

RECIBO PARA COMPROBAR VIÁTICOS

BUENO POR 7,388.01

DATOS GENERALES	
DEPENDENCIA	**INSTITUTO DE MOVILIDAD Y TRANSPORTE DEL ESTADO DE JALISCO**
DIRECCIÓN /DEPARTAMENTO	**DIRECCIÓN DE PLANEACIÓN**
NOMBRE Y CATEGORIA DEL SERVIDOR PÚBLICO	**ENRIQUE DE LA CRUZ CASTILLO, DIRECTOR DE PLANEACIÓN**
DESCRIPCIÓN DE LA COMISIÓN EFECTUADA	**VIAJE A LA CIUDAD DE PUERTO VALLARTA, JALISCO, LOS DÍAS 24, 25 Y 26 DE FEBRERO DEL 2016 PARA ASISTIR A REUNION DE ACUERDOS CON TRANSPORTISTAS PARA EL" ORDENAMIENTO DEL SISTEMA INTEGRADO DE TRANSPORTE METROPOLITANO PARA LA CIUDAD DE PTO. VTA., JALISCO Y ESTABLECER ETAPAS DE IMPLANTACIÓN", AL CUAL LO ACOMPAÑO EN APOYO EL LIC. RAMIRO LÓPEZ SALES**

ZAPOPAN, JAL., A 02 DE MARZO DEL 2016.

RECIBÍ DE LA DIRECCIÓN DE ADMINISTRACIÓN Y FINANZAS DEL INSTITUTO DE MOVILIDAD Y TRANSPORTE DEL ESTADO DE JALISCO LA CANTIDAD DE: **7,388.01 (SIETE MIL TRESCIENTOS OCHENTA Y OCHO PESOS 01/100 M.N.)**
POR CONCEPTO DE PASAJES, VIÁTICOS Y DEMÁS GASTOS DEVENGADOS **EN LA CIUDAD DE PUERTO VALLARTA, JALISCO.**

GASTOS DE PASAJES, VIÁTICOS Y DEMÁS

RECIBI 7,388.37

CONCEPTO	LUNES	MARTES	MIÉRCOLES	JUEVES	VIERNES	SÁBADO	DOMINGO	TOTAL
DESAYUNO			256.00	256.00	256.00			768.00
COMIDA			404.00	404.00	404.00			1,212.00
CENA			256.00	256.00				512.00
HOSPEDAJE			1,614.00	1,614.00				3,228.00
PASAJES								-
TRANSP. INT.								-
ESTAC. AEROP								-
LAVANDERIA								-
SUMAS	-	-	2,530.00	2,530.00	660.00	-	-	5,720.00

GASTOS DE TRANSPORTACIÓN

VEHÍCULO	MARCA	TIPO	MODELO	No. PLACAS	CILINDROS
	Toyota	Hilux	2015	JR-91135	4

POBLACIONES DE LA COMISION

POBLACIÓN	DISTANCIA KILOMETROS	CANTIDAD LITROS	PRECIO UNITARIO	IMPORTE	PEAJES
VIAJE REDONDO A PUERTO VALLARTA	670	37.99	13.16	500.00	678.00
		37.24	13.16	490.01	
				990.01	678.00
				SUB-TOTAL	1,668.01
				COMPROBADO	7,388.01
				REEMBOLSO	0.36

COMPROBÓ	Vo Bo	RECIBIÓ
ENRIQUE DE LA CRUZ CASTILLO SERVIDOR PÚBLICO COMISIONADO	MARIO CÓRDOVA ESPAÑA DIRECTOR GENERAL	LUIS NAZARIO RAMÍREZ ORTEGA DIRECTOR DE ADMINISTRACIÓN Y FINANZAS

JALISCO
GOBIERNO DEL ESTADO

IMTJ
Instituto de Movilidad y Transporte del Estado de Jalisco

RECIBO PARA COMPROBAR VIÁTICOS

BUENO POR $7,388.37

DATOS GENERALES	
DEPENDENCIA	**INSTITUTO DE MOVILIDAD Y TRANSPORTE DEL ESTADO DE JALISCO**
DIRECCIÓN /DEPARTAMENTO	**DIRECCIÓN GENERAL**
NOMBRE Y CATEGORIA DEL SERVIDOR PÚBLICO	**ENRIQUE DE LA CRUZ CASTILLO – DIRECTOR DE PLANEACIÓN**
DESCRIPCIÓN DE LA COMISIÓN EFECTUADA	**VIAJE A LA CIUDAD DE PUERTO VALLARTA, JALISCO, LOS DÍAS 24, 25 Y 26 DE FEBRERO DEL 2016 PARA ASISTIR A REUNION DE ACUERDOS CON TRANSPORTISTAS PARA EL" ORDENAMIENTO DEL SISTEMA INTEGRADO DE TRANSPORTE METROPOLITANO PARA LA CIUDAD DE PTO. VTA., JALISCO Y ESTABLECER ETAPAS DE IMPLANTACIÓN", AL CUAL LO ACOMPAÑA EN APOYO EL LIC. RAMIRO LÓPEZ SALES**

ZAPOPAN, JALISCO., A 22 DE FEBRERO DEL 2016.
RECIBI DE LA DIRECCIÓN DE ADMINISTRACIÓN Y FINANZAS DEL INSTITUTO DE MOVILIDAD Y TRANSPORTE DEL ESTADO DE JALISCO LA CANTIDAD DE: **7,388.37 (SIETE MIL TRECIENTOS OCHENTA Y OCHO PESOS 37/100 M.N.)**
POR CONCEPTO DE PASAJES, VIATICOS Y DEMÁS GASTOS DEVENGADOS
EN LA CIUDAD DE PUERTO VALLARTA, JALISCO

GASTOS DE PASAJES, VIÁTICOS Y DEMÁS

CONCEPTO	LUNES	MARTES	MIÉRCOLES	JUEVES	VIERNES	SÁBADO	DOMINGO	TOTAL
DESAYUNO			256.00	256.00	256.00			768.00
COMIDA			404.00	404.00	404.00			1,212.00
CENA			256.00	256.00				512.00
HOSPEDAJE			1,614.00	1,614.00				3,228.00
PASAJES								-
TRANSP. INT.								-
SERV. TELEF.								-
LAVANDERIA								-
SUMAS	-	-	2,530.00	2,530.00	660.00	-	-	5,720.00

GASTOS DE TRANSPORTACIÓN

VEHÍCULO	MARCA	TIPO	MODELO	No. PLACAS	CILINDROS
	Toyota	Hilux	2015	JR-91135	4

POBLACIONES DE LA COMISION

POBLACIÓN	DISTANCIA KILOMETROS	CANTIDAD LITROS	PRECIO UNITARIO	IMPORTE	PEAJES
VIAJE REDONDO A PUERTO VALLARTA	670	70.53	13.16	928.13	678.00
RECORRIDO EN LA LOCALIDAD DE PUERTO VALLARTA	45	4.73	13.16	62.25	
				990.37	678.00
				SUB-TOTAL	1,668.37
				TOTAL	7,388.37

Zapopan, Jalisco, 22 de febrero del 2016.

RECIBIÓ	Vo. Bo.	AUTORIZÓ
ENRIQUE DE LA CRUZ CASTILLO SERVIDOR PÚBLICO COMISIONADO	LUIS NAZARIO RAMÍREZ ORTEGA DIRECTOR DE ADMINISTRACIÓN Y FINANZAS	MARIO CÓRDOVA ESPAÑA DIRECTOR GENERAL

Banorte 0772 2000 7407 9779 09

JALISCO
GOBIERNO DEL ESTADO

IMTJ-143/2016-DP
Zapopan, Jalisco, a 22 de febrero de 2016

ARQ. ENRIQUE DE LA CRUZ CASTILLO
DIRECTOR DE PLANEACIÓN
PRESENTE

ASUNTO: *Comisión.*

En mi carácter de Director General del Instituto de Movilidad y Transporte del Estado de Jalisco, lo comisiono a usted para que asista a la reunión de acuerdos con transportistas para el "Ordenamiento del Sistema Integrado de Transporte Metropolitano para la ciudad de Puerto Vallarta, Jalisco, y establecer etapas de implantación." la cual se llevará a cabo en la ciudad de Puerto Vallarta, Jalisco, su salida será el día 24 de febrero del presente año a las 08:30 hrs., y el regreso el día 26 del mismo mes y año a las 17:00 hrs.

Así mismo le informó que lo apoyará el Lic. Ramiro López Sales, y se trasladarán en la camioneta Oficial Toyota Hilux 2015 con número de placas JR-91135, misma que queda bajo su resguardo para esta comisión.

Sin más por el momento, aprovecho la ocasión para enviarle un cordial saludo.

ATENTAMENTE

DR. MARIO CÓRDOVA ESPAÑA
Director General del
Instituto de Movilidad y Transporte del Estado de Jalisco

c.c.p. Ing. Luis Nazario Ramírez Ortega.- Director de Administración y Finanzas.
c.p. Lic. Julia Camarena Díaz – Coordinadora de Recursos Humanos y Materiales
c.p. Archivo

MCE/crg

JALISCO
GOBIERNO DEL ESTADO

IMTJ-144/2016-DP
Zapopan, Jalisco, a 22 de febrero de 2016

LIC. RAMIRO LÓPEZ SALES
COORDINADOR DE MODELOS DE TRANSPORTE
PRESENTE

ASUNTO: *Comisión.*

En mi carácter de Director General del Instituto de Movilidad y Transporte del Estado de Jalisco, lo comisiono a usted para que asista a la reunión de acuerdos con transportistas para el "Ordenamiento del Sistema Integrado de Transporte Metropolitano para la ciudad de Puerto Vallarta, Jalisco, y establecer etapas de implantación." la cual se llevará a cabo en la ciudad de Puerto Vallarta, Jalisco, su salida será el día 24 de febrero del presente año a las 08:30 hrs., y el regreso el día 26 del mismo mes y año a las 17:00 hrs.

Así mismo, le informo que apoyará al Arq. Enrique De la Cruz Castillo y se trasladarán en la camioneta Oficial Toyota Hilux 2015, con número de placas JR-91135.

Sin más por el momento, aprovecho la ocasión para enviarle un cordial saludo.

ATENTAMENTE

DR. MARIO CÓRDOVA ESPAÑA
Director General del Instituto de Movilidad y Transporte del Estado de Jalisco

ARQ. ENRIQUE DE LA CRUZ CASTILLO
Director de Planeación

c.c.p. Ing. Luis Nazario Ramírez Ortega.- Director de Administración y Finanzas.
c.p. Lic. Julia Camarena Díaz – Coordinadora de Recursos Humanos y Materiales
c.p. Archivo

MCE/crg

COMBUSTIBLES DE LA BAHIA S.A. DE C.V.
R.F.C. CBA940202AB3
BLVD. PUERTA DE HIERRO 5200 INT 14
PUERTA DE HIERRO CP 45116
ZAPOPAN, ZAPOPAN
JALISCO

CARR A TEPIC 4572
GUADALUPE VICTORIA CP 48317
PTO. VALLARTA, PTO. VALLARTA
JALISCO
Estacion de Servicio No 8193
Clave Pemex 0000112313

No. Cliente: 94402 R.F.C. IMT130929RT2
INSTITUTO DE MOVILIDAD Y TRANSPORTE DEL ESTAD
O DE JALISCO
RAMON CORONA 180 PLANTA ALT
CENTRO CP 45100
ZAPOPAN, ZAPOPAN
JALISCO

Lugar de Expedicion: PTO. VALLARTA,JALISCO
Fecha: 26/02/2016 14:02:12
Serie: P Folio: 82599
Regimen Fiscal: PERSONAS MORALES DEL REGIMEN GEN
ERAL

37.99 LITRO 32011 MAGNA 11.40 432.96

SUBTOTAL	432.96
IVA 16.00%	67.04
TOTAL	500.00

QUINIENTOS PESOS 00/100 M.N.
Forma de Pago: PAGO EN UNA SOLA EXHIBICION
Metodo de Pago: EFECTIVO

Cadena Original:
||3.2|2016-02-26T14:02:12|ingreso|PAGO EN UN
A SOLA EXHIBICION|432.96|1.0000|MXN|500.00|EF
ECTIVO|PTO. VALLARTA, JALISCO|CBA940202AB3|CO
MBUSTIBLES DE LA BAHIA S.A. DE C.V.|BLVD. PUE
RTA DE HIERRO|5200|INT 14|PUERTA DE HIERRO|ZA
POPAN|ZAPOPAN|JALISCO|MEXICO|45116|CARR A TEP
IC|4572|GUADALUPE VICTORIA|PTO. VALLARTA|PTO.
VALLARTA|JALISCO|MEXICO|48317|PERSONAS MORAL
ES DEL REGIMEN GENERAL|IMT130929RT2|INSTITUTO
DE MOVILIDAD Y TRANSPORTE DEL ESTADO DE JALI
SCO|RAMON CORONA|180|PLANTA ALT|CENTRO|ZAPOPA
N|ZAPOPAN|JALISCO|MEXICO|45100|37.994|LITRO|M
AGNA|11.40|432.96|IVA|16.00|67.04|67.04||
Sello Digital:
lwEj4vfjtfOMWsAJImHy4rZBMEPMz1MyoGqCRtUB3UYD
fMn3CfYv+JRaNHsJ311NVHvrixFL3+opnoHk1Fz9XD4v5
hVjUNGq+txiTz8HGeITjCS3B/20NRLAH13wAm1z3qTOad
OeAG7V3w/qszfZYTvygQcy7NSbraqFIJEoFiM=

No. Certificado: 00001000000202429476
Año de Aprobacion: 2011
Numero de Aprobacion: 209528

Este documento es una representacion impresa

COMBUSTIBLES DE LA BAHIA S.A. DE C.V.
R.F.C. CBA940202AB3
BLVD. PUERTA DE HIERRO 5200 INT 14
PUERTA DE HIERRO CP 45116
ZAPOPAN, ZAPOPAN
JALISCO

CARR A TEPIC 4572
GUADALUPE VICTORIA CP 48317
PTO. VALLARTA, PTO. VALLARTA
JALISCO
Estacion de Servicio No 8193
Clave Pemex 0000112313

No. Cliente: 94402 R.F.C. IMT130929RT2
INSTITUTO DE MOVILIDAD Y TRANSPORTE DEL ESTAD
O DE JALISCO
RAMON CORONA 180 PLANTA ALT
CENTRO CP 45100
ZAPOPAN, ZAPOPAN
JALISCO

Lugar de Expedicion: PTO. VALLARTA,JALISCO
Fecha: 26/02/2016 14:02:12
Serie: P Folio: 82599
Regimen Fiscal: PERSONAS MORALES DEL REGIMEN GEN
ERAL

37.99 LITRO 32011 MAGNA 11.40 432.96

SUBTOTAL	432.96
IVA 16.00%	67.04
TOTAL	500.00

QUINIENTOS PESOS 00/100 M.N.
Forma de Pago: PAGO EN UNA SOLA EXHIBICION
Metodo de Pago: EFECTIVO

Cadena Original:
||3.2|2016-02-26T14:02:12|ingreso|PAGO EN UN
A SOLA EXHIBICION|432.96|1.0000|MXN|500.00|EF
ECTIVO|PTO. VALLARTA, JALISCO|CBA940202AB3|CO
MBUSTIBLES DE LA BAHIA S.A. DE C.V.|BLVD. PUE
RTA DE HIERRO|5200|INT 14|PUERTA DE HIERRO|ZA
POPAN|ZAPOPAN|JALISCO|MEXICO|45116|CARR A TEP
IC|4572|GUADALUPE VICTORIA|PTO. VALLARTA|PTO.
VALLARTA|JALISCO|MEXICO|48317|PERSONAS MORAL
ES DEL REGIMEN GENERAL|IMT130929RT2|INSTITUTO
DE MOVILIDAD Y TRANSPORTE DEL ESTADO DE JALI
SCO|RAMON CORONA|180|PLANTA ALT|CENTRO|ZAPOPA
N|ZAPOPAN|JALISCO|MEXICO|45100|37.994|LITRO|M
AGNA|11.40|432.96|IVA|16.00|67.04|67.04||
Sello Digital:
lwEj4vfjtfOMWsAJImHy4rZBMEPMz1MyoGqCRtUB3UYD
fMn3CfYv+JRaNHsJ311NVHvrixFL3+opnoHk1Fz9XD4v5
hVjUNGq+txiTz8HGeITjCS3B/20NRLAH13wAm1z3qTOad
OeAG7V3w/qszfZYTvygQcy7NSbraqFIJEoFiM=

No. Certificado: 00001000000202429476
Año de Aprobacion: 2011
Numero de Aprobacion: 209528

Este documento es una representacion impresa
de un CFDI

RAPIDEZ, ATENCIÓN Y SERVICIO

Domicilio Fiscal:
Servicio Los Delfines S. A. de C. V.
Dom : Av. Acueducto No. 1555
Col : Los Girasoles, C.P. 45130
Cd : Zapopan, Jalisco, MEXICO
RFC : SDE021121CAA
REGIMEN GENERAL DE LEY PERSONAS MORALES

Lugar de Expedicion:
Av. Acueducto No. 1555
Los Girasoles
Zapopan, Jalisco, MEXICO

SIC : 112483 ES : E08363

Serie	Folio	Hoja
E	168091	1/1

Fecha y Hora	
2016-02-29	07:35:20

Cliente CNet 170102

Nombre : INSTITUTO DE MOVILIDAD Y TRANSPORTE DEL ESTADO DE JALISCO
Domicilio : RAMON CORONA No. 180 PLANTA ALTA
Colonia : ZAPOPAN CENTRO, CP: 45100
Ciudad : ZAPOPAN, JALISCO, MEXICO
RFC : IMT130929RT2

Tipo Comprobante : ingreso
Certificado Emisor : 00001000000202620662
Folio Fiscal : 61983315-c793-4b5d-bfb0-21b2685ef2d4
Certificado SAT : 00001000000301634628
Fecha Hora Certif : 2016-02-29T07:35:06

EFECTOS FISCALES AL PAGO

PAGO EN UNA SOLA EXHIBICION

Cantidad	Código	Descripción	U/M	Tasa IVA	Precio Unitario	Importe Neto
37.235	32011	GASOLINA MAGNA PEMEX 32011	LT	IVA 16.00	11.395400	424.31

FOLIOS(6244517 ,)

METODO DE PAGO: Efectivo
NUMERO CUENTA :

IMPORTE CON LETRA

CUATROCIENTOS NOVENTA PESOS CON 01/100 MN

Sub Total: $	424.31
IVA 16 %: $	65.70
Total: $	490.01
Moneda:	MXN

Cadena original del complemento de certificación digital del SAT:

||1.0|61983315-c793-4b5d-bfb0-21b2685ef2d4|2016-02-29T07:36:06|J/fJVi0C1eZ1J50/G31WCXABc2CaVOWsldsYfB759CUArOgjKEOxx3yH5UisUJ1aakg4+E4ICy7C2o/QngxeNHvFT0T39O93+5H+aBwdErcp7BDpnYLpYN6KPjEMkrPtwiNnACx+JD6OQS1KcYy91G8nuuxyzdFIYmvy7XpCyqs=|00001000000301634628||

Sello digital del Emisor:

J/fJVi0C1eZ1J50/G31WCXABc2CaVOWsldsYfB759CUArOgjKEOxx3yH5UisUJ1aakg4+E4ICy7C2o/QngxeNHvFT0T39O93+5H+aBwdErcp7BDpnYLpYN6KPjEMkrPtwiNnACx+JD6OQS1KcYy91G8nuuxyzdFIYmvy7XpCyqs=

Sello digital del SAT:

WautYC2/E4xsS0ltX/SNmxuLnN9JoWlM4yh957n+N69bItjzV8MVWVJ6lDmLWbnLH5JmHSq7Y9KjrvaeQBK3ck1d/r8M569cUTixtD182zvl/e1b5aiNiPw4+npQuQK1At0q5WB3iNJo/kpPlww+l6UZ7wfUPXRXRZiErgI34rc=

Factura Emitida por el sistema CONTROLNET www.controlnet.com.mx

ESTE DOCUMENTO ES UNA REPRESENTACION IMPRESA DE UN CFDI

CELACANTO SERVICIOS TURISTICOS, S. DE R.L. DE C.V.
NAPOLEON 115
VALLARTA NORTE
GUADALAJARA, JAL, 44960
MEXICO **R.F.C.:** CST-130524-F67
Regimen Fiscal: REGIMEN GENERAL DE LEY PERSONAS MORALES

Expedido en:
AV. PASEO DE LA MARINA 163 1
MARINA VALLARTA
PUERTO VALLARTA, JAL, 48335

1 / 1 11:57:47

Serie y Folio: **CST 00004511**
Fecha : **26 de Febrero 2016**
Folio Fiscal: **397FE95F-B9E6-4353-99EB-1564611351CF**
Certificación: **2016-02-26T12:20:11**
Certificado SAT: **00001000000202864530**
Certificado Emisor: **00001000000300298474**

INSTITUTO DE MOVILIDAD Y TRANSPORTE DEL ESTADO DE JALISCO
RAMON CORONA 180 PLANTA ALTA
COL. ZAPOPAN CENTRO
ZAPOPAN, JAL, 45100
MEXICO

R.F.C.: **IMT-130929-RT2**

Fecha	Descripcion	Cantidad	Precio	Importe
02/26/2016	HABITACIONES HOSPEDAJE DEL 24 Y 25 DE FEBRERO DE 2016	1.00	2,712.60	2,712.60

Tres Mil Doscientos Veintiocho Pesos 00/100 M.N.

Subtotal:	2,712.60
I.V.A. 16.00 :	434.02
I.S.H. 3.00 :	81.38
Exentos :	.00
T o t a l:	**3,228.00**

Metodo de Pago: No Identificado **Cuenta:** No Identificado

Sello Digital:
Hm22gwUNC6sxrElIScKiyYHlbG8I9lvlrlj3BHlmxcBze+QNiIV9e0blbqM87q6E5boQy7KpuQygSWkYUUhC5fJhjclCvXp9ohDiZV+5xF5rX3LjqvwKvn/Ph5C3qFmKmvbAlTjKbopMBGJGHuykX8WprL7Cojx4KPIAG7KUoLA=
Sello Digital SAT:
B0FzhTlRqrAbTKBWbc3dLUTSgS3zD/9VZoz6FfOJGzbuAQeg0160xTPRd3s02Su7/uEoODFc+ZlmDoMRebiT/U8HYALzQPmFu8I7tpiXKc/fdl44OmpVRbfEBG+zEABdGyM/ZOJwUJ9OsaV9oxhsxEvzQFsJQ8vYup885NFcV/Q=
Cadena Original:
||1.0|397FE95F-B9E6-4353-99EB-1564611351CF|2016-02-26T12:20:11|Hm22gwUNC6sxrElIScKiyYHlbG8I9lvlrlj3BHlmxcBze+QNiIV9e0blbqM87q6E5boQy7KpuQygSWkYUUhC5fJhjclCvXp9ohDiZV+5xF5rX3LjqvwKvn/Ph5C3qFmKmvbAlTjKbopMBGJGHuykX8WprL7Cojx4KPIAG7KUoLA=|00001000000202864530||

Este documento es una representación impresa de un CFDI

Pago en una sola exhibición

Plaza de Cobro: ARENAL
Carril/Via: 3 Cobrador: 516708
Ticket: 120681 Folio: 129940
Fecha/hora: 2016-02-24 09:49:39
Categoría: L 0 km/h
Medio de pago: Efectivo

Importe	IVA	Total
94.83 Pesos	15.17 Pesos	110.00 Pesos

ENTRONQUE TEQUEPEXPAN

CARRIL 4A
FOLIO: 0001487433
24/02/2016 10:49:58
CLASE A1

IMPORTE:	IVA:	TOTAL:
47.41	7.59	$ 55.00

CARRIL 8 A
FOLIO: 0000866680
24/02/2016 11:01:38
CLASE A1

IMPORTE:	IVA:	TOTAL:
119.83	19.17	$ 139.00

SCT
SECRETARIA DE COMUNICACIONES Y TRANSPORTES
caminos y puentes federales

PLAZA DE COBRO:0053 COMPOSTELA
24/02/2016 11:27:28
Folio: 0000053158 CARRIL: 1523A
CLASE : A1 TOTAL:$35.00
Facturacion:B1KF 7K67 2I9C ZMM8 HK

SCT
SECRETARIA DE COMUNICACIONES Y TRANSPORTES

caminos y puentes federales

PLAZA DE COBRO:0053 COMPOSTELA
26/02/2016 15:25:30
Folio: 0000047310 CARRIL: 1521B
CLASE : A1 TOTAL:$35.00
Facturacion:RM7B 9CJK ZKUI 7DMV HB

ENTRONQUE `EQUEPEXPAN

CARRIL 2B
FOLIO: 0001274536
26/02/2016 15:59:23
CLASE A1

IMPORTE:	IVA:	TOTAL:
47.41	7.59	$ 55.00

PLAZA DE COBRO: BARRANCAS
AUTOPISTA GUADALAJARA TEPIC
CARRIL 3 B
FOLIO: 0001528478
26/02/2016 17:25:14
CLASE A1

IMPORTE:	IVA:	TOTAL:
119.83	19.17	$ 139.00

Queja o sugerencia:
guadalajaratepic@ideal.com.mx

Plaza de Cobro: ARENAL
Carril/Via: 23 Cobrador: 559661
Ticket: 151283 Folio: 177914
Fecha/hora: 2016-02-26 17:57:31
Categoría: L R91135 0 km/h
Medio de pago: Efectivo

Importe	IVA	Total
94.83 Pesos	15.17 Pesos	110.00 Pesos

JALISCO
GOBIERNO DEL ESTADO

IMTJ
Instituto de Movilidad y Transporte del Estado de Jalisco

INSTITUTO DE MOVILIDAD Y TRANSPORTE DEL ESTADO DE JALISCO

VIAJES OFICIALES 2016

DIRECCIÓN DE PLANEACIÓN

NOMBRE	PUESTO	FECHA Y HORA DE SALIDA	FECHA Y HORA DE REGRESO	ORIGEN	DESTINO	MOTIVO DEL VIAJE	OBJETO	AGENDA	RESULTADOS	SEGUIMIENTO	MONTO PASAJES	MONTO VIÁTICOS	HOSPEDAJE
Enrique de la Cruz Castillo y Ramiro López Sales	Director de Planeación y Coordinador de Modelos de Transporte	24/02/2016 a las 8:00 horas del día	26/02/2016 a las 19:00 horas del día	Zapopan, Jal.	Puerto Vallarta, Jal.	Asistencia a las sesiones informativas con transportistas y autoridades estatales, municipales y medios informativos.	Responder a las necesidades de movilidad de la localidad y establecer agenda de trabajo para la implantación	Miércoles 24, reunión de la mesa técnica del sistema integrado de transporte de P. Vallarta. Jueves 25, Recopilación de información para la transición del modelo de transporte, Viernes 26 Verificación de los datos entregados y presentación de resultados preliminares	Bases de información para iniciar los procesos de sustitución de vehículos, basados en la vigencia que marca la norma y en los aspectos físico - operativos para determinar la tipología de las unidades.	Afinación del sistema de transporte propuesto basado en las definiciones y datos proporcionados por la mesa técnica.		$4,160.01	$3,228.00

Póliza de Egresos

FECHA 2 / Marzo / 2016 | POLIZA No.

CUENTA	SUB. CTA.	NOMBRE	PARCIAL	DEBE	HABER
500		Gastos y Servicios Generales		$ 3055.44	
	200/005	Arrendamiento de Mobiliario			
100		Bancos			$ 3055.44
	102/002	Cuenta Maestra/Inti			

SUMAS IGUALES

CONCEPTO

Pago Factura A 8970 correspondiente al periodo 15/01/2016 al 15/02/2016 [illegible]

CONTROL	HECHO POR	REVISADO	AUTORIZADO	AUXILIARES	DIARIO
					E-016

PE-1005 pcform®

7 50 281 971025

BBVA Bancomer

02/03/2016 1:17:34 PM

COMPROBANTE

Mis operaciones frecuentes - Traspasos a otros bancos

INSTITUTO DE MOVILIDAD Y TRASPORTE DEL ESTADO DE J

02/03/2016

Resultado del traspaso

Cuenta de retiro:	0195167078
Tipo de operación:	Interbancario con / sin chequera
Banco destino:	HSBC
Cuenta de depósito:	021320040484775418
Nombre del beneficiario:	COPIADORAS OCHOA SA DE CV
Nombre corto:	COPIAOCHOA
Importe:	$3,055.44
Fecha de operación:	02/03/2016
Forma de depósito:	DIA SIGUIENTE
Concepto de pago:	FACTURA A 8970
Referencia numérica:	020316
Folio de internet:	7529329043

Puedes obtener tu Comprobante Electrónico de Pago (CEP) en la pagina de Banxico.
https://www.banxico.org.mx/cep/

El traspaso se encuentra en proceso de validación y aplicación, le recomendamos verificar el depósito en el banco destino.

BBVA BANCOMER, S.A., INSTITUCION DE BANCA MULTIPLE, GRUPO FINANCIERO BBVA BANCOMER.

Cerrar Imprimir

TECNOCOPY
TECNOLOGÍA EN COPIADORAS MULTIFUNCIONALES

Factura

SERIE: A

FOLIO: 8970

FECHA: 24/2/2016 15:39:41

Documento Válido

Copiadoras Ochoa, S.A. de C.V.

COC100722JV0 Cruz Verde No. 521 Artesanos,
Guadalajara 44200
Guadalajara Jalisco Mexico

www.tecnocopy.com.mx

Cliente: Instituto de Movilidad y Transporte del Estado de Jalisco
R.F.C.: IMT130929RT2
Domicilio: Ramón Corona No. 180
Teléfono: (33) 1377-8888 **Colonia:** Centro **C.P.:** 45100
Ciudad: Zapopan **Estado:** Jalisco **País:** México

Lugar de Expedición: CRUZ VERDE 521 , ARTESANOS, 44200, GUADALAJARA, GUADALAJARA, JALISCO, MEXICO

Cantidad	Unidad	Concepto / Descripción	Valor Unitario	Importe
8,000.00	NO APLICA	Copias / Impresiones Monocromáticas **Consumo mensual de copias elaboradas en su domicilio del 15 de Enero al 15 de Febrero 2016 (165,417-160,845)copia(55,593-53,860)scan Modelo:Taskalfa 400ci**	0.18	1,440.00
597.00	NO APLICA	Copias / Impresiones a Color **Consumo mensual de copias elaboradas en su domicilio del 15 de Enero al 15 de Febrero 2016 (109,692-109,095)impresiones Taskalfa 400ci**	2.00	1,194.00

Importe con letra
TRES MIL CINCUENTA Y CINCO PESOS 44/100 M.N.
Método de Pago
Cheque Bancomer

SUBTOTAL:	2,634.00
I.V.A.:	421.44
TOTAL:	3,055.44

FIRMA DE CONFORMIDAD

Este documento es una representación impresa de un CFDI
*Efectos fiscales al pago
PAGO EN UNA SOLA EXHIBICION

Serie del Certificado del emisor:	00001000000300555761
Folio fiscal:	88A721CB-9036-4D1E-825C-E8DC26BC6618
No de Serie del Certificado del SAT:	00001000000202864883
Fecha y hora de certificación:	Febrero 24 2016 - 15:39:59

Sello digital del CFDI

GU7Omd6CTN9Way198qBcqj6Ws7239vvT1GTCXGNa0NsB2qbNEAVyWCpzdC1SGDqc7HIghV471COktCKfsxRIm/
kVjSEbJzpcJXgmZOzYB/7pQBsa5+Jh6wKTCeNxUrk/J4ZKkJ/bH1Jmm+NpW7Xyhu22OQeafONFhLyDP0q41Jk=

Sello del SAT

AlpkYDpXO2KUbdTIHk1FSZIX1GqTpKaJ100rjWyivg1lwv/v824j+aDYUvPMcyk66EeyA6359NT+L4He
CuTHrrY6LREYjjqTUPfkkRnKdSEPKVOn4PDD6J8yoHQ8ihotVyODQZzggxLly6xc3xEuEywICrfkTQjL
DBFS9AIKzc8=

Cadena original del complemento de certificación digital del SAT

||1.0|88A721CB-9036-4D1E-825C-E8DC26BC6618|2016-02-24T15:39:59|GU7Omd6CTN9Way198
qBcqj6Ws7239vvT1GTCXGNa0NsB2qbNEAVyWCpzdC1SGDqc7HIghV471COktCKfsxRIm/kVjSEbJzpcJ
XgmZOzYB/7pQBsa5+Jh6wKTCeNxUrk/J4ZKkJ/bH1Jmm+NpW7Xyhu22OQeafONFhLyDP0q41Jk=|0000
100000020286488 3||

Póliza de Egresos

FECHA 2 / marzo / 2016

POLIZA No.

CUENTA	SUB. CTA.	NOMBRE	PARCIAL	DEBE	HABER
500		Gastos y Servicios Generales		$ 1'629 663 76	
	200/035	Servicios Profesionales y Técnicos			
100		Bancos			$ 1'404 336 24
	102/002	Cuenta Maestra/Int			
200		Acreedores Diversos			$ 225 327 52
	101/039	BKT			

SUMAS IGUALES

CONCEPTO

Pago Factura A 159 por servicio prestado durante el mes diciembre 2015 segun contrato 130/14

CONTROL	HECHO POR	REVISADO	AUTORIZADO	AUXILIARES	DIARIO
					E-017

PE-1005 pcform®

7 501281 971025

BBVA Bancomer

02/03/2016 1:09:23 PM

COMPROBANTE

Mis operaciones frecuentes - Traspasos Bancomer

INSTITUTO DE MOVILIDAD Y TRASPORTE DEL ESTADO DE J

02/03/2016

Resultado de transferencia

Cuenta de retiro:	0195167078
Cuenta de depósito:	0164281519
Nombre del tercero:	BKT BICIPUBLICA SA D E CV
Fecha de operación:	02/03/2016
Nombre corto:	BICIPUBLIC
Importe:	$1,404,336.24
Folio de Internet:	0093290026

El envío de los fondos en la cuenta del beneficiario quedará efectuado en el transcurso del día. Le recomendamos verificar su aplicación en la opción de Saldos y movimientos de su cuenta de retiro.

La comisión por operación será aplicada el fin de mes y dependerá de la tarifa contratada para su servicio de Banca en Línea.

BBVA BANCOMER, S.A., INSTITUCION DE BANCA MULTIPLE, GRUPO FINANCIERO BBVA BANCOMER.

Cerrar Imprimir

BKT BICIPUBLICA S.A. DE C.V.

Régimen Fiscal:
Personas Morales: Regimen General de Ley

Dirección:
AV. FEDERALISMO #403
CENTRO GUADALAJARA
JALISCO 44100

R.F.C.: BBI081205499
Teléfono: (33)3613-1230
Correo:

Lugar de Expedición:
Guadalajara, Jal

Tipo de Comprobante: ingreso
Número de factura:
A 159
Fecha y hora de expedicion:
01/mar./2016 13:22:25

Número de Certificado:
00001000000203340828
No. Certificado SAT:
00001000000203352843
Fecha de Certificación:
01/mar./2016 13:25:52
UUID:
7C11E6CB-7699-4D43-89D4-FE5944D083FC
Forma de Pago:
PAGO EN UNA SOLA EXHIBICION
Método de Pago:
NO IDENTIFICADO
Número de Cuenta de Pago:
0000
Folio Fiscal Original:

Este documento es una representación impresa de un CFDI.

Cliente: INSTITUTO DE MOVILIDAD Y TRANSPORTE DEL ESTADO DE JALISCO
Dirección: RAMÓN CORONA #180 P - LANTA ALTA
ZAPOPAN CENTRO ZAPOPAN
JALISCO C.P. 45100
R.F.C.: IMT130929RT2

Cantidad	Unidad de Medida	Descripción	Precio Unitario	Importe
1	1	SERVICIO PRESTADO DURANTE EL MES DE DICIEMBRE DEL CONTRATO 130/14	1,404,882.55	1,404,882.55

Importe con letra:
UN MILLON SEISCIENTOS VEINTINUEVE MIL SEISCIENTOS SESENTA Y TRES PESOS 76/100 M.N.

Subtotal	**1,404,882.55**
IVA: 16 %	**224,781.21**
Total	**1,629,663.76**

Cadena Original del Timbre:
||1.0|7C11E6CB-7699-4D43-89D4-FE5944D083FC|2016-03-01T13:25:52|Jx52uU95xrBUbxAyzc68pW4w3W1kXhJBiJC4o43CsEbAJ3SjJ5kD5aRJCKfvLNRni3vNFNfOU0J+itNPo6HyBIlblSdJcQSbCTJbhufs/preoO4JpaoPouFQW0vTRLrqPZGlbtzjneWOC30WG53ci+utHOiGzipOTzfgmSQ7/yA=|00001000000203352843||

Sello Digital del Emisor:
Jx52uU95xrBUbxAyzc68pW4w3W1kXhJBiJC4o43CsEbAJ3SjJ5kD5aRJCKfvLNRni3vNFNfOU0J+itNPo6HyBIlblSdJcQSbCTJbhufs/preoO4JpaoPouFQW0vTRLrqPZGlbtzjneWOC30WG53ci+utHOiGzipOTzfgmSQ7/yA=

Sello Digital del SAT:
X5VBvB5YuwGg7yVEmTW8+NPI/IfWZRBICDU8nSyHYLSs9i6GihMTzuk/kBHNoQv/UJfT+fAUX+3flwjVSxSNuDp801kwE2MudisSEedPDEjNj+uheFyC8HbttozpZCxghkYOzVeE8cZ0t3rFBCWWo1KBUeoMhSAmiUGH9lSa2jg=

BKT BICIPUBLICA S.A. DE C.V.

Régimen Fiscal:
Personas Morales: Regimen General de Ley

Dirección:
AV. FEDERALISMO #403
CENTRO GUADALAJARA
JALISCO 44100

R.F.C.: BBI081205499
Teléfono: (33)3613-1230
Correo:

Lugar de Expedición:
Guadalajara, Jal

Tipo de Comprobante: ingreso
Número de factura:
A 158
Fecha y hora de expedicion:
15/feb./2016 12:40:05

Número de Certificado:
00001000000203340828
No. Certificado SAT:
00001000000203352843
Fecha de Certificación:
15/feb./2016 12:43:25
UUID:
1F2B9E26-1FD4-41A5-A393-7EA3BAC5EEE0
Forma de Pago:
PAGO EN UNA SOLA EXHIBICION
Método de Pago:
NO IDENTIFICADO
Número de Cuenta de Pago:
0000
Folio Fiscal Original:

Este documento es una representación impresa de un CFDI.

Cliente: INSTITUTO DE MOVILIDAD Y TRANSPORTE DEL ESTADO DE JALISCO
Dirección: RAMÓN CORONA #180 P - LANTA ALTA
ZAPOPAN CENTRO ZAPOPAN
JALISCO C.P. 45100
R.F.C.: IMT130929RT2

Cantidad	Unidad de Medida	Descripción	Precio Unitario	Importe
1	1	SERVICIO PRESTADO DURANTE EL MES DE DICIEMBRE DEL CONTRATO 130/14	1,404,882.55	1,404,882.55

Importe con letra:
UN MILLON SEISCIENTOS VEINTINUEVE MIL SEISCIENTOS SESENTA Y TRES PESOS 76/100 M.N.

Subtotal	**1,404,882.55**
IVA: 16 %	**224,781.21**
Total	**1,629,663.76**

Cadena Original del Timbre:
||1.0|1F2B9E26-1FD4-41A5-A393-7EA3BAC5EEE0|2016-02-15T12:43:25|SoKDTqB/J3X24Br5ixS5cgSU/65KxmADN9dOmK+03BzeukcoyWFjeOXeDB9Mre431ExElMnTpm2JAhcdgjrIofN94ZxHqlcKvv5boQ0MxRmGnSmsNZMLc+BxBylFDkAEPPwxm1uQ5j6G/a5m6wrEHALcnLm5W9rtrAW3rsSn9bQ=|00001000000203352843||

Sello Digital del Emisor:
SoKDTqB/J3X24Br5ixS5cgSU/65KxmADN9dOmK+03BzeukcoyWFjeOXeDB9Mre431ExElMnTpm2JAhcdgjrIofN94ZxHqlcKvv5boQ0MxRmGnSmsNZMLc+BxBylFDkAEPPwxm1uQ5j6G/a5m6wrEHALcnLm5W9rtrAW3rsSn9bQ=

Sello Digital del SAT:
MXJJusQgPZtrshua7jdQJZDFyAluOi/TT0/6OZIm1kzrH6N87raZMKfzcxRL6TRN9dsndWAw+jxNoeEvvkE1QHgf51hLb+u+YLLce37oIBokjPwNRoi+57iGlmgs5jPaGyX4QOotDdpcmJ10emIe4Mf1rBsrzTSuHHwxx4MfBLA=

Cancelada

Póliza de Egresos

FECHA 2/marzo/2016 | POLIZA No.

CUENTA	SUB. CTA.	NOMBRE	PARCIAL	DEBE	HABER
500		Costos y Servicios Generales		$ 1269095	
	200/011	Servicio de Energía Eléctrica			
100		Bancos			$ 7649⁻
	102/002	Cuenta Maestra/Imtj			
100		Deudores Diversos			$ 5041⁹⁵
	103/046	Comisión Federal Electricidad			

SUMAS IGUALES

CONCEPTO

Pago del Servicio de Energía Eléctrica

CONTROL	HECHO POR	REVISADO	AUTORIZADO	AUXILIARES	DIARIO
					E-018

PE-1005 pcform®

7 501281 971025

BBVA Bancomer

02/03/2016 1:14:00 PM

COMPROBANTE

Mis operaciones frecuentes - Pago de servicios

INSTITUTO DE MOVILIDAD Y TRASPORTE DEL ESTADO DE J

02/03/2016

Resultado del pago

Nombre de la empresa a pagar:	BANCOMER LUZ/CFE
Número de convenio:	0578869
Moneda del convenio:	Pesos
Cuenta de retiro:	00195167078
Referencia:	01441010315014160305
Concepto:	0000076497
Importe M.N.:	$7,649.00
Fecha de operación:	02/03/2016
Folio de Internet:	0093290038
Guía CIE:	210210

BBVA BANCOMER, S.A., INSTITUCION DE BANCA MULTIPLE, GRUPO FINANCIERO BBVA BANCOMER.

Cerrar

Imprimir

AVISO RECIBO

CFE Comisión Federal de Electricidad
Av. Paseo de la Reforma Núm. 164, Col. Juárez, México, D.F. C.P. 06600,
RFC: CFE370814-QI0

Nombre y Domicilio

OCOIT
180 RAMON CORONA
ALDAMA CUAHUTEMOC Y OSG PEND MOD PAB $1,799
ZAPOPAN (CENTRO)
ZAPOPAN, JAL.

Total a pagar del periodo facturado

$7,649.00
(SIETE MIL SEISCIENTOS CUARENTA Y NUEVE PESOS 00/100 M.N.)

Número de servicio

441 010 315 014

Fecha límite de pago

05 MAR 16

Cuenta	Uso	Tarifa	Hilos
30DX14P020020860	General < 25kW	02	3

Información importante

Corte a partir de 06 MAR 16.
Su consumo de energía eléctrica está dentro del rango excedente.

Medición de consumo

Num. de Medidor	Lectura actual	Lectura anterior	Mult.	Consumo kWh
49RB34	35555	33061	1	2494

Periodo Consumo	Días	Promedio Diario en kWh	Promedio Diario en $
22 DIC 15 AL 19 FEB 16	59	42.27	**129.64**

Apoyo gubernamental

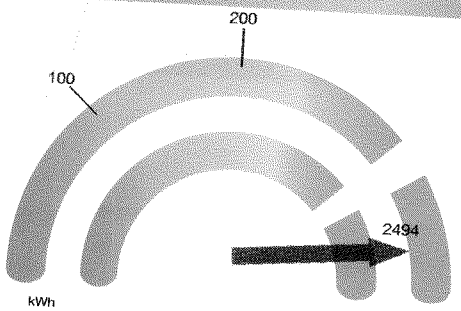

La gráfica representa tu consumo de energía y el nivel de uso

Facturación

Concepto	kWh	Precio	Subtotal
1er. Escalón	100	1.981	198.10
2do. Escalón	100	2.390	239.00
Excedente	2,294	2.634	6,042.39
Cargo fijo (2)		56.910	113.82
Suma	2,494		6,593.31

Importe de la facturación

Energía	6,593.31
IVA 16%	1,054.93
Fac. del Periodo	7,648.24
Adeudo Anterior	10,996.85
Su Pago	-10,996.00
Total	**$7,649.09**

Escanea el código si quieres ir a la página web

Fecha, hora y lugar de impresión: 23 FEB 16 07:27:19 hrs. Sta.Cecilia s/n Santa Margarita Zapopan Zapopan Jalisco Mexico 45010

Número de servicio: 441010315014
01 441010315014 160305 000007649 7

-153-

Total a pagar:
$7,649.00
(SIETE MIL SEISCIENTOS CUARENTA Y NUEVE PESOS 00/100 M.N.)

Cuenta: 30DX14P020020860 **Clave de envío:** Repartir

AVISO RECIBO

CFE Comisión Federal de Electricidad
Av. Paseo de la Reforma Núm. 164, Col. Juárez, México, D.F. C.P. 06600.
RFC: CFE370814-QI0

Nombre y Domicilio
C E I T
180 RAMON CORONA
CUAUHTEMOC
ZAPOPAN (CENTRO)
ZAPOPAN, JAL.

Total a pagar del periodo facturado
$0.00
(CERO PESOS 00/100 M.N.)

Número de servicio
441 010 315 006

Fecha límite de pago
05 MAR 16

Cuenta	Uso	Tarifa	Hilos
30DX14P020020865	General < 25kW	02	3

Información importante
Corte a partir de 06 MAR 16.
Su consumo de energía eléctrica está dentro del rango excedente.

Medición de consumo

Num. de Medidor	Lectura actual	Lectura anterior	Mult.	Consumo kWh
BF7806	61685	60044	1	1641

Periodo Consumo	Días	Promedio Diario en kWh	Promedio Diario en $
22 DIC 15 AL 19 FEB 16	59	27.81	0.00

Apoyo gubernamental

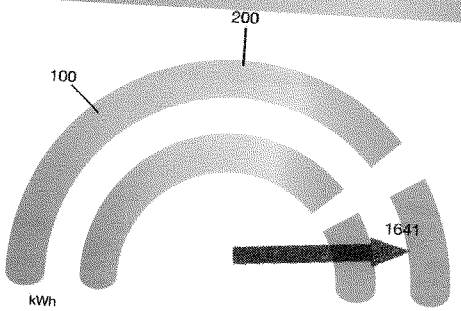

La gráfica representa tu consumo de energía y el nivel de uso

Facturación

Concepto	kWh	Precio	Subtotal
1er. Escalón	100	1.981	198.10
2do. Escalón	100	2.390	239.00
Excedente	1,441	2.634	3,795.59
Cargo fijo (2)		56.910	113.82
Suma	1,641		4,346.51

Importe de la facturación

Energía	4,346.51
IVA 16%	695.44
Fac. del Periodo	5,041.95
Credito Aplic. Fac.	-5,041.95
Diferencia por redondeo	0.58
Total	**$0.58**

Escanea el código si quieres ir a la página web

¡CUIDADO!
QUE NO TE SORPRENDAN
CFE NUNCA OFRECE DESCUENTOS EN EL PAGO DE TU RECIBO DE LUZ.

Fecha, hora y lugar de impresión: 23 FEB 16 07:27:19 hrs. Sta.Cecilia s/n Santa Margarita Zapopan Zapopan Jalisco Mexico 45010

Número de servicio: 441010315006
01 441010315006 160305 000000000 0

-154-

Total a pagar:
$0.00
(CERO PESOS 00/100 M.N.)

Cuenta: 30DX14P020020865 **Clave de envío:** Repartir

Póliza de Egresos

FECHA 2 | Marzo | 2016

POLIZA No.

CUENTA	SUB. CTA.	NOMBRE	PARCIAL	DEBE	HABER
500		Gastos y Servicios Generales		$ 1635.17	
	200 | 018	Viaticos			
100		Bancos			$ 49.21
	102 | 002	Cuenta Maestra | ITNT)			
100		Deudores Diversos			$ 1585.96
	105 | 039	Joselus Santana			

SUMAS IGUALES

CONCEPTO

Comprobación de Viaticos al Lagos de Moreno, Jalisco el dia 22 | Febrero | 2016.

CONTROL	HECHO POR	REVISADO	AUTORIZADO	AUXILIARES	DIARIO
					E-019

PE-1005 pcform®

7 501281 971025

BBVA Bancomer

02/03/2016 1:23:38 PM

COMPROBANTE

Traspasos a terceros - Realizar una operación - MN - Cuenta con / sin chequera

INSTITUTO DE MOVILIDAD Y TRASPORTE DEL ESTADO DE J

02/03/2016

Resultado del traspaso

Cuenta de retiro:	0195167078
Cuenta de depósito:	2748326142
Nombre del tercero:	JOSE LUIS SANTANA VERDUZCO
Importe:	$49.21
Fecha de operación:	02/03/2016
Folio de Internet:	0093290059

La comisión por operación será aplicada el fin de mes y dependerá de la tarifa contratada para su servicio de Banca en Línea.

BBVA BANCOMER, S.A., INSTITUCION DE BANCA MULTIPLE, GRUPO FINANCIERO BBVA BANCOMER.

Cerrar

Imprimir

JALISCO
GOBIERNO DEL ESTADO

IMTJ
Instituto de Movilidad y Transporte del Estado de Jalisco

RECIBO PARA COMPROBAR VIÁTICOS

BUENO POR 1,635.16

DATOS GENERALES	
DEPENDENCIA	**INSTITUTO DE MOVILIDAD Y TRANSPORTE DEL ESTADO DE JALISCO**
DIRECCIÓN /DEPARTAMENTO	**DIRECCIÓN DE PLANEACIÓN**
NOMBRE Y CATEGORIA DEL SERVIDOR PÚBLICO	**JOSÉ LUIS SANTANA VERDUZCO, DIRECTOR DE INVESTIGACIÓN Y PROYECTOS**
DESCRIPCIÓN DE LA COMISIÓN EFECTUADA	**VIAJE A LA CIUDAD DE LAGOS DE MORENO, JALISCO, EL DIA 22 DE FEBRERO DEL 2016 PARA ASISTIR A LA VISITA DE TRABAJO EN RELACIÓN A LA "INFRAESTRUCTURA DEL TRANSPORTE PÚBLICO EN LAGOS DE MORENO"**

ZAPOPAN, JAL., A 25 DE FEBRERO DEL 2016.

RECIBÍ DE LA DIRECCIÓN DE ADMINISTRACIÓN Y FINANZAS DEL INSTITUTO DE MOVILIDAD Y TRANSPORTE DEL ESTADO DE JALISCO LA CANTIDAD DE: **1,635.17 (UN MIL SEICIENTOS TREINTA Y CINCO PESOS 17/100 M.N.)**
POR CONCEPTO DE PASAJES, VIÁTICOS Y DEMÁS GASTOS DEVENGADOS **EN LA CIUDAD DE LAGOS DE MORENO, JALISCO,** ASI MISMO SOLICITO EL REEMBOLSO DE $ 49.21 (CUARENTA Y NUEVE PESOS 21/100 MN)

GASTOS DE PASAJES, VIÁTICOS Y DEMÁS

RECIBI 1,585.96

CONCEPTO	LUNES	MARTES	MIÉRCOLES	JUEVES	VIERNES	SÁBADO	DOMINGO	TOTAL
DESAYUNO	92.00							92.00
COMIDA	166.00							166.00
CENA	92.00							92.00
HOSPEDAJE								-
PASAJES								-
TRANSP. INT.								-
ESTAC. AEROP								-
LAVANDERIA								-
SUMAS	350.00	-	-	-	-	-	-	350.00

GASTOS DE TRANSPORTACIÓN

VEHÍCULO	MARCA	TIPO	MODELO	No. PLACAS	CILINDROS
	TOYOTA	HILUX	2015	JR-91135	4

POBLACIONES DE LA COMISION

POBLACIÓN	DISTANCIA KILOMETROS	CANTIDAD LITROS	PRECIO UNITARIO	IMPORTE	PEAJES
VIAJE REDONDO A LAGOS DE MORENO, JALISCO	410	46.90	13.16	617.17	668.00
				-	
				617.17	668.00
				SUB-TOTAL	1,285.17
				COMPROBADO	1,635.17
				REEMBOLSO	- 49.21

COMPROBÓ	Vo Bo	RECIBIÓ
JOSE LUIS SANTANA VERDUZCO SERVIDOR PÚBLICO COMISIONADO	MARIO CÓRDOVA ESPAÑA DIRECTOR GENERAL	LUIS NAZARIO RAMÍREZ ORTEGA DIRECTOR DE ADMINISTRACIÓN Y FINANZAS

Bancomer cuenta 2748326142

JALISCO
GOBIERNO DEL ESTADO

IMTJ
Instituto de Movilidad y Transporte del Estado de Jalisco

RECIBO PARA COMPROBAR VIÁTICOS

BUENO POR $1,585.96

DATOS GENERALES	
DEPENDENCIA	**INSTITUTO DE MOVILIDAD Y TRANSPORTE DEL ESTADO DE JALISCO**
DIRECCIÓN /DEPARTAMENTO	**DIRECCIÓN GENERAL**
NOMBRE Y CATEGORIA DEL SERVIDOR PÚBLICO	**JOSÉ LUIS SANTANA VERDUZCO – DIRECTOR DE INVESTIGACIÓN Y PROYECTOS**
DESCRIPCIÓN DE LA COMISIÓN EFECTUADA	**VIAJE A LA CIUDAD DE LAGOS DE MORENO, JALISCO, EL DIA 22 DE FEBRERO DEL 2016 PARA ASISTIR A LA VISITA DE TRABAJO EN RELACIÓN A LA "INFRAESTRUCTURA DEL TRANSPORTE PÚBLICO EN LAGOS DE MORENO"**

ZAPOPAN, JALISCO., A 19 DE FEBRERO DEL 2016.

RECIBI DE LA DIRECCIÓN DE ADMINISTRACIÓN Y FINANZAS DEL INSTITUTO DE MOVILIDAD Y TRANSPORTE DEL ESTADO DE JALISCO LA CANTIDAD DE: **1,585.96 (UN MIL QUINIENTOS OCHENTA Y CINCO PESOS 96/100 M.N.)**
POR CONCEPTO DE PASAJES, VIATICOS Y DEMÁS GASTOS DEVENGADOS
EN LA CIUDAD DE LAGOS DE MORENO, JALISCO.

GASTOS DE PASAJES, VIÁTICOS Y DEMÁS

CONCEPTO	LUNES	MARTES	MIÉRCOLES	JUEVES	VIERNES	SÁBADO	DOMINGO	TOTAL
DESAYUNO	92.00							92.00
COMIDA	166.00							166.00
CENA	92.00							92.00
HOSPEDAJE								-
PASAJES								-
TRANSP. INT.								-
SERV. TELEF.								-
LAVANDERIA								-
SUMAS	350.00	-	-	-	-	-	-	350.00

GASTOS DE TRANSPORTACIÓN

VEHÍCULO	MARCA	TIPO	MODELO	No. PLACAS	CILINDROS
	TOYOTA	HILUX	2015	JR-91135	4

POBLACIONES DE LA COMISION

POBLACIÓN	DISTANCIA KILOMETROS	CANTIDAD LITROS	PRECIO UNITARIO	IMPORTE	PEAJES
VIAJE REDONDO A LAGOS DE MORENO, JALISCO	410	43.16	13.16	567.96	668.00
				-	
				567.96	668.00
				SUB-TOTAL	1,235.96
				TOTAL	1,585.96

Cuenta BBVA Bancomer 2748326142

Zapopan, Jalisco, 19 de febrero del 2016.

RECIBIÓ	Vo. Bo.	AUTORIZÓ
JOSÉ LUIS SANTANA VERDUZCO SERVIDOR PÚBLICO COMISIONADO	LUIS NAZARIO RAMÍREZ ORTEGA DIRECTOR DE ADMINISTRACIÓN Y FINANZAS	MARIO CÓRDOVA ESPAÑA DIRECTOR GENERAL

JALISCO
GOBIERNO DEL ESTADO

IMTJ-139/2016-DIP
Zapopan, Jalisco, a 19 de febrero de 2016

ARQ. JOSÉ LUIS SANTANA VERDUZCO
DIRECTOR DE INVESTIGACIÓN Y PROYECTOS
PRESENTE

ASUNTO: *Comisión.*

En mi carácter de Director General del Instituto de Movilidad y Transporte del Estado de Jalisco, lo comisiono a usted para que asista a la visita de trabajo de "Infraestructura del Transporte Público en Lagos de Moreno" la cual se llevará a cabo en Lagos de Moreno, Jalisco, su salida será el día 22 de febrero del presente año a las 8:30 hrs y el regreso será el mismo día a las 20:00 hrs.

Su traslado será en la camioneta Oficial Toyota Hilux 2015 con número de placa JR-91135, misma que queda bajo su resguardo para esta comisión.

Sin más por el momento, aprovecho la ocasión para enviarle un cordial saludo.

ATENTAMENTE

IMTJ
Instituto de Movilidad y Transporte del Estado de Jalisco

DR. MARIO CÓRDOVA ESPAÑA
Director General del
Instituto de Movilidad y Transporte del Estado de Jalisco

c.c.p. Ing. Luis Nazario Ramírez Ortega.- Director de Administración y Finanzas.
c.p. Lic. Julia Camarena Díaz – Coordinadora de Recursos Humanos y Materiales
c.p. Archivo

MCE/crg

Obtención de factura fiscal en:
www.redviacorta.mx/facturacion
PLAZA DE COBRO: EL SUYA
TRAMO: GUADAJALARA - ZAPOTLANEJO
FOLIO = 5-0009036781 CARRIL:5 B

01105200-09193269-6F0BB88D-62E5BBDD

EFECTIVO
22/02/2016 09:44:38

IMPORTE:	IVA:	TOTAL:
$ 47.41	7.59	55.00

01105200-09193269-6F0BB88D-62E5BBDD

EMERGENCIA 01800 2767445 DESDE SU CELULAR *445 24/hrs.

RED VIACORTA® A12053865

Para que sea válido el seguro, es necesario reportar el siniestro cuando éste ocurra, permanecer en el lugar del mismo y presentar el boleto correspondiente al tramo.
Condiciones generales en: www.redviacorta.mx/servicios/seguro

Obtención de factura fiscal en:
www.redviacorta.mx/facturacion
PLAZA DE COBRO: ZAPOTLANEJO
TRAMO: ZAPOTLANEJO - ENT. ARANDAS
FOLIO = 5-0003126388 CARRIL:5 A

01605100-03243505-3D6630BA-90153E83

EFECTIVO
22/02/2016 10:11:22

IMPORTE:	IVA:	TOTAL:
$ 110.34	17.66	128.00

01605100-03243505-3D6630BA-90153E83

EMERGENCIA 01800 2767445 DESDE SU CELULAR *445 24/hrs.

RED VIACORTA® D10954088

Para que sea válido el seguro, es necesario reportar el siniestro cuando éste ocurra, permanecer en el lugar del mismo y presentar el boleto correspondiente al tramo.
Condiciones generales en: www.redviacorta.mx/servicios/seguro

Obtención de factura fiscal en:
www.redviacorta.mx/facturacion
PLAZA DE COBRO: ARANDAS
TRAMO: ARANDAS - EL DESPERDICIO
FOLIO = 3-0005820672 CARRIL:4 A

01704100-06678280-A51ED9B6-94A7EC29

EFECTIVO
22/02/2016 10:49:41

IMPORTE:	IVA:	TOTAL:
$ 130.17	20.83	151.00

01704100-06678280-A51ED9B6-94A7EC29

EMERGENCIA 01800 2767445 DESDE SU CELULAR *445 24/hrs.

RED VIACORTA® F11061068

Para que sea válido el seguro, es necesario reportar el siniestro cuando éste ocurra, permanecer en el lugar del mismo y presentar el boleto correspondiente al tramo.
Condiciones generales en: www.redviacorta.mx/servicios/seguro

Obtención de factura fiscal en:
www.redviacorta.mx/facturacion
PLAZA DE COBRO: JALOSTOTITLAN
TRAMO: EL DESPERDICIO - ARANDAS
FOLIO = 1-0001606934 CARRIL:1 B

01701200-02111145-8E712962-AF831896

EFECTIVO
22/02/2016 18:01:44

IMPORTE:	IVA:	TOTAL:
$ 130.17	20.83	151.00

01701200-02111145-8E712962-AF831896

EMERGENCIA 01800 2767445 DESDE SU CELULAR *445 24/hrs.

RED VIACORTA® F10778065

Para que sea válido el seguro, es necesario reportar el siniestro cuando éste ocurra, permanecer en el lugar del mismo y presentar el boleto correspondiente al tramo.
Condiciones generales en: www.redviacorta.mx/servicios/seguro

Condiciones generales en: www.redviacorta.mx/servicios/seguro

Obtención de factura fiscal en:
www.redviacortalmx/facturacion
PLAZA DE COBRO: ARANDAS
TRAMO: ZAPOTLANEJO - ENT. ARANDAS
FOLIO = 3-0004268440 CARRIL:4 B

01605200-04400080-5890CDDC-FB57AEA3

EFECTIVO
22/02/2016 19:28:18

IMPORTE:	IVA:	TOTAL:
$ 110.34	17.66	128.00

01605200-04400080-5890CDDC-FB57AEA3

EMERGENCIA 01800 2767445 DESDE SU CELULAR *445 24/hrs.

RED VIACORTA® D10952231

Para que sea válido el seguro, es necesario reportar el siniestro cuando éste ocurra, permanecer en el lugar del mismo y presentar el boleto correspondiente al tramo.

Obtención de factura fiscal en:
www.redviacorta.mx/facturacion
PLAZA DE COBRO: EL SUYA
TRAMO: GUADALAJARA - ZAPOTLANEJO
FOLIO = 8-0006964232 CARRIL:8 A

01108100-07050868-A31A9016-C35FA209

EFECTIVO
22/02/2016 18:56:16

IMPORTE:	IVA:	TOTAL:
$ 47.41	7.59	55.00

01108100-07050868-A31A9016-C35FA209

EMERGENCIA 01800 2767445 DESDE SU CELULAR *445 24/hrs.

RED VIACORTA® A12061588

Para que sea válido el seguro, es necesario reportar el siniestro cuando éste ocurra, permanecer en el lugar del mismo y presentar el boleto correspondiente al tramo.
Condiciones generales en: www.redviacorta.mx/servicios/seguro

GAXCO OBELISCO S.A. DE C.V.
E.S. E08799
GOB040223NE0, R. FISCAL: GENERAL DE LEY PERSONA MORAL
AV. MANUEL AVILA CAMACHO 3250 COL: CONJUNTO PATRIA
ZAPOPAN, JALISCO MEXICO, 45160
SIIC 0000112919
TEL. (01-33) 1202-2055

PEMEX

GAXCO
Honestidad y Servicio

FACTURA ELECTRONICA	
Referencia	D226003
Folio Fiscal	D01E5979-F9CC-4B63-ACC0-04F4D6 1B4409
Certificado	00001000000202553373
Certificado SAT	00001000000300250292
Fecha de emision	2016-02-24 16:31:51
Fecha de certificacion	2016-02-24 16:32:23
Lugar de Expedición	ZAPOPAN, JALISCO

FACTURADO A:
INSTITUTO DE MOVILIDAD Y TRANSPORTE DEL ESTADO DE JALISCO
IMT130929RT2
RAMON CORONA 180 Int. P-A ZAPOPAN CENTRO
ZAPOPAN JALISCO MEXICO 45100

EMITIDO EN:
GAXCO OBELISCO S.A. DE C.V.
GOB040223NE0
AV. MANUEL AVILA CAMACHO 3250 COL: CONJUNTO PATRIA ZAPOPAN
ZAPOPAN JALISCO MEXICO 45160

CANTIDAD	UNIDAD	DESCRIPCION	PRECIO	IMPORTE
46.897	LITROS	32011 MAGNA	11.3954	534.42

CANTIDAD CON LETRA:
SEISCIENTOS DIECISIETE PESOS 17/100 M.N.
FORMA Y METODO DE PAGO: UNA SOLA EXHIBICION / / EFECTIVO

SUBTOTAL:	534.42
IVA (16%):	82.75
TOTAL:	617.17

SELLO DIGITAL DEL EMISOR
JSJsGPofzyBsmlEAMQx54gms42Ck0+St/E4PE+shPAXXybR4yqVpCLC4F7oX+Fxkgb5oR5jWMuOHWd7eg2H139VB5MXdkIdEV46PJPFk8jlnlnK6s2mMD+GdQDrXiwzfJl0vRzya8H+OXXvJ3VsRbtKOEG/uD432VcXOHigZVME=

SELLO DEL SAT
Vb+AUVTlB0Npt+NC4d+oNrHbAFJV12OJd94x6cbWXYM0clwEpe98OiwcjUoow/r0nPD3hifWM7+QbOxrie4zEguUZxy2yg+7rGi2l+MTarGyGgJdQQxBrUGaR0PBzFinh7Oy2yWeHFUyVO60hK6TALeRwBEzRaEE2T/xYcb0cOI=

CADENA ORIGINAL DEL COMPLEMENTO DE CERTIFICACION DIGITAL DEL SAT
||1.0|D01E5979-F9CC-4B63-ACC0-04F4D61B4409|2016-02-24T16:32:23|JSJsGPofzyBsmlEAMQx54gms42Ck0+St/E4PE+shPAXXybR4yqVpCLC4F7oX+Fxkgb5oR5jWMuOHWd7eg2H139VB5MXdkIdEV46PJPFk8jlnlnK6s2mMD+GdQDrXiwzfJl0vRzya8H+OXXvJ3VsRbtKOEG/uD432VcXOHigZVME=|00001000000300250292||

Este documento es una representación impresa de un CFDI.

JALISCO
GOBIERNO DEL ESTADO

IMTJ
Instituto de Movilidad y Transporte del Estado de Jalisco

INSTITUTO DE MOVILIDAD Y TRANSPORTE DEL ESTADO DE JALISCO

VIAJES OFICIALES 2016

DIRECCIÓN DE INVESTIGACIÓN Y PROYECTOS

NOMBRE	PUESTO	FECHA Y HORA DE SALIDA	FECHA Y HORA DE REGRESO	ORIGEN	DESTINO	MOTIVO DEL VIAJE	OBJETO	AGENDA	RESULTADOS	SEGUIMIENTO	MONTO PASAJES	MONTO VIÁTICOS	HOSPEDAJE
José Luis Santana Verduzco	Director de Investigación y Proyectos	22/02/2016 a las 08:00 horas del día	22/02/2016 a las 21:00 horas del día	Zapopan, Jal.	Lagos de Moreno, Jalisco.	Visita de trabajo en relación a planeación y proyectos de Infraestructura para el Transporte en Lagos de Moreno, Jalisco.	Identificar necesidades relacionadas con la infraestructura de transporte necesaria para el Ordenamiento del transporte público	Lunes de 11:00 a 14:00 horas en la cabecera municipal de Lagos de Moreno. De 16:00 a 18:00 hrs recorridos en las vialidades principales.	Recopilación de información de campo necesaria para la planeación de proyecto de ordenamiento del transporte público.	Revisar información en coordinación con la Dirección de Planeación del IMTJ y determina acciones posteriores.		$1,635.17	$0.00

Póliza de Egresos

FECHA 4/marzo/2016 | POLIZA No.

CUENTA	SUB. CTA.	NOMBRE	PARCIAL	DEBE	HABER
500		Gastos Servicios Personales		$ 3828	
	100/020	Sueldo Eventual			
100		Bancos		$ 3159 87	
	102/002	Cuenta Mocs			
200		Contribuciones Por Pagar		$ 668 13	
	102/001	Isr Salarios			

SUMAS IGUALES

CONCEPTO

Pago Finiquito de Marcos Cedillo Perales de la Plaza
Tecnico Especializado en Mobiliario

CONTROL	HECHO POR	REVISADO	AUTORIZADO	AUXILIARES	DIARIO
					E-020

PE-1005 pcform®

7 501281 971025

BBVA Bancomer

04/03/2016 11:12:21 AM

COMPROBANTE

Traspasos a otros bancos - Realizar una operación - Cuentas con / sin chequera

INSTITUTO DE MOVILIDAD Y TRASPORTE DEL ESTADO DE J

04/03/2016

Resultado del traspaso

Cuenta de retiro:	0195167078
Tipo de operación:	Interbancario con / sin chequera
Banco destino:	BANORTE/ IXE
Cuenta de depósito:	072320002636317352
Nombre del beneficiario:	MARCOS CEDILLO PERALES
Importe:	$ 3,159.87
Fecha de operación:	04/03/2016
Forma de depósito:	DIA SIGUIENTE
Concepto de pago:	FINIQUITO
Referencia numérica:	040316
Folio de internet:	8195538450

El traspaso se encuentra en proceso de validación y aplicación, le recomendamos verificar el depósito en el banco destino.

BBVA BANCOMER, S.A., INSTITUCION DE BANCA MULTIPLE, GRUPO FINANCIERO BBVA BANCOMER.

Cerrar Imprimir

JALISCO
GOBIERNO DEL ESTADO

Zapopan. Jalisco 15 de Febrero de 2016

RECIBO DE FINIQUITO

Bueno por $ 3,159.87

Recibí del Instituto de Movilidad y Transporte del Estado de Jalisco (IMTJ) la cantidad de $3,159.87 (Tres mil Ciento Cincuenta y Nueve pesos 87/100 M.N.) por concepto de finiquito de la relación laboral que me unía a dicho Organismo en el puesto de Técnico Especializado en Movilidad, la cual se integra de la siguiente manera:

a) Aguinaldo	5.69 SD	2,235.60
b) Vacaciones	2.27 SD	891.88
c) Prima Vacacional	25 %	222.97
Total Percepciones		3,350.45
Total Deducciones		190.58
TOTAL A PAGAR		**3,159.87**

La cantidad anterior la recibo de entera conformidad, y con la misma me doy por satisfecho y pagado de todas las prestaciones que legal y contractualmente me correspondieron con motivo de ***mi finiquito a la relación de trabajo*** *al puesto de* ***"Técnico Especializado en Movilidad"****, que se operó el día* ***15 de Febrero de 2016*** *por lo que a la firma del presente, otorgo el más amplio y eficaz finiquito que en derecho proceda, así como, no me reservo acción que ejercitar en contra del Gobierno del Estado de Jalisco, del Instituto de Movilidad y Transporte del Estado de Jalisco, o de quien en sus derechos represente.*

A T E N T A M E N T E

MARCOS CEDILLO PERALES

JALISCO
GOBIERNO DEL ESTADO

Nombre: **Marcos Cedillo Perales**

Fecha notoficación 15-feb-16 Fecha de Ingreso: 06/01/2016 antigüedad: 41 dias

Salario mensual $ 11,787.00 Salario Diario $ 392.90 SMGD: 73.04

Concepto		Formula	Dias del periodo	Cantidad
Aguinaldo		50 / 360 x 41	5.69 SD	**2,235.60**
Vacaciones		10/ 180 x 41	2.27 SD	**891.88**
Prima Vacacional		25%		**222.97**
Total				**3,350.45**
ISR				190.58 + 477.55 = 668.13
NETO :				**3,159.87**

Elaboro:

Eva Angelina Godinez Macias
Coord. De Contab. Y Finanzas

Reviso:

Ing. Luis Nazario Ramirez Ortega
Dir. De Admon. Y Finanzas

Autorizo:

Dr. Mario Cordova España
Director General

Banorte cuenta CLABE 0723 2000 2636 3173 52

BIENESTAR
MERECES ESTAR BIEN

Póliza de Egresos

FECHA 4 | MARZO | 2016 | POLIZA No.

CUENTA	SUB. CTA.	NOMBRE	PARCIAL	DEBE	HABER
200		Contribuciones Por Pagar		$ 2057.39	
	104/002	Aguinaldo Por Pagar			
100		Bancos			$ 1709.75
	102/002	Cuenta Maestra / IMSS			
200		Contribuciones Por Pagar			$ 347.64
	102/001	ISR. Salarios			

SUMAS IGUALES

CONCEPTO

Provision Finiquito de Oscar Javier Ramos de la Plaza
Apoyo Administrativo

CONTROL	HECHO POR	REVISADO	AUTORIZADO	AUXILIARES	DIARIO
					E-021

PE-1005 pcform®

7 501281 971025

BBVA Bancomer

04/03/2016 11:08:17 AM

COMPROBANTE

Traspasos a terceros - Realizar una operación - MN - Cuenta con / sin chequera

INSTITUTO DE MOVILIDAD Y TRASPORTE DEL ESTADO DE J

04/03/2016

Resultado del traspaso

Cuenta de retiro:	0195167078
Cuenta de depósito:	1493853241
Nombre del tercero:	OSCAR JAVIER RAMOS QUEZADA
Importe:	$1,709.75
Fecha de operación:	04/03/2016
Folio de Internet:	0055384039

La comisión por operación será aplicada el fin de mes y dependerá de la tarifa contratada para su servicio de Banca en Línea.

El envío de los fondos en la cuenta del beneficiario quedará efectuado en el transcurso del día. Le recomendamos verificar su aplicación en la opción de Saldos y movimientos de su cuenta de retiro.

BBVA BANCOMER, S.A., INSTITUCION DE BANCA MULTIPLE, GRUPO FINANCIERO BBVA BANCOMER.

Cerrar

Imprimir

JALISCO
GOBIERNO DEL ESTADO

Zapopan. Jalisco 16 de Febrero de 2016

RECIBO DE FINIQUITO

Bueno por $ 1,709.75

Recibí del Instituto de Movilidad y Transporte del Estado de Jalisco (IMTJ) la cantidad de $1,709.75 (Un mil Setecientos nueve Pesos 75/100 M.N.) por concepto de finiquito de la relación laboral que me unía a dicho Organismo en el puesto de Apoyo Administrativo, la cual se integra de la siguiente manera:

a) Aguinaldo	6.25 días	1,709.75
Total Percepciones		1,709.75
Total Deducciones		
TOTAL A PAGAR		**1,709.75**

La cantidad anterior la recibo de entera conformidad, y con la misma me doy por satisfecho y pagado de todas las prestaciones que legal y contractualmente me correspondieron con motivo de ***mi finiquito a la relación de trabajo*** *al puesto de* ***"Apoyo Administrativo"****, que se operó el día* ***16 de Febrero de 2016*** *por lo que a la firma del presente, otorgo el más amplio y eficaz finiquito que en derecho proceda, así como, no me reservo acción que ejercitar en contra del Gobierno del Estado de Jalisco, del Instituto de Movilidad y Transporte del Estado de Jalisco, o de quien en sus derechos represente.*

ATENTAMENTE

OSCAR JAVIER RAMOS QUEZADA

JALISCO
GOBIERNO DEL ESTADO

Nombre: **Oscar Javier Ramos Quezada**

Fecha notoficación 15-feb-16 Fecha de Ingreso: 03/08/2015 antigüedad: 193 dias

Salario mensual $ 8,206.80 Salario Diario $ 273.56 SMGD: 73.04

Concepto		Formula	Dias del periodo	Cantidad
Aguinaldo		50 / 360 x 45 x 273.56	6.25 SD	**1,709.75**

Total **1,709.75**

ISR 347.44

NETO : **1,709.75**

1,362.11

Elaboro:

Eva Angelina Godinez Macias
Coord. De Contab. Y Finanzas

Reviso:

Ing. Luis Nazario Ramirez Ortega
Dir. De Admon. Y Finanzas

Autorizo:

Dr. Mario Cordova España
Director General

Bancomer cuenta 1493853241

Póliza de Egresos

FECHA 4/marzo/2016 | POLIZA No.

CUENTA	SUB. CTA.	NOMBRE	PARCIAL	DEBE	HABER
500		Gastos y Servicios Generales		$ 320-	
	200/023	Alimentos a Servidores Publicos			
100		Bancos			$ 320-
	102/002	Cuenta Maestra/IMT7			

SUMAS IGUALES

CONCEPTO

Pago Factura 2186 por la compra de cafe

CONTROL	HECHO POR	REVISADO	AUTORIZADO	AUXILIARES	DIARIO
					E-022

PE-1005 pcform®

7 501281 971025

BBVA Bancomer

04/03/2016 11:01:17 AM

COMPROBANTE

Mis operaciones frecuentes - Traspasos a otros bancos

INSTITUTO DE MOVILIDAD Y TRASPORTE DEL ESTADO DE J

04/03/2016

Resultado del traspaso

Cuenta de retiro:	0195167078
Tipo de operación:	Interbancario con / sin chequera
Banco destino:	HSBC
Cuenta de depósito:	021320040537132283
Nombre del beneficiario:	JOSE ROBERTO GALAN KNOELL
Nombre corto:	SABORIZIMO
Importe:	$320.00
Fecha de operación:	04/03/2016
Forma de depósito:	DIA SIGUIENTE
Concepto de pago:	FACTURA 2186
Referencia numérica:	040316
Folio de internet:	3305538417

Puedes obtener tu Comprobante Electrónico de Pago (CEP) en la pagina de Banxico.
https://www.banxico.org.mx/cep/

El traspaso se encuentra en proceso de validación y aplicación, le recomendamos verificar el depósito en el banco destino.

BBVA BANCOMER, S.A., INSTITUCION DE BANCA MULTIPLE, GRUPO FINANCIERO BBVA BANCOMER.

Cerrar Imprimir

JOSE ROBERTO GALAN KNOELL
ALMERIA No. 997 LOMAS DE
ZAPOPAN,ZAPOPAN,JALISCO , C.P.45130
R.F.C.GAKR681104LU0
Telefonos: 37198247 y 38970682
Régimen: REGIMEN DE INCORPORACION FISCAL

CAFE SABORIZZIMO

Factura
2186

Fecha	3/3/2016 09:09:52		
Cliente:	INSTITUTO DE MOVILIDAD Y TRANSPORTE DEL ESTADO DE JALISCO	R.F.C.:	IMT130929RT2
Domicilio:	RAMON CORONA No. 180 Int. No. PLANTA ALTA		
Teléfono:	13778888	Colonia:	ZAPOPAN, CENTRO
Ciudad:	ZAPOPAN, C.P.: 45100	Estado:	JALISCO
		Condiciones de Pago	CONTADO
Método de Pago	TRANSFERENCIA	Cuenta de Pago	

Cantidad	Unidad de Medida	Descripción	P. Unitario	Importe
2.00	KILO	CAFE ALTURA ESPECIAL	160.00	320.00

Importe con letra
TRESCIENTOS VEINTE PESOS 00/100 M.N.

SUBTOTAL:	320.00
I.V.A.:	0.00
NETO:	320.00

Este documento es una representación impresa de un CFDI
*Efectos fiscales al pago
*Pago en una sola exhibición

Folio fiscal:	73A11D3B-E8EC-4D71-A477-F5E44040412C
Serie del Certificado del Emisor	00001000000301279272
No de Serie del Certificado del SAT:	00001000000202864883
Fecha y hora de certificación:	Marzo 3 2016 - 09:09:54
Lugar de Expedición:	ALMERIA 997 , LOMAS DE ZAPOPAN, 45130, ZAPOPAN, ZAPOPAN, JALISCO, MEXICO

Sello digital del CFDI

Aso3VbcGmmzUWirJnxnOUKB+uGccp/kDdxwZZhfiSL1QbPkDXYyax6n54v7BiHkOb/eiSEJa3I3WuPzuocyb3T
dPyISbLLfA5qbI/iRNPvIk+rk425afpXhFXYvRjMn+iUIIIs1y9OAjCdqSMZtDWxMb7OhYp3YPZ8xPyyfoVFY=

Sello del SAT

ggI4I/TB67gXew7A/+4zn2r9A3rIdN+xhUkrLbbakZiuLgKINgSelq+9/XpEwzKgzCGkPh3yypDttQo
uDAWlamj3bIhOoo8dISNmhzuUtt2eVKdXJo77ERfJAS6nana+rGoTiSGpjgOJrwXpzt/5Cx81wrlzNx4
OXWL4FKd/RY=

Cadena original del complemento de certificación digital del SAT

||1.0|73A11D3B-E8EC-4D71-A477-F5E44040412C|2016-03-03T09:09:54|Aso3VbcGmmzUWirJn
xnOUKB+uGccp/kDdxwZZhfiSL1QbPkDXYyax6n54v7BiHkOb/eiSEJa3I3WuPzuocyb3TdPyISbLLfA5
qbI/iRNPvIk+rk425afpXhFXYvRjMn+iUIIIs1y9OAjCdqSMZtDWxMb7OhYp3YPZ8xPyyfoVFY=|00000
1000000202864883||

Póliza de Egresos

FECHA 7 | MARZO | 2016

POLIZA No.

CUENTA	SUB. CTA.	NOMBRE	PARCIAL	DEBE	HABER
500		Gastos y Servicios Generales		$ 999	
	200/038	Servicios de Acceso a Internet y			
100		Bancos			$ 999
	102/002	Cuenta Maestra/IMT y			

SUMAS IGUALES

CONCEPTO

Pago de Servicio Internet a Total Play

CONTROL	HECHO POR	REVISADO	AUTORIZADO	AUXILIARES	DIARIO
					E-023

PE-1005 pcform®

7 501281 971025

BBVA Bancomer

07/03/2016 11:03:31 AM

COMPROBANTE

Mis operaciones frecuentes - Pago de servicios

INSTITUTO DE MOVILIDAD Y TRASPORTE DEL ESTADO DE J

07/03/2016

Resultado del pago

Nombre de la empresa a pagar:	TOTAL PLAY TELECOMUNICACIONES SA DE
Número de convenio:	1278800
Moneda del convenio:	Pesos
Cuenta de retiro:	00195167078
Referencia:	09000001001541126
Concepto:	0100154112
Importe M.N.:	$999.00
Fecha de operación:	07/03/2016
Folio de Internet:	0003749039
Guía CIE:	7502

BBVA BANCOMER, S.A., INSTITUCION DE BANCA MULTIPLE, GRUPO FINANCIERO BBVA BANCOMER.

Cerrar Imprimir

Totalplay

TOTAL PLAY TELECOMUNICACIONES S.A DE C.V.
ATENCIÓN A CLIENTES: 1579 8000 / 01 800 510 0510

INSTITUTO DE MOVILIDAD Y TRANSPORTE DEL ESTADO DE JALISCO

DR MARIO CORDOVA ESPANA

RAMON CORONA 180 PLANTA ALTA ZAPOPAN
CENTRO ZAPOPAN
JALISCO, MEX 45100
Fecha de Emisión: 28/02/2016 07:48:35 a.m.
Lugar de Emisión: México, DF

TU NÚMERO DE CUENTA
01 00 15 4 112

TU NÚMERO TELEFÓNICO
(33) 20 15 95 96

A PAGAR PLAN TOTAL 2P — Antes del **09/mar/16** **$ 999.00** Pronto Pago — Antes del **17/mar/16** **$ 1,079.00** Precio de Lista

Estado de Cuenta		
Saldo anterior	$	1,079.90
Descuento Pronto Pago	$	-80.00
Otros créditos	$	0.00
Su pago, GRACIAS	$	-999.00
Saldo a la fecha	$	0.90
Cargos del Mes (Periodo 28/ene - 27/feb/2016)		
Renta Plan TOTAL 2P (Periodo 28/feb - 27/mar/2016)	$	1,079.00
Renta Plan TOTAL 2P (Periodo 28/ene - 27/feb/2016)	$	0.00
Consumos y servicios extras	$	0.00
Descuentos y Promociones	$	0.00
Otros cargos	$	0.00
Ajuste por redondeo	$	-0.90
Saldo del Mes	$	**1,078.99**
A PAGAR Antes del 17/mar/16 (Precio de lista) **UN MIL SETENTA Y NUEVE PESOS 00/100 M.N.**		**$ 1,079.00**
A PAGAR Antes del 09/mar/16 (Precio pronto pago) **NOVECIENTOS NOVENTA Y NUEVE PESOS 00/100 M.N.**		**$ 999.00**

MÁS FÁCIL Y CÓMODO
REALIZA TU PAGO POR TRANSFERENCIA INTERBANCARIA **(SPEI)**

Totalplay

INSTITUTO DE MOVILIDAD Y TRANSPORTE DEL ESTADO

RAMON CORONA 180 PLANTA ALTA
ZAPOPAN CENTRO
JALISCO, MEX 45100

TU NÚMERO DE CUENTA
01 00 15 4 112

TU NÚMERO TELEFÓNICO
(33) 20 15 95 96

Opciones de pago:
- Con cargo recurrente a tu tarjeta de crédito llamando a la línea Total Play al 1579 8000 ó al 01 800 510 0510 del interior de la República.
- Con cargo único a tu tarjeta de crédito o débito, ingresando al portal mitotalplay.com.mx
- Pago en ventanilla bancaria
- En sucursales de Farmacias del Ahorro

Favor de realizar sus depósitos a nombre de:
TOTAL PLAY TELECOMUNICACIONES S.A. DE C.V.

SPEI a BANCO AZTECA con tu CLABE personalizada: 127180901001541127

BANCO AZTECA		Ref: 09000001001541126
BANCOMER	Conv: 1278800	Ref: 09000001001541126
HSBC	Trans: 5503 Cve:612	Ref: 09000001001541126
BANORTE	Emisora: 2052	Ref: 09000001001541126
SCOTIABANK	No. Serv. 4005	Ref: 09000001001541126
SANTANDER	Conv: 2745	Ref: 09000001001541126
BANAMEX		B: 819101090000010015411205 1

VISA MasterCard AMERICAN EXPRESS Farmacias del Ahorro Super Farmacia

09000001001541126

A PAGAR PLAN TOTAL 2P

Antes del **09/mar/16**
$ 999.00 Pronto Pago

Antes del **17/mar/16**
$ 1,079.00 Precio de Lista

Totalplay

TOTAL PLAY TELECOMUNICACIONES S.A. DE C.V.
PERIFERICO SUR 4119, TORRE A PISO 7, COL. FUENTES DEL PEDREGAL, DEL. TLALPAN, 14141, MEXICO, D.F.
TPT890516JP5
Régimen Fiscal:
Régimen General de Ley de Personas Morales
ATENCIÓN A CLIENTES: 1579 8000 / 01 800 510 0510

INSTITUTO DE MOVILIDAD Y TRANSPORTE DEL ESTADO DE JALISCO

DR MARIO CORDOVA ESPANA

RAMON CORONA 180 PLANTA ALTA ZAPOPAN CENTRO ZAPOPAN

JALISCO, MEX 45100
Fecha de Emisión: 28/02/2016 07:48:35 a.m.
Lugar de Emisión: México, DF

TU NÚMERO DE CUENTA

01 00 15 4 112

Periodo 28/ene - 27/feb/2016

Resumen de Facturas

Estimado Cliente,

Adjunto a este documento, encontrará las facturas que corresponden al plan de servicios que tiene contratado con Total Play Telecomunicaciones S.A. de C.V.

Sus comprobantes fiscales estan divididos en diferentes documentos apegándonos a las disposiciones fiscales vigentes, por lo que en caso de requerir una aclaración o tener una duda de sus movimientos lo invitamos a revisar su Estado de Cuenta emitido el día 28/02/2016 07:48:35 a.m..

Resumen de Facturas			
Renta de Servicio de Telefonía	Factura: B1-14958085T1-0	$	691.60
Renta de Servicios de Internet	Factura: B1-14958085T1-1	$	294.99
Renta de Equipos	Factura: B1-14958085T1-4	$	92.39
A PAGAR Antes del 17/mar/16 (Precio de lista)	**UN MIL SETENTA Y OCHO PESOS 98/100 M.N.**		**$ 1,078.98**

Las facturas son una representación impresa de un CFDI, si requiere obtener la versión electrónica de tus facturas lo podrá hacer desde el sitio de Total Play (www.totalplay.com.mx) en la sección de Mi Cuenta.

Totalplay

TOTAL PLAY TELECOMUNICACIONES S.A. DE C.V.
PERIFERICO SUR 4119, TORRE A PISO 7, COL. FUENTES DEL PEDREGAL, DEL. TLALPAN, 14141, MEXICO, D.F.
TPT890516JP5
Régimen Fiscal:
Régimen General de Ley de Personas Morales
ATENCIÓN A CLIENTES: 1579 8000 / 01 800 510 0510
Folio Fiscal: EC798557-6E27-46E8-B1F6-C5C54310C2C6

INSTITUTO DE MOVILIDAD Y TRANSPORTE DEL ESTADO DE JALISCO

RAMON CORONA 180 PLANTA ALTA ZAPOPAN CENTRO
JALISCO, MEX 45100
Fecha de Emisión: 28/02/2016 07:48:36 a.m.
Lugar de Emisión: México, DF
RFC: IMT130929RT2

Factura: B1-14958085T1-1

TU NÚMERO DE CUENTA
01 00 15 4 112

Periodo 28/ene - 27/feb/2016

Resumen de Servicios

Renta de Servicios de Internet	**$**	**254.30**
IVA	$	40.69
Total Servicios de Internet	**$**	**294.99**

1579 8000
01 800 510 0510

HEMOS MEJORADO NUESTRO **MENÚ DE OPCIONES** DE LA **LÍNEA TOTALPLAY**. CONSULTA LA INFORMACIÓN DE TU SERVICIO Y REALIZA TU **PAGO EN LÍNEA** DE FORMA RÁPIDA Y SENCILLA.

1. **SALDOS, PAGOS** Y ACLARACIONES
2. REPORTE DE **FALLAS** EN EL **SERVICIO**
3. CONOCER EL **ESTATUS** DE TU **VISITA TÉCNICA**
4. CONTRATACIÓN DE **SERVICIOS ADICIONALES** Y **PORTABILIDAD**

PAGO EN UNA SOLA EXHIBICIÓN

Transcurrido el plazo de 30 días a partir de la fecha de expedición de la presente factura sin que exista reclamación por parte del cliente, se tendrán por aceptados los cobros realizados. Concluido este período no se hará modificación alguna a la factura.

Unidad de Medida: Servicio y/o renta Método de Pago: NO IDENTIFICADO Cuenta:

Certificado 00001000000201676408 "Este documento es una representación impresa de un CFDI"

No. de Serie del Certificado de Sello Digital del SAT 00001000000202865018 Fecha y Hora de certificación: 28/02/2016 07:50:36 a.m.

Sello Digital del Emisor:

0WbT06R8yx+f7ZpWjcearpx5+hRYSpCCjAcPU2+g8+oWN1DHe5zCm+O/lSFjSuFy4cLneZG4RkcpE0+Do3ndrIoDhfbDvteiQT5bjZBX0sICXylcImO7Qqx2+U4nwHdtqFoQm6CiTzwLi78B7L2AghLYEhGEUaSTC7Cj3594JZg=

Sello Digital del SAT:

R0FS5Mmkiq1ISqqDZYxjsRp0z1gstNC/1XvF1B6gb8EPR3gRzgX8I01r3Im3fTWWMF7akigqTfrr2mHhFuwUB6sImS&gwCKNCoUiP4JocqhXqhqNmBySrOmdSuKfxhOXuKKBHTeLUKUq2gptFXKZ4mRyWPDjkSMKq4XbvGWBSc4=

Cadena Original del complemento de certificación digital del SAT:

||1.0|EC798557-6E27-46E8-B1F6-C5C54310C2C6|2016-02-28T07:50:36|0WbT06R8yx+f7ZpWjcearpx5+hRYSpCCjAcPU2+g8+oWN1DHe5zCm+O/lSFjSuFy4cLneZG4RkcpE0+Do3ndrIoDhfbDvteiQT5bjZBX0sICXylcImO7Qqx2+U4nwHdtqFoQm6CiTzwLi78B7L2AghLYEhGEUaSTC7Cj3594JZg=|00001000000202865018||

Póliza de Egresos

FECHA 7 | MARZO | 2016 | POLIZA No.

CUENTA	SUB. CTA.	NOMBRE	PARCIAL	DEBE	HABER
500		Gastos y Servicios Generales		$ 2015	
	200/040	Pasajes aereos Nacionales			
100		Bancos			$ 2015
	102/002	Cuenta Maestra/Int)			

SUMAS IGUALES

CONCEPTO

Compra de Boletos aereos con Facturas F139171 3053863, DBE 143155

CONTROL	HECHO POR	REVISADO	AUTORIZADO	AUXILIARES	DIARIO
					E-024

PE-1005 pcform®

7 501281 971025

BBVA Bancomer

07/03/2016 11:01:31 AM

COMPROBANTE

Mis operaciones frecuentes - Traspasos Bancomer

INSTITUTO DE MOVILIDAD Y TRASPORTE DEL ESTADO DE J

07/03/2016

Resultado de transferencia

Cuenta de retiro:	0195167078
Cuenta de depósito:	0454214412
Nombre del tercero:	SEVILLA SOL VIAJES,S A DE CV
Fecha de operación:	07/03/2016
Nombre corto:	SEVILLASOL
Importe:	$2,015.00
Folio de Internet:	0003749027

El envío de los fondos en la cuenta del beneficiario quedará efectuado en el transcurso del día. Le recomendamos verificar su aplicación en la opción de Saldos y movimientos de su cuenta de retiro.

La comisión por operación será aplicada el fin de mes y dependerá de la tarifa contratada para su servicio de Banca en Línea.

BBVA BANCOMER, S.A., INSTITUCION DE BANCA MULTIPLE, GRUPO FINANCIERO BBVA BANCOMER.

Cerrar

Imprimir

Sevilla Sol
VIAJES

SEVILLA SOL VIAJES, S.A. DE C.V.
Luis Pérez Verdia No. 144 Col. Ladron de Guevara
Guadalajara, Jalisco C.P. 44600
Tel(s): (01-33) 36.69.53.20
RFC: SSV 871126 368
Expedido en: Guadalajara, Jalisco.

DOCUMENTO DE SERVICIO
DBE - 143155

INSTITUTO DE MOVILIDAD Y TRANSPORTE DEL ESTADO DE JALISCO.
RAMON CORONA 180 PLANTA ALTA
COL ZAPOPAN CENTRO, C.P.: 45100.
ZAPOPAN. JALISCO. MEXICO. TEL.: 1377-8888.
R.F.C.: IMT 130929RT2.

Fecha	17/Feb/2016 - 16:32:00
Cliente	1103020051043
Vendedor	27
Tipo de cambio	$ 18.8471

NOMBRE	RUTA / CONCEPTO/ SERVICIO	CLAVE	No. DE BOLETOS	T.U.A.	I.V.A.	TASA	TARIFA	CÓDIGO
1 CORDOVA ESPANA/MARIO	GDL/PVR/GDL	AM	1713053863	658.00	172.00	*16.09 %*	1,069.00	2101020001C00

LA CONTRAPRESTACIÓN SE PAGA EN UNA SOLA EXHIBICIÓN
GRACIAS POR SU PREFERENCIA
(UN MIL OCHOCIENTOS NOVENTA Y NUEVE PESOS 00/100 M.N.)

VENDEDOR: LOURDES PONCE
C.C. CLAVE: INST DE MOVILID
EMPLEADO:
ID TRAVEL:
SOLICITO: NORMA RUVALCABA/33 1377 8899
CÓDIGO:

TOTAL IVA AL:
16.00 172.00

TOTAL SERVICIOS:	$ 1,069.00
TOTAL I.V.A.:	$ 172.00
TOTAL T.U.A.:	$ 658.00
OTROS IMPUESTOS:	$ 0.00
TOTAL:	**$ 1,899.00**

MÉTODO DE PAGO:

PAGO NO IDENTIFICADO 1,899.00

Dr. Nano
Pto. Vallarta
18 - Feb - 2016

$ 2,015.

Este documento es una impresión de Comprobante Digital.

AEROMEXICO

AEROVIAS DE MEXICO SA DE CV
Paseo de la Reforma 445 A y B,
Cuauhtemoc, D.F., Mexico, C.P. 06500
AME880912I89

COMPROBANTE FISCAL DIGITAL POR INTERNET

FACTURA

Régimen General de ley Personas Morales
NO. DE SERIE DEL CERTIFICADO DEL CSD:
00001000000300243643
NO. DE SERIE DEL CERTIFICADO DEL SAT:
00001000000300171326
LUGAR DE EXPEDICION: Mexico, D.F.

SERIE Y FOLIO: F-1391713053863
FECHA Y HORA DE CERTIFICACION: 18/02/2016 12:17:20
FOLIO FISCAL: 39970c9d-953a-4455-b557-f374950087b7
FECHA Y HORA DE EMISION: 18/02/2016 12:17:51
TIPO DE COMPROBANTE: ingreso

DATOS CLIENTE
INSTITUTO DE MOVILIDAD Y TRANSPORTE DEL ESTADO DE JALISCO
IMT130929RT2
RAMON CORONA 180 PLANTA ALTA
COL ZAPOPAN CENTRO, ZAPOPAN JALISCO, JALISCO, MÉXICO 45100

METODO DE PAGO: TRANSFERENCIA
IATA: 8650327
PNR: OAILYI

DESCRIPCION	UNIDAD DE MEDIDA	CANTIDAD	COSTO UNITARIO	TOTAL
TRANSPORTACION AEREA	NA	1.00	1,069.00	1,069.00
2.- TUA	NA	1.00	632.00	632.00
3.- YR	NA	1.00	26.00	26.00

Esta Factura hace referencia a los No. de Boleto(S):
1391713053863
Observaciones:

IMPORTE CON LETRA: mil ochocientos noventa y nueve pesos 00/100 M.N.
PAGO EN UNA SOLA EXHIBICION

SUBTOTAL	1,727.00
IVA (16.00% *)	172.00
TOTAL	**1,899.00**

* Tratándose de Transportación Aérea Internacional y Franja Fronteriza, el IVA se calculará al 25% de la tasa general del 16%, de conformidad del Artículo 16 de la ley del IVA vigente.

COMPLEMENTO

Codigo de Cargo	Importe				
YR	26.00	**Total Otros Cargos:**	26.00	**TUA**	632.00

SELLO DIGITAL DEL CFDI

nVdX+ssyUoP7zMMAcYVHplKWCFKkK/8TN+FVqQSqea8bvfF2SjvjzH+1cBnXlZD3NKMPdxy5s4AVx6SrV40svZvNVxshAHUf
u+DWaHFAKlWkjjhlr9FJ+Bogov0/0EbwVr5SaEYLt7oEmcOuEALJTks4QLCvBRyC4zFw8s2iLaA=

SELLO DEL SAT

TnWnvTol4AAAvd/2L02y09ExihQ4gu3lniW/I6pmbL8UNIYKGOUwrmNb2O+Lv7ptpcyAxChdF/Ao6ZhXn52KoDvEiZhZyIjjT1Qb
+wO4sbKAVwMlwhT+APnDql+jYJTRoJroNxv7D1Ea+DgK6L7qzrblZz7BeYl8YWALI/C9iG8=

CADENA ORIGINAL DEL COMPLEMENTO DE CERTIFICADO DIGITAL DEL SAT

||1.0|39970c9d-953a-4455-b557-f374950087b7|2016-02-
18T12:17:20|nVdX+ssyUoP7zMMAcYVHplKWCFKkK/8TN+FVqQSqea8bvfF2SjvjzH+1cBnXlZD3NKMPdxy5s4AVx6SrV40svZvNVxshAHUfu+
DWaHFAKlWkjjhlr9FJ+Bogov0/0EbwVr5SaEYLt7oEmcOuEALJTks4QLCvBRyC4zFw8s2iLaA=|00001000000300171326||

Sevilla Sol
VIAJES

SEVILLA SOL VIAJES, S.A. DE C.V.
Luis Pérez Verdia No. 144 Col. Ladron de Guevara
Guadalajara, Jalisco C.P. 44600
Tel(s): (01-33) 36.69.53.20
RFC: SSV 871126 368
Expedido en: Guadalajara, Jalisco.

FACTURA FISCAL
FBI - 59153

Fecha	17/Feb/2016 - 16:32:08
Cliente	1103020051043
Vendedor	27
Tipo de cambio	$ 18.8471
Fecha Timbre	17/Feb/2016 - 16:31:45

INSTITUTO DE MOVILIDAD Y TRANSPORTE DEL ESTADO DE JALISCO
RAMON CORONA 180 PLANTA ALTA
COL ZAPOPAN CENTRO C.P. 45100
ZAPOPAN JALISCO MEXICO TEL. 1377-8888
R.F.C. IMT 130929RT2

Folio Fiscal: 22AEE53F-28FE-4A82-BFBC-E523787C6BEC

CANT.	NOMBRE	UNIDAD	RUTA / CONCEPTO/ SERVICIO	CLAVE	DOC. SERVICIO	T.U.A.	I.V.A.	TASA	TARIFA
1	1 CORDOVA ESPANA/MARIO	No aplica	CUOTAS POR SERVICIO	CSA	DBE 143155	0.00	16.00	16.00%	100.00

CONDICIONES DE PAGO: **PAGO EN UNA SOLA EXHIBICIÓN**
GRACIAS POR SU PREFERENCIA
(CIENTO DIECISEIS PESOS 00/100 M.N.)
VENDEDOR: LOURDES PONCE
C.C. CLAVE: INST DE MOVILID
EMPLEADO:
ID TRAVEL:
SOLICITO: NORMA RUVALCABA/33 1377 8899
CÓDIGO:

TOTAL IVA AL: 16.00 16.00

TOTAL SERVICIOS:	$ 100.00
TOTAL I.V.A.	$16.00
TOTAL T.U.A.	$ 0.00
OTROS IMPUESTOS:	$0.00
TOTAL:	**$ 116.00**

MÉTODO DE PAGO:
PAGO NO IDENTIFICADO $ 116.00

Cadena Original Timbre:
||1.0|22AEE53F-28FE-4A82-BFBC-E523787C6BEC|2016-02-17T16:31:45Z|mm7nEjEy378/66D6iyE2FrJEnQSOyEt8MWkVrUZO6cTnLJA5lVvAD964/J4NFqTdUJfDp99T6kq66Y19s7F1tiE8c5LoGCwfVnH5p9C8EPwaV4PxN8l7AAqCIbqZFFKKTW/fcU9L/xx7vbkvvPAoEreDIrfAbdOBsOblX2H4+dY=|00001000000202639096||

Sello Digital SAT:
Bn3+eEWssmBRwxRbZPC+KERuDQD7Jo2GV4Z+IVi9h2sz0vxY6rBmYVwu3DRUdDoVjCkyxRif64AthMycgKk067gKFtF0IR3Y8y+IOmCPVQHPVjmlVexSe9f7IldKGqXyg4XPXylXioU7miye9Xyya/tuYU09iRyoSvGvuWSNdZU=

Sello Digital Timbre:
mm7nEjEy378/66D6iyE2FrJEnQSOyEt8MWkVrUZO6cTnLJA5lVvAD964/J4NFqTdUJfDp99T6kq66Y19s7F1tiE8c5LoGCwfVnH5p9C8EPwaV4PxN8l7AAqCIbqZFFKKTW/fcU9L/xx7vbkvvPAoEreDIrfAbdOBsOblX2H4+dY=

REGIMEN FISCAL: REGIMEN GENERAL DE LEY PERSONAS MORALES
No. Certificado: 00001000000202182479 **Certificado SAT: 00001000000202639096**
Este documento es una representación impresa de un CFDI.

Póliza de Egresos

FECHA 7 Marzo 2016 | POLIZA No.

CUENTA	SUB. CTA.	NOMBRE	PARCIAL	DEBE	HABER
500		Gastos y Servicios Generales		$ 3599.99	
	200/042	Otros Servicios de Traslado y Hospedaje			
100		Bancos			$ 3599.99
	102/002	Cuenta Maestra / IMTI			

SUMAS IGUALES

CONCEPTO

Pago Factura FZA 9773 del Servicio Pensión correspondiente a Marzo 2016 por 8 vehículos.

CONTROL	HECHO POR	REVISADO	AUTORIZADO	AUXILIARES	DIARIO
					E-025

PE-1005 pcform®

7 501281 971025

BBVA Bancomer

07/03/2016 10:56:21 AM

COMPROBANTE

Mis operaciones frecuentes - Traspasos a otros bancos

INSTITUTO DE MOVILIDAD Y TRASPORTE DEL ESTADO DE J

07/03/2016

Resultado del traspaso

Cuenta de retiro:	0195167078
Tipo de operación:	Interbancario con / sin chequera
Banco destino:	BANAMEX
Cuenta de depósito:	002320478600006837
Nombre del beneficiario:	INSTITUTO DE PENSIONES DEL ESTADO DE JAL
Nombre corto:	EST IPEJAL
Importe:	$3,599.99
Fecha de operación:	07/03/2016
Forma de depósito:	DIA SIGUIENTE
Concepto de pago:	FACTURA FZA 9773
Referencia numérica:	070316
Folio de internet:	0780374916

Puedes obtener tu Comprobante Electrónico de Pago (CEP) en la pagina de Banxico.
https://www.banxico.org.mx/cep/

El traspaso se encuentra en proceso de validación y aplicación, le recomendamos verificar el depósito en el banco destino.

BBVA BANCOMER, S.A., INSTITUCION DE BANCA MULTIPLE, GRUPO FINANCIERO BBVA BANCOMER.

Cerrar Imprimir

IPEJAL
INSTITUTO DE PENSIONES DEL ESTADO DE JALISCO

ESTACIONAMIENTOS

Folio Fiscal
c9b1c7ef-c937-4436-b4d4-5d7b01a8c0d6

Fecha de Certificación
04-03-2016 15:39:30

Fecha de Emisión
04-03-2016 15:18:52

Factura Est. Zapopan
FZA 9773

INSTITUTO DE PENSIONES DEL ESTADO DE JALISCO
R.F.C. IPE540101GX0 Tel. 32080340
AV. MAGISTERIO 1155 Col. OBSERVATORIO Guadalajara, Guadalajara, Jalisco, Mexico. C.P.44266
LUGAR DE EXPEDICIÓN. Estacionamiento Zapopan - Emiliano zapata #254 Col. Centro Zapopan, Jalisco, Mexico, 45100 Tel. 38369227
PERSONAS MORALES CON FINES NO LUCRATIVOS

CLIENTE

INSTITUTO DE MOVILIDAD Y TRANSPORTE DEL ESTADO DE JALISCO
IMT130929RT2
RAMON CORONA 180 PLANTA ALTA Col. CENTRO
Zapopan, Jalisco, Mexico. C.P.45100

METODO DE PAGO TRANSFERENCIA ELECTRONICA NUMERO CUENTA PAGO: PAGO EN UNA SOLA EXHIBICION

CANTIDAD	UNIDAD	DESCRIPCIÓN	P. UNITARIO	IMPORTE
8.00	No Aplica	Pago de servicio de pensión mensual tarifa empleado Gobierno Municipal Zapopan Estacionamiento Plaza Las Américas Juan Pablo II 12302-Pago de servicio de pensión mensual tarifa empleado Gobierno Municipal Zapopan Estacionamiento Plaza Las Américas Juan Pablo II	387.93	3,103.44

ESTE DOCUMENTO ES UNA REPRESENTACIÓN IMPRESA DE UN CFDI

IMPORTE CON LETRA:
(TRES MIL QUINIENTOS NOVENTA Y NUEVE PESOS 99/100 MN)

IMPORTE:	3,103.44
I.V.A. 16%:	496.55
TOTAL:	3,599.99

OBSERVACIONES
Pago correspondiente al mes de marzo de 2016, tarjetas 404, 405, 406, 408, 411, 417, 576 y 678 (JMRS)

CERTIFICADO DEL EMISOR: 00001000000301999312 CERTIFICADO SAT: 00001000000301634628

SELLO DIGITAL:
hGCd6Cd6xJxInV8wqU9KFXpkVtd92SODCEEKYlcM9pSljTF0za0Gdh2YkknHqr91oPzhbWsQq7WhOlq1GDvylz3kU4+GldlXK2GDHdVGYvTVS++FdRCzwU2HISVmybzDp0o+Kss2vCPD2q0XhtcFB8URWSldZb1ckIGZM/arqo=

SELLO DIGITAL SAT:
ZbRmb40f/ROf7+ZHoT5CLaJEinwacQXz7IFNXUD+ms4q2lypW3ZYsqymW2hmeK3d6WTCqqFVy52guKJLerU0l60Du3wHAeYoqlHa0 1l/dpJ7J7KMc//D/vTdcAtPAadkLKdJJVOpq/GdZdfC/nqieZwrj+KChH1NJn5nHiUzs5ZQ=

CADENA ORIGINAL DEL COMPLEMENTO DE CERTIFICACIÓN DIGITAL DEL SAT:
||1.0|c9b1c7ef-c937-4436-b4d4-5d7b01a8c0d6|2016-03-04T15:39:30|hGCd6Cd6xJxInV8wqU9KFXpkVtd92SODCEEKYlcM9pSljTF0za0Gdh2YkknHqr91oPzhbWsQq7WhOlq1GDvylz3kU4+GldlXK2GDHdVGYvTVS++FdRCzwU2HISVmybzDp0o+Kss2vCPD2q0XhtcFB8URWSldZb1ckIGZM/arqo=|00001000000301634628||

Powered by www.omesis.com.mx

Póliza de Egresos

FECHA 7/marzo/2016 | POLIZA No.

CUENTA	SUB. CTA.	NOMBRE	PARCIAL	DEBE	HABER
500		Gastos y Servicios Generales		$ 1012.68	
	200/001	Papelería y utiles oficina			
100		Bancos			$ 1012.68
	102/02	Cuenta Maestra/(MT)			

SUMAS IGUALES

CONCEPTO

Pago Factura por compra de rollos papel para el plotter.

CONTROL	HECHO POR	REVISADO	AUTORIZADO	AUXILIARES	DIARIO
					E-026

PE-1005 pcform®

7 501281 971025

BBVA Bancomer

07/03/2016 10:53:48 AM

COMPROBANTE

Traspasos a terceros - Realizar una operación - MN - Cuenta con / sin chequera

INSTITUTO DE MOVILIDAD Y TRASPORTE DEL ESTADO DE J

07/03/2016

Resultado del traspaso

Cuenta de retiro:	0195167078
Cuenta de depósito:	0108339929
Nombre del tercero:	EQUIPOS Y CONSUMIBLE S DE OCCIDENTE, SA D E C V
Importe:	$1,012.68
Fecha de operación:	07/03/2016
Folio de Internet:	0003749009

La comisión por operación será aplicada el fin de mes y dependerá de la tarifa contratada para su servicio de Banca en Línea.

El envío de los fondos en la cuenta del beneficiario quedará efectuado en el transcurso del día. Le recomendamos verificar su aplicación en la opción de Saldos y movimientos de su cuenta de retiro.

BBVA BANCOMER, S.A., INSTITUCION DE BANCA MULTIPLE, GRUPO FINANCIERO BBVA BANCOMER.

Cerrar

Imprimir

IMTJ
INSTITUTO DE MOVILIDAD Y TRANSPORTE DEL ESTADO DE JALISCO
RAMON CORONA # 180 PLANTA ALTA, COL. ZAPOPAN, CENTRO C.P. 45100 TEL: 1377-8888

Orden de Compra

PROVEEDOR	FECHA DE NUESTRO PEDIDO
EQUIPOS Y CONSUMIBLES DE OCCIDENTE, S.A. DE C.V., AT'N. RAFAEL ROBLES MACHUCA REFORMA, No. 2594, TOMAS V. GOMEZ COL. ROJAS LADRÓN DE GUEVARA, GUADALAJARA, JALISCO, C.P. 44650, TEL. 3616-0819 Y 3616-2021,	0/03/2016
	FECHA DE ENTREGA MISMO DIA

REQUISICION No.	DEPTO.SOLICITANTE	CONDICIONES DE PAGO	CONFIRMACION DE NUESTRO
OPD/IMTJ/DMNM/01/16	DIRECCIÓN DE MOVILIDAD NO MOTORIZADA	TRANSFERENCIA	TELEFONICO

	CANTIDAD	CONCEPTO	PRECIO	IMPORTE
1 2	6	ROLLOS DE PAPEL BOND PREMIER PARA PLOTER	145.50	873.00
3 4		PREMIER KRONALINE DE .91 X 50 N2		
5 6				
7 8				
9 10				
11 12				
13 14				
15 16				
17 18				
19 20				
21 22				
23 24				

OBSERVACIONES		
REQUERIMIENTO DE LA DIRECCIÓN DE MOVILIDAD NO MOTORIZADA Y PARA EL STOCK DE LA PAPELERIA DEL IMTJ (PARA EL USO DE LAS DEMAS DIRECCIONES)	SUB-TOTAL	873.00
	I.V.A.	139.68
	TOTAL	1,012.68

ELABORO	REVISO	AUTORIZO
LCP NORMA ESPITIA GARCIA TECNICO ESPECIALIZADO A	ING. LUIS NAZARIO RAMIREZ ORTEGA DIR. DE ADMINISTRACION Y FINANZAS DEL IMTJ	DR. MARIO CÓRDOVA ESPAÑA DIRECTOR GENERAL DEL IMTJ

Equipos y Consumibles de Occidente, S.A. de C.V.
RFC: ECO980909980

Topografía, Ingeniería y GPS
Av. López Mateos Nte. # 422
Col. Rojas Ladrón de Guevara
Tel. y Fax 01 (33) 3616-2021
Lada sin Costo 01 800 714-0539
Guadalajara, Jal. C.P. 44650

Papeles y Encuadernación:
Reforma # 2594
Col. Rojas Ladrón de Guevara
Tel y Fax 01 (33) 3616-0819
Guadalajara, Jal. C.P. 44650

E-mail: info@ecomexico.net
www.ecomexico.net

Factura ECN
FI 12304
Folio Fiscal:
170900D0-58EF-42F8-8249-2B9625C96984
No de Serie del Certificado del SAT:
00001000000202864883
No de Serie Certificado Contribuyente:
00001000000300741203
Fecha y Hora de Certificación del CFDI
Marzo 7 2016 - 12:04:00

VENDIDO A: **INSTITUTO DE MOVILIDAD Y TRANSPORTE DEL ESTADO DE JALISCO** DIRECCION: RAMON CORONA No. 180 CIUDAD: COL. CENTRO C.P. 45100 ZAPOPAN, JALISCO, MEXICO R.F.C.: IMT130929RT2	FECHA: 7/3/2016 12:03:40 CONDICIONES: CONTADO VENCIMIENTO: Marzo 7 2016 CONTACTO: TELEFONO: 13778888

PEDIDO No. / ORDEN No.	REQ. No.	CUENTA No.	VENDEDOR
		1047962	LOPEZ MATEOS

FORMA DE PAGO	METODO DE PAGO	NUMERO DE CUENTA DE PAGO	REFERENCIA
PAGO EN UNA SOLA EXHIBICION	No identificado		

REGIMEN GENERAL DE LEY PERSONAS MORALES ***PAGO EN UNA SOLA EXHIBICIÓN** ***EFECTOS FISCALES AL PAGO**

CANT. / UM	CODIGO	DESCRIPCION	P. UNITARIO	IMPORTE
6 PIEZA	BP400	**PAPEL BOND PREMIER KRONALINE .91X50 N2"**	145.50	873.00

EXPEDIDA EN: AV. LOPEZ MATEOS NTE. 422 , LADRON DE GUEVARA, 44650, GUADALAJARA, GUADALAJARA, JALISCO, MEXICO

CANTIDAD CON LETRA
MIL DOCE PESOS 68/100 M.N.

DEBO(MOS) Y PAGARE(MOS) A LA ORDEN DE **Equipos y Consumibles de Occidente, S.A. de C.V.** EN ESTA CIUDAD O EN CUALQUIERA OTRA QUE SE ME REQUIERA EL DIA_____DE_____DE_____ LA CANTIDAD DE $(1,012.68 Peso Mexicano) VALOR DE LAS MERCANCIAS ARRIBA DETALLADAS Y QUE RECIBI(MOS) A MI(NUESTRA) ENTERA SATISFACCION. ESTE PAGARE ES MERCANTIL Y ESTA REGIDO POR LA LEY GENERAL DE TITULOS Y OPERACIONES DE CREDITO EN SU ARTICULO 173 PARTE FINAL Y ARTICULOS CORRELATIVOS POR NO SER PAGARE DOMICILIADO, LA FALTA DE PAGO OPORTUNO CAUSARA INTERESES MORATORIOS DEL _____% MENSUAL.

SUBTOTAL:	**873.00**
I.V.A.:	**139.68**
TOTAL:	**1,012.68**

BBVA BANCOMER PESOS: 0108339929
CLABE: 012320001083399298

BANAMEX PESOS: 3015577915
CLABE: 002320003015577915 4

BBVA BANCOMER DOLARES: 0450656763
CLABE: 012320004506567630

RECIBIMOS DE CONFORMIDAD

Sello digital del CFDI

LcVbd7zyZGREdjtshrR4g4pP3MLjvNahCcSH1ofJBfm2IU76H9i74m5+CuyUtGxzEyBi6wSQg1DWnaSMx/YcTF
87mEASrDm5Vz14oJA/WXuaeVBeLrnFmNJLYCAvLQzUyaW4Vt1HeYs+AQo2X4aKCdYQ2gcBJmg0POkMgccNK14=

Sello del SAT

CIrgdQSdD0P1rVPD2PoBs2FDWV/8AnYduPxJHYs+FtOSpu0c7wTfDDBfl3bAPRB9dS9C8fWlqw80gqWG
fFTQtT9gIKuTGuH7mzL995DPHtsoYHn3v6zogwBbtadNfTQZPcPQYOrXkFJZ1NQ3hiWYBv2eU4tK+Woy
WL95Zpawu54=

Cadena original del complemento de certificación digital del SAT

||1.0|170900D0-58EF-42F8-8249-2B9625C96984|2016-03-07T12:04:00|LcVbd7zyZGREdjtsh
rR4g4pP3MLjvNahCcSH1ofJBfm2IU76H9i74m5+CuyUtGxzEyBi6wSQg1DWnaSMx/YcTF87mEASrDm5V
z14oJA/WXuaeVBeLrnFmNJLYCAvLQzUyaW4Vt1HeYs+AQo2X4aKCdYQ2gcBJmg0POkMgccNK14=|0000
1000000202864883||

Póliza de Egresos

FECHA 8/marzo/2016

POLIZA No.

CUENTA	SUB. CTA	NOMBRE	PARCIAL	DEBE	HABER
100		Deudores Diversos		$ 5032.01	
	103/005	David Villa Flores			
100		Bancos			$ 5032.01
	102/002	Cuenta Maestra/IMM			

SUMAS IGUALES

CONCEPTO

Gastos Para Comprobar de los Viáticos Solicitados por Req David Villa Flores a la Co Puerto Vallarta

CONTROL	HECHO POR	REVISADO	AUTORIZADO	AUXILIARES	DIARIO
					E-027

PE-1005 pcform®

7 501281 971025

BBVA Bancomer

08/03/2016 1:58:08 PM

COMPROBANTE

Traspasos a terceros - Realizar una operación - MN - Cuenta con / sin chequera

INSTITUTO DE MOVILIDAD Y TRASPORTE DEL ESTADO DE J

08/03/2016

Resultado del traspaso

Cuenta de retiro:	0195167078
Cuenta de depósito:	1278023069
Nombre del tercero:	DAVID VILLA FLORES
Importe:	$5,032.01
Fecha de operación:	08/03/2016
Folio de Internet:	0036287021

La comisión por operación será aplicada el fin de mes y dependerá de la tarifa contratada para su servicio de Banca en Línea.

El envío de los fondos en la cuenta del beneficiario quedará efectuado en el transcurso del día. Le recomendamos verificar su aplicación en la opción de Saldos y movimientos de su cuenta de retiro.

BBVA BANCOMER, S.A., INSTITUCION DE BANCA MULTIPLE, GRUPO FINANCIERO BBVA BANCOMER.

Cerrar

Imprimir

JALISCO
GOBIERNO DEL ESTADO

RECIBO DE VIÁTICOS A COMPROBAR
Zapopan, Jal., 08 de marzo del 2016
Bueno por 5,032.01

Recibí del Instituto de Movilidad y Transporte del Estado de Jalisco, por conducto de la Dirección de Administración y Finanzas, la cantidad de $5,032.01 (Cinco mil treinta y dos pesos 01/100 M.N.) por concepto de:

Viáticos a comprobar

CONCEPTO	LUNES	MARTES	MIÉRCOLES	JUEVES	VIERNES	SÁBADO	DOMINGO	TOTAL
DESAYUNO			128.00	128.00	128.00			384.00
COMIDA			202.00	202.00	202.00			606.00
CENA			128.00	128.00				256.00
HOSPEDAJE			807.00	807.00				1,614.00
PASAJES								-
TRANSP. INT.								-
SERV. TELEF.								-
LAVANDERIA								-
SUMAS	-	-	1,265.00	1,265.00	330.00	-	-	2,860.00

GASTOS DE TRANSPORTACIÓN

VEHÍCULO	MARCA	TIPO	MODELO	No. PLACAS	CILINDROS
	TOYOTA	CAMIONETA	HILUX 2015	JR-91135	4

POBLACIONES DE LA COMISION

POBLACIÓN	DISTANCIA KILOMETROS	CANTIDAD LITROS	PRECIO UNITARIO	IMPORTE	PEAJES
ZAPOPAN - PUERTO VALLARTA - ZAPOPAN	670	70.53	13.16	928.13	678.00
TRASLADOS INTERNOS	408.5	43.00	13.16	565.88	
				1,494.01	678.00
				SUB-TOTAL	2,172.01

TOTAL	5,032.01

Misma que será utilizada para cubrir los gastos con motivo del viaje a la Ciudad de Puerto Vallarta, Jal., según oficio de número IMTJ-176/2016/DND mismo que se anexa y forma parte integral el presente para los fines legales que corresponda.

Comprometiéndome a presentar la comprobación ante la Dirección de Administración y Finanzas, a más tardar el tercer día hábil de la fecha de terminación de la comisión y en apego a las disposiciones emitidas en el Manual de Viáticos, Pasajes y Traslado de Personal.

La clave presupuestal a afectar será: 3751, misma que bajo protesta de decir verdad, a la fecha cuenta con saldo suficiente.

RECIBE:

ARQ. DAVID VILLA FLORES
Director de Normatividad y Dictaminación

AUTORIZA:

DR. MARIO CÓRDOVA ESPAÑA
Director General

AUTORIZA:

MTRO. LUIS NAZARIO RAMÍREZ ORTEGA
Director de Administración y Finanzas

Instituto de Movilidad y Transporte del Estado de Jalisco
Ramón Corona 180, Planta Alta, Col. Zapopan Centro, CP 45100
Zapopan, Jalisco, México / Tels/Fax. (33) 1377 8888, 01 8000 887 882

IMTJ
Instituto de Movilidad y Transporte del Estado de Jalisco

Banamex cuenta 127801732069

Póliza de Egresos

FECHA 8/marzo/2016 | PÓLIZA No.

CUENTA	SUB. CTA.	NOMBRE	PARCIAL	DEBE	HABER
100		Deudores Diversos		$ 2860	
	103/041	Karl D. Holtschmit			
100		Bancos			$ 2860
	102/002	Cuenta Maestra/Int.			

SUMAS IGUALES

CONCEPTO

Gastos por Comprobar por los Viaticos Solicitados por Karl D. Holtschmit a la co. Puerto Vallarta

CONTROL	HECHO POR	REVISADO	AUTORIZADO	AUXILIARES	DIARIO
					E-028

PE-1005 pcform

7 501281 371025

BBVA Bancomer

08/03/2016 2:04:56 PM

COMPROBANTE

Traspasos a otros bancos - Realizar una operación - Cuentas con / sin chequera

INSTITUTO DE MOVILIDAD Y TRASPORTE DEL ESTADO DE J

08/03/2016

Resultado del traspaso

Cuenta de retiro:	0195167078
Tipo de operación:	Interbancario con / sin chequera
Banco destino:	BANAMEX
Cuenta de depósito:	002320700289767456
Nombre del beneficiario:	KARL DIETER HOLTSHMIT BALDERRAMA
Importe:	$ 2,860.00
Fecha de operación:	08/03/2016
Forma de depósito:	MISMO DIA (SPEI)
Concepto de pago:	VIATICOS
Referencia numérica:	080316
Clave de rastreo:	BNET01001603080002068625
Hora de Operación:	14:04:56
Folio de internet:	3133628732

Puedes obtener tu Comprobante Electrónico de Pago (CEP) en la pagina de Banxico.
https://www.banxico.org.mx/cep/

El traspaso se encuentra en proceso de validación y aplicación, le recomendamos verificar el depósito en el banco destino.

BBVA BANCOMER, S.A., INSTITUCION DE BANCA MULTIPLE, GRUPO FINANCIERO BBVA BANCOMER.

Cerrar

Imprimir

JALISCO
GOBIERNO DEL ESTADO

RECIBO DE VIÁTICOS A COMPROBAR
Zapopan, Jal., 08 de marzo del 2016
Bueno por 2,860.00

Recibí del Instituto de Movilidad y Transporte del Estado de Jalisco, por conducto de la Dirección de Administración y Finanzas, la cantidad de $2,860.00 (Dos mil ochocientos sesenta pesos 00/100 M.N.) por concepto de:

Viáticos a comprobar

CONCEPTO	LUNES	MARTES	MIÉRCOLES	JUEVES	VIERNES	SÁBADO	DOMINGO	TOTAL
DESAYUNO			128.00	128.00	128.00			384.00
COMIDA			202.00	202.00	202.00			606.00
CENA			128.00	128.00				256.00
HOSPEDAJE			807.00	807.00				1,614.00
PASAJES								-
TRANSP. INT.								-
SERV. TELEF.								-
LAVANDERIA								-
SUMAS	-	-	1,265.00	1,265.00	330.00	-	-	2,860.00

GASTOS DE TRANSPORTACIÓN

VEHÍCULO	MARCA	TIPO	MODELO	No. PLACAS	CILINDROS

POBLACIONES DE LA COMISION

POBLACIÓN	DISTANCIA KILOMETROS	CANTIDAD LITROS	PRECIO UNITARIO	IMPORTE	PEAJES
				-	
				-	
				-	-
				SUB-TOTAL	

TOTAL	2,860.00

Misma que será utilizada para cubrir los gastos con motivo del viaje a la Ciudad de Puerto Vallarta, Jal., según oficio de número IMTJ-177/2016/DND mismo que se anexa y forma parte integral el presente para los fines legales que corresponda.

Comprometiéndome a presentar la comprobación ante la Dirección de Administración y Finanzas, a más tardar el tercer día hábil de la fecha de terminación de la comisión y en apego a las disposiciones emitidas en el Manual de Viáticos, Pasajes y Traslado de Personal.

La clave presupuestal a afectar será: 3751, misma que bajo protesta de decir verdad, a la fecha cuenta con saldo suficiente.

RECIBE:

LIC. KARL DIETER HOLTSCHMIT BALDERRAMA
TÉCNICO ESPECIALIZADO EN MOVILIDAD

AUTORIZA:

ARQ. DAVID VILLA FLORES
Director de Administración y Finanzas

AUTORIZA:

DR. MARIO CÓRDOVA ESPAÑA
Director General

AUTORIZA:

MTRO. LUIS NAZARIO RAMÍREZ ORTEGA
Director de Administración y Finanzas

Banamex cuenta CLABE 0023 2070 0289 7674 56

Póliza de Egresos

FECHA 8/marzo/2016 | POLIZA No.

CUENTA	SUB. CTA.	NOMBRE	PARCIAL	DEBE	HABER
100		Deudores Diversos		$ 2860	
	103/051	Hugo Camacho Torres			
100		Bancos			$ 2860
	102/002	Cuenta Maestra (MT)			

SUMAS IGUALES

CONCEPTO

Gastos Por Comprobar por los Viáticos Solicitados por Hugo Camacho a la Co. Puerto Vallarta.

CONTROL	HECHO POR	REVISADO	AUTORIZADO	AUXILIARES	DIARIO
					E-029

PE-1005 pcform

7 501281 971025

BBVA Bancomer

08/03/2016 10:56:16 AM

COMPROBANTE

Traspasos a otros bancos - Realizar una operación - Cuentas con / sin chequera

INSTITUTO DE MOVILIDAD Y TRASPORTE DEL ESTADO DE J

08/03/2016

Resultado del traspaso

Cuenta de retiro:	0195167078
Tipo de operación:	Interbancario con / sin chequera
Banco destino:	BANORTE/ IXE
Cuenta de depósito:	072320006485649992
Nombre del beneficiario:	HUGO CAMACHO TORRES
Importe:	$ 2,860.00
Fecha de operación:	08/03/2016
Forma de depósito:	MISMO DIA (SPEI)
Concepto de pago:	VIATICOS
Referencia numérica:	080316
Clave de rastreo:	BNET01001603080002022236
Hora de Operación:	10:56:16
Folio de internet:	8251405616

Puedes obtener tu Comprobante Electrónico de Pago (CEP) en la pagina de Banxico.
https://www.banxico.org.mx/cep/

El traspaso se encuentra en proceso de validación y aplicación, le recomendamos verificar el depósito en el banco destino.

BBVA BANCOMER, S.A., INSTITUCION DE BANCA MULTIPLE, GRUPO FINANCIERO BBVA BANCOMER.

Cerrar

Imprimir

JALISCO
GOBIERNO DEL ESTADO

RECIBO DE VIÁTICOS A COMPROBAR
Zapopan, Jalisco, Marzo 07 del 2016
Bueno por 2,860.00

Recibí del Instituto de Movilidad y Transporte del Estado de Jalisco, por conducto de la Dirección de Administración y Finanzas, la cantidad de $2,860.00 (Dos mil ochocientos sesenta pesos 00/100 M.N.) por concepto de:

Viáticos a comprobar

CONCEPTO	LUNES	MARTES	MIÉRCOLES	JUEVES	VIERNES	SÁBADO	DOMINGO	TOTAL
DESAYUNO			128.00	128.00	128.00			384.00
COMIDA			202.00	202.00	202.00			606.00
CENA			128.00	128.00				256.00
HOSPEDAJE			807.00	807.00				1,614.00
PASAJES								-
TRANSP. INT.								-
SERV. TELEF.								-
LAVANDERIA								-
SUMAS	-	-	1,265.00	1,265.00	330.00	-	-	2,860.00

GASTOS DE TRANSPORTACIÓN

VEHÍCULO	MARCA	TIPO	MODELO	No. PLACAS	CILINDROS
	Toyota	Hilux	2015	JR-91135	4

POBLACIONES DE LA COMISION

POBLACIÓN	DISTANCIA KILOMETROS	CANTIDAD LITROS	PRECIO UNITARIO	IMPORTE	PEAJES
				-	
				-	
				-	-
				SUB-TOTAL	

TOTAL	2,860.00

Misma que será utilizada para cubrir los gastos con motivo del viaje a la Ciudad de Puerto Vallarta, Jal., según oficio de número IMTJ-178/2016-DIP mismo que se anexa y forma parte integral el presente para los fines legales que corresponda.

Comprometiéndome a presentar la comprobación ante la Dirección de Administración y Finanzas, a más tardar el tercer día hábil de la fecha de terminación de la comisión y en apego a las disposiciones emitidas en el Manual de Viáticos, Pasajes y Traslado de Personal.

La clave presupuestal a afectar será: 3751, misma que bajo protesta de decir verdad, a la fecha cuenta con saldo suficiente.

RECIBIÓ	Vo. Bo.	AUTORIZÓ
HUGO CAMACHO TORRES SERVIDOR PÚBLICO COMISIONADO	LUIS NAZARIO RAMÍREZ ORTEGA DIRECTOR DE ADMINISTRACIÓN Y FINANZAS	MARIO CÓRDOVA ESPAÑA DIRECTOR GENERAL

Banorte cuenta CLABE 0723 2000 6485 6499 92

Póliza de Egresos

FECHA 11 | MARZO | 2016

POLIZA No.

CUENTA	SUB. CTA.	NOMBRE	PARCIAL	DEBE	HABER
200		SUELDOS POR PAGAR		$ 496 860.40	
	104/001	SUELDOS POR PAGAR			
100		BANCOS			$ 496860.40
	102/002	CUENTA MAESTRA/ IMSS			

SUMAS IGUALES

CONCEPTO

NOMINA 05 BANCOMER CORRESPONDIENTE A 1ERA QUINCENA MARZO 2016 INCLUYE PRIMA VACACIONAL Y AGUINALDO

CONTROL	HECHO POR	REVISADO	AUTORIZADO	AUXILIARES	DIARIO
					E-030

PE-1005 pcform®

7 501281 971025

BBVA Bancomer

11/03/2016 3:16:31 PM

COMPROBANTE

Servicios de Nómina - Consultas y Cambios - Cambiar datos - Autorizar

INSTITUTO DE MOVILIDAD Y TRASPORTE DEL ESTADO DE J

11/03/2016

El pago fue autorizado exitosamente. Le recordamos tener saldo suficiente en la fecha de operación.

Datos generales del Pago

	Contrato	Cuenta	Nombre
Número de contrato:	4203192997	0195167078	INSTITUTO DE MOVILIDAD Y TRASPORTE DEL E

Tipo de servicio:	Nómina Bancomer
Nombre del pago:	2016 Q05 PRIMA VAC Y AGUINALDO
Tipo de pago:	Nómina
Motivo de pago:	2016 Q05 PRIMA VAC Y AGUINALDO
Número de operaciones:	27
Importe total:	$ 496860.40
Fecha de operación:	11/03/2016
Número de Folio:	544900
Estatus	AUTORIZADO

Detalle de Operaciones

	Cuenta	Importe	Nombre	Estatus	Descripción
1	2717329865	$ 32551.20	LUIS NAZARIO RAMIREZ ORTEGA	AU	AUTORIZADO OK
2	2981521500	$ 29574.20	JULIA CAMARENA DIAZ	AU	AUTORIZADO OK
3	2737491123	$ 10343.00	JULIA JUAREZ DOMINGUEZ	AU	AUTORIZADO OK
4	1489896287	$ 11583.60	SONIA HERNANDEZ MARTINEZ	AU	AUTORIZADO OK
5	1210059110	$ 10236.00	HUMBERTO VAZQUEZ MARTINEZ	AU	AUTORIZADO OK
6	1292709767	$ 8750.00	GUILLERMINA MENDOZA VICENTE	AU	AUTORIZADO OK
7	1284039963	$ 24218.00	RAMIRO LOPEZ SALES	AU	AUTORIZADO OK
8	2636354211	$ 24188.80	EMILIO DIAZ CAU#AGO	AU	AUTORIZADO OK
9	1273091996	$ 12234.60	ANDROMEDA LUCIA MORFIN ALVAREZ	AU	AUTORIZADO OK
10	2981521519	$ 14259.40	VICTOR MANUEL IÑIGUEZ DELGADO	AU	AUTORIZADO OK
11	1279382763	$ 11048.40	CARMEN RUVALCABA GARCIA	AU	AUTORIZADO OK
12	2973925625	$ 38893.00	FELIPE REYES LARA	AU	AUTORIZADO OK
13	1278023069	$ 35907.00	DAVID VILLA FLORES	AU	AUTORIZADO OK
14	1250589160	$ 13090.00	ANIBAL RUBEN SANDOVAL CURIEL	AU	AUTORIZADO OK
15	1250588830	$ 15445.20	RAQUEL TOSCANO ESCOBEDO	AU	AUTORIZADO OK
16	1173591948	$ 12144.40	NORMA ANGELICA LOPEZ REA	AU	AUTORIZADO OK
17	1141370588	$ 11711.60	NORMA ALICIA RUVALCABA SALAZAR	AU	AUTORIZADO OK
18	2748326142	$ 38893.00	JOSE LUIS SANTANA VERDUZCO	AU	AUTORIZADO OK
19	2904816471	$ 15444.80	CHRISTIAN JUAN ARMAN FLORES LANDEROS	AU	AUTORIZADO OK
20	2851344102	$ 15412.40	ABRIL FABIOLA CASAS CERVANTES	AU	AUTORIZADO OK

21	1277926596	$ 9239.00	✓ GLORIA LOPEZ SEGURA	AU	AUTORIZADO OK
22	2962435403	$ 15387.40	✓ VICENTE MEZA GUTIERREZ	AU	AUTORIZADO OK
23	1410469017	$ 14575.60	✓ JORGE LUIS BARBA MORENO	AU	AUTORIZADO OK
24	2873926729	$ 22996.80	✓ FRANCISCO JAVIER ARRIOLA CAZAREZ	AU	AUTORIZADO OK
25	2886826490	$ 15459.60	✓ JOSE RAFAEL VERDUZCO TORRES	AU	AUTORIZADO OK
26	1493853241	$ 10452.80	OSCAR JAVIER RAMOS QUEZADA	AU	AUTORIZADO OK
27	2915792851	$ 22820.60	✓ LUCIA GARCIA DURAÑONA	AU	AUTORIZADO OK

Cerrar

Imprimir

Comprobante Fiscal Digital por Internet

Instituto de Movilidad y Transporte del Estado de Jalisco

Fecha: 15/Mar/2016
Hora: 09:10:18

RFC: IMT130929RT2 Reg Pat: Z2937002389
Reg Fiscal: Persona Moral No Contribuyente
Lugar de expedición: Zapopan Jalisco

1002007002 - Lopez Segura Gloria

RFC:	LOSG551024LR9
CURP:	LOSG551024MJCPGL02
Fecha Ini Relación Lab:	01/Jun/2014
Jornada:	Matutino
NSS:	04005504859
Tipo salario:	Fijo

Periodo 5 Quincenal **01/Mar/2016 - 15/Mar/2016**

Días de Pago:	15
Fecha Pago:	15/Mar/2016
Puesto:	Auxiliar de Intendencia
Depto:	Dirección de Administracion y Finanzas
SDI: $	268.51

Percepciones

Agrup SAT	No.	Concepto	Gravado	Exento	Total
001	001	Sueldo	4,103.40	0.00	4,103.40
021	020	Prima de vacaciones a t	0.00	683.90	683.90
002	024	Aguinaldo	4,736.00	2,103.00	6,839.00
022	029	Prima Quinquenal	0.00	146.08	146.08
029	032	Despensa	358.50	0.00	358.50
017	039	Subsidio al Empleo (sp)	0.00	0.00	0.00
036	132	Ayuda para Transporte	223.50	0.00	223.50
040	134	INGRESOS PROPIOS	0.00	0.00	0.00
Suma de Percepciones $			9,421.40	2,932.98	**12,354.38**

Deducciones

Agrup SAT	No.	Concepto	Total
002	049	I.S.R. (sp)	1,743.59
004	057	P C P (Ipejal)	900.00
004	099	Ajuste al neto	-0.10
004	175	Aportacion al Fondo (I	471.89

Subtotal $	**12,354.38**
Descuentos $	**1,371.79**
Retenciones $	**1,743.59**
Total $	**9,239.00**
Neto del recibo $	**9,239.00**

Importe con letra
nueve mil doscientos treinta y nueve pesos 00/100 M.N.

Se puso a mi disposición el archivo XML correspondiente y recibí de la empresa arriba mencionada la cantidad neta a que este documento se refiere estando conforme con las percepciones y deducciones que en él aparecen especificados.

Firma del empleado

Método de pago: Efectivo

Este documento es una representación impresa de un CFDI

Pago en una sola exhibicion

Emitido desde: ***CONTPAQi*** NÓMINAS

Serie del Certificado del emisor:	00001000000301470610
Folio Fiscal UUID:	05B7CBA8-9013-4A03-B584-63E318DEF50F
No. de serie del Certificado del SAT:	00001000000202864883
Fecha y hora de certificación:	2016-03-15T09:10:37

Sello digital del CFDI

by72vtZXgoqNCj+scowAQnWwxFNoYxqBoYgQdsnlrQqLMg/5dDiIijcpYZGUyk7FI5zyXPH27rv5y9whb5gUPiZlh/2M34tZU9qjslib5VsQNQXDN/9H4SFrT/6/MqWvob+/xRC02E3E
zzKyslHy2YBMZyBdxsgmOOSNnjX3+gU=

Sello del SAT

ChLj3yy8b7QSJ0/fJ6HVEy8oC7HtPNdbPqvwSY6C8Llhh75pqDq+6x/mJ6NuZDI/8E4jGLfwO2fAptWR/zRE2v/zl/HnjKQ5N7qeXtq5uDTb/JFa8n0CbtYodZRrrEtRQq5PUYJjmGM8
vVdLISI48txGLWawgttrfcSn/swZT4A=

Cadena original del complemento del certificación digital del SAT

||1.0|05B7CBA8-9013-4A03-B584-63E318DEF50F|2016-03-
15T09:10:37|by72vtZXgoqNCj+scowAQnWwxFNoYxqBoYgQdsnlrQqLMg/5dDiIijcpYZGUyk7FI5zyXPH27rv5y9whb5gUPiZlh/2M34tZU9qjslib5VsQNQXDN/9H4SFrT/5/MqWv
ob+/xRC02E3EzzKyslHy2YBMZyBdxsgmOOSNnjX3+gU=|00001000000202864883||

Comprobante Fiscal Digital por Internet

Instituto de Movilidad y Transporte del Estado de Jalisco

Fecha: 15/Mar/2016
Hora: 09:10:22

RFC: IMT130929RT2 Reg Pat: Z2937002389
Reg Fiscal: Persona Moral No Contribuyente
Lugar de expedición: Zapopan Jalisco

1003004002 - Meza Gutierrez Vicente

RFC:	MEGV870403J9A
CURP:	MEGV870403HJCZTC09
Fecha Ini Relación Lab:	03/Jun/2014
Jornada:	Matutino
NSS:	04108718133
Tipo salario:	Fijo

Periodo 5 Quincenal **01/Mar/2016 - 15/Mar/2016**

Días de Pago:	15
Fecha Pago:	15/Mar/2016
Puesto:	Analista Especializado
Depto:	Dirección de Planeación
SDI: $	443.62

Percepciones

Agrup SAT	No.	Concepto	Gravado	Exento	Total
001	001	Sueldo	6,566.40	0.00	6,566.40
021	020	Prima de vacaciones a t	42.90	1,051.50	1,094.40
002	024	Aguinaldo	8,841.00	2,103.00	10,944.00
029	032	Despensa	546.50	0.00	546.50
017	039	Subsidio al Empleo (sp)	0.00	0.00	0.00
036	132	Ayuda para Transporte	339.50	0.00	339.50
040	134	INGRESOS PROPIOS	0.00	0.00	0.00
Suma de Percepciones $			16,336.30	3,154.50	**19,490.80**

Deducciones

Agrup SAT	No.	Concepto	Total
002	049	I.S.R. (sp)	3.348.19
004	099	Ajuste al neto	0.07
004	175	Aportacion al Fondo (I	755.14

Subtotal $	**19,490.80**
Descuentos $	**755.21**
Retenciones $	**3,348.19**
Total $	**15,387.40**
Neto del recibo $	**15,387.40**

Importe con letra
quince mil trescientos ochenta y siete pesos 40/100 M.N.

Se puso a mi disposición el archivo XML correspondiente y recibí de la empresa arriba mencionada la cantidad neta a que este documento se refiere estando conforme con las percepciones y deducciones que en él aparecen especificados.

Método de pago: Efectivo

Firma del empleado

Este documento es una representación impresa de un CFDI

Pago en una sola exhibicion

Emitido desde: ***CONTPAQi*** *NÓMINAS*

Serie del Certificado del emisor:	00001000000301470610
Folio Fiscal UUID:	8C143939-0BCB-4F74-B72B-A80DDE2929C6
No. de serie del Certificado del SAT:	00001000000202864883
Fecha y hora de certificación:	2016-03-15T09:10:44

Sello digital del CFDI

dRlWne5xrHDHKaCNuJkhp1NjTNIQs9Sxeu3UwbFV2G9ucBN6xttyb5HFttoAjgxHCgpaZiBxdl33E8bwfyieTm6+9O0GNrKDSoJ88XnmbhGZocl6VSsp66kn+qUaENbxT3N9ZBJEsRmhNv767SIwJZmw6AVyysRhLiUeO//6tAY=

Sello del SAT

A0VaUSdbcQ185XJ+K6WyYrreylqUIuYJ9jMUZrV6gxPUZaeVL4/S5KOURlcMRCq0Ro5T6DZbBVTX27GGcalDbx/LqzpsOAYdbAkXPJARIu/SQSWcXNM+5iyKgdF06hMJj3mNR3sFFMiQoW85plx6oRchJAPcNFyLTqlAT1IJyN4=

Cadena original del complemento del certificación digital del SAT

||1.0|8C143939-0BCB-4F74-B72B-A80DDE2929C6|2016-03-15T09:10:44|dRlWne5xrHDHKaCNuJkhp1NjTNIQs9Sxeu3UwbFV2G9ucBN6xttyb5HFttoAjgxHCgpaZiBxdl33E8bwfyieTm6+9O0GNrKDSoJ88XnmbhGZocl6VSsp66kn+qUaENbxT3N9ZBUEsRmhNv767SIwJZmw6AVyysRhLiUeO//6tAY=|00001000000202864883||

Comprobante Fiscal Digital por Internet

Instituto de Movilidad y Transporte del Estado de Jalisco

Fecha: 15/Mar/2016
Hora: 09:10:28

RFC: IMT130929RT2 Reg Pat: Z2937002389
Reg Fiscal: Persona Moral No Contribuyente
Lugar de expedición: Zapopan Jalisco

1004003003 - Barba Moreno Jorge Luis

RFC:	BAMJ870324KY4
CURP:	BAMJ870324HJCRRR06
Fecha Ini Relación Lab:	17/Jul/2014
Jornada:	Matutino
NSS:	04108747447
Tipo salario:	Fijo

Periodo 5 Quincenal **01/Mar/2016 - 15/Mar/2016**

Días de Pago:	15
Fecha Pago:	15/Mar/2016
Puesto:	Tecnico Especializado
Depto:	Direccion de Investigacion y Proyectos
SDI: $	446.44

Percepciones

Agrup SAT	No.	Concepto	Gravado	Exento	Total
001	001	Sueldo	6,177.45	0.00	6,177.45
021	020	Prima de vacaciones a t	0.00	1,029.58	1,029.58
002	024	Aguinaldo	8,192.75	2,103.00	10,295.75
029	032	Despensa	523.00	0.00	523.00
017	039	Subsidio al Empleo (sp)	0.00	0.00	0.00
036	132	Ayuda para Transporte	333.00	0.00	333.00
040	134	INGRESOS PROPIOS	0.00	0.00	0.00
		Suma de Percepciones $	15,226.20	3,132.58	**18,358.78**

Deducciones

Agrup SAT	No.	Concepto	Total
002	049	I.S.R. (sp)	3,072.89
004	099	Ajuste al neto	-0.12
004	175	Aportacion al Fondo (I	710.41

Subtotal $	**18,358.78**
Descuentos $	**710.29**
Retenciones $	**3,072.89**
Total $	**14,575.60**
Neto del recibo $	**14,575.60**

Importe con letra
catorce mil quinientos setenta y cinco pesos 60/100 M.N.

Se puso a mi disposición el archivo XML correspondiente y recibí de la empresa arriba mencionada la cantidad neta a que este documento se refiere estando conforme con las percepciones y deducciones que en él aparecen especificados.

Firma del empleado

Método de pago: Efectivo

Este documento es una representación impresa de un CFDI

Pago en una sola exhibicion

Emitido desde: ***CONTPAQi*** *NÓMINAS*

Serie del Certificado del emisor:	00001000000301470610
Folio Fiscal UUID:	05C4FD9D-932A-4AAB-A724-D866AD5CDCFF
No. de serie del Certificado del SAT:	00001000000202864883
Fecha y hora de certificación:	2016-03-15T09:10:55

Sello digital del CFDI

rBvfCukIen5cf4dnzq/WYRR/u5+ydTVJ9EvAYxU+yDPhdQfinXpDD+U5tNShd5IJvS7vc+OGGAX1icGtkmhP7HkB50fciKiOeEasdrPKex8tNYMO8ukOVUjCRRXzZ4VYTOqm1uaqKwGW6WNhXzXBR1BeQNeVK/uGFsHhI1z+ouI=

Sello del SAT

TIccAzQFuwRSsBwWQL+zLtZVf39IQxPK+P31xrWmAvUp6r/wjuW1esKLZNFW8/rSb2NC7jc66uQejzvRn/C5T+1cb0+Ucn+EFoj/WrczUmwE514XekRdQFSS0WeVQyfC2BtiSR53n5Wz92+xUJ11AA49hw1DDIe3FvLQL9+QYBc=

Cadena original del complemento del certificación digital del SAT

||1.0|05C4FD9D-932A-4AAB-A724-D866AD5CDCFF|2016-03-15T09:10:55|rBvfCukIen5cf4dnzq/WYRR/u5+ydTVJ9EvAYxU+yDPhdQfinXpDD+U5tNShd5IJvS7vc+OGGAX1icGtkmhP7HkB50fciKiOeEasdrPKex8tNYMO8ukOVUjCRRXzZ4VYTOqm1uaqKwGW6WNhXzXBR1BeQNeVK/uGFsHhI1z+ouI=|00001000000202864883||

Comprobante Fiscal Digital por Internet

Instituto de Movilidad y Transporte del Estado de Jalisco

Fecha: 15/Mar/2016
Hora: 09:10:31

RFC: IMT130929RT2 Reg Pat: Z2937002389
Reg Fiscal: Persona Moral No Contribuyente
Lugar de expedición: Zapopan Jalisco

1005002001 - Arriola Cazarez Francisco Javier

RFC:	AICF761125NU0
CURP:	AICF761125HBCRZR00
Fecha Ini Relación Lab:	03/Nov/201
Jornada:	Matutino
NSS:	04987652387
Tipo salario:	Fijo

Periodo 5 Quincenal **01/Mar/2016 - 15/Mar/2016**

Días de Pago:	15
Fecha Pago:	15/Mar/2016
Puesto:	COORDINADOR DE PROYECTOS
Depto:	Direccion de Movilidad no Motorizada
SDI: $	772.96

Percepciones

Agrup SAT	No.	Concepto	Gravado	Exento	Total
001	001	Sueldo	11,092.95	0.00	11,092.95
021	020	Prima de vacaciones a t	797.33	1,051.50	1,848.83
002	024	Aguinaldo	16,385.25	2,103.00	18,488.25
029	032	Despensa	732.50	0.00	732.50
017	039	Subsidio al Empleo (sp)	0.00	0.00	0.00
036	132	Ayuda para Transporte	493.50	0.00	493.50
040	134	INGRESOS PROPIOS	0.00	0.00	0.00
Suma de Percepciones $			29,501.53	3,154.50	**32,656.03**

Deducciones

Agrup SAT	No.	Concepto	Total
002	049	I.S.R. (sp)	7 191.58
004	057	P C P (Ipejal)	1.192.00
004	099	Ajuste al neto	-0.04
004	175	Aportacion al Fondo (I	1.275.69

Subtotal $	**32,656.03**
Descuentos $	**2,467.65**
Retenciones $	**7,191.58**
Total $	**22,996.80**
Neto del recibo $	**22,996.80**

Importe con letra
veintidos mil novecientos noventa y seis pesos 80/100 M.N.

Se puso a mi disposición el archivo XML correspondiente y recibí de la empresa arriba mencionada la cantidad neta a que este documento se refiere estando conforme con las percepciones y deducciones que en él aparecen especificados.

Firma del empleado

Método de pago: Efectivo

Este documento es una representación impresa de un CFDI

Pago en una sola exhibicion

Emitido desde: ***CONTPAQi*** *NÓMINAS*

Serie del Certificado del emisor:	00001000000301470610
Folio Fiscal UUID:	94A94B47-8025-4EB1-93B0-0F6A1C17F27F
No. de serie del Certificado del SAT:	00001000000202864883
Fecha y hora de certificación:	2016-03-15T09:11:03

Sello digital del CFDI

fhzbAgGjF8BqRB/tZFiFA70w/0HoU39o5dhb+QPV+oeTbL4w3nZbp8kDXpRARxv4JQkQDL87Zht2PRsAmAPJVd4T0qxuSl4AkRiPeZ5huKjZgzen92YE/MIBwmP7NHvNVGEKoHtAhbICgRQFlP42qRJWhjlYiZ7oYDRZC+HJ9gM=

Sello del SAT

jOyIGKWB2w/xVtR+SnolYrRuoLdMz7DJfpVzvuNzWA3+n/HfBZRv/2LvUlEP5mDPS0HvjdDBZOh7gV7mLmz9Aoo++IDFTcy/jTx53Qq3OUUuNY7z4Au61xc+vvFJvEu3qFaqwF5h85fXtzihJL0vBLSrjyBZeYUJjyLCxqbNGuA=

Cadena original del complemento del certificación digital del SAT

||1.0|94A94B47-8025-4EB1-93B0-0F6A1C17F27F|2016-03-15T09:11:03|fhzbAgGjF8BqRB/tZFiFA70w/0HoU39o5dhb+QPV+oeTbL4w3nZbp8kDXpRARxv4JQkQDL87Zht2PRsAmAPJVd4T0qxuSl4AkRiPeZ5huKjZgzen92YE/MIBwmP7NHvNVGEKoHtAhbICgRQFlP42qRJWhjlYiZ7oYDRZC+HJ9gM=|00001000000202864883||

Comprobante Fiscal Digital por Internet

Instituto de Movilidad y Transporte del Estado de Jalisco

Fecha: 15/Mar/2016
Hora: 09:10:30

RFC: IMT130929RT2 Reg Pat: Z2937002389
Reg Fiscal: Persona Moral No Contribuyente
Lugar de expedición: Zapopan Jalisco

1004004003 - Verduzco Torres Jose Rafael

RFC:	VETR871121Q86
CURP:	VETR871121HCMRRF02
Fecha Ini Relación Lab:	01/Jun/2015
Jornada:	Matutino
NSS:	52108703522
Tipo salario:	Fijo

Periodo 5 Quincenal **01/Mar/2016 - 15/Mar/2016**

Días de Pago:	15
Fecha Pago:	15/Mar/2016
Puesto:	Investigador de la Movilidad y Transp.
Depto:	Direccion de Investigacion y Proyectos
SDI: $	0

Percepciones

Agrup SAT	No.	Concepto	Gravado	Exento	Total
001	001	Sueldo	6,598.95	0.00	6,598.95
021	020	Prima de vacaciones a t	48.33	1,051.50	1,099.83
002	024	Aguinaldo	8,895.25	2,103.00	10,998.25
029	032	Despensa	549.50	0.00	549.50
017	039	Subsidio al Empleo (sp)	0.00	0.00	0.00
036	132	Ayuda para Transporte	344.50	0.00	344.50
040	134	INGRESOS PROPIOS	0.00	0.00	0.00
Suma de Percepciones $			16,436.53	3,154.50	**19,591.03**

Deducciones

Agrup SAT	No.	Concepto	Total
002	049	I.S.R. (sp)	3,372.64
004	099	Ajuste al neto	-0.09
004	175	Aportacion al Fondo (I	758.88

Subtotal $	**19,591.03**
Descuentos $	**758.79**
Retenciones $	**3,372.64**
Total $	**15,459.60**
Neto del recibo $	**15,459.60**

Importe con letra
quince mil cuatrocientos cincuenta y nueve pesos 60/100 M.N.

Se puso a mi disposición el archivo XML correspondiente y recibí de la empresa arriba mencionada la cantidad neta a que este documento se refiere estando conforme con las percepciones y deducciones que en él aparecen especificados.

Firma del empleado

Método de pago: Efectivo

Este documento es una representación impresa de un CFDI

Pago en una sola exhibicion

Emitido desde: ***CONTPAQi*** *NÓMINAS*

Serie del Certificado del emisor:	00001000000301470610
Folio Fiscal UUID:	1315D1BA-FB87-431F-AFA1-139C8AB44D1C
No. de serie del Certificado del SAT:	00001000000202864883
Fecha y hora de certificación:	2016-03-15T09:11:00

Sello digital del CFDI

p4cBPrI9mXjEHdZaTDhrM/0HNtXikbdM6qj0WiITx06446qPkMNBdwOnrbfLTBPfTda6X77MGICEvlJKNDr8VPxrRPfS48DtkWTa9T4pnPqe5tOgRzn9fvkmQ005mA3oExLUftkiQ52xYmx4n0E5c2757wjCFBgsX9M8YcDSLSw=

Sello del SAT

Gbod1f+oONjq706bcB2rDX91i3tRjh//OiPy50cEauumPFNojlzQ37mE6zNllg5PL0umwWlvGHfQeNQeIwZ9Eg8zajGSYKnCTKHU959jv/0BPm/kIdLxa2WEMHp6Y5fMe7K51BNsLa+QD39F0L881uo7EwFS4Jie9FR8fIfDrp0=

Cadena original del complemento del certificación digital del SAT

||1.0|1315D1BA-FB87-431F-AFA1-139C8AB44D1C|2016-03-15T09:11:00|p4cBPrI9mXjEHdZaTDhrM/0HNtXikbdM6qj0WiITx06446qPkMNBdwOnrbfLTBPfTda6X77MGICEvlJKNDr8VPxrRPfS48DtkWTa9T4pnPqe5tOgRzn9fvkmQ005mA3oExLUftkiQ52xYmx4n0E5c2757wjCFBgsX9M8YcDSLSw=|00001000000202864883||

Comprobante Fiscal Digital por Internet

Instituto de Movilidad y Transporte del Estado de Jalisco

Fecha: 15/Mar/2016
Hora: 09:10:45

RFC: IMT130929RT2 Reg Pat: Z2937002389
Reg Fiscal: Persona Moral No Contribuyente
Lugar de expedición: Zapopan Jalisco

1006006002 - Ramos Quezada Oscar Javier

RFC:	RAQO8904078H2
CURP:	RAQO890407HJCMZS01
Fecha Ini Relación Lab:	16/Feb/201
Jornada:	Matutino
NSS:	04138950292
Tipo salario:	Fijo

Periodo 5 Quincenal **01/Mar/2016 - 15/Mar/2016**

Días de Pago:	15
Fecha Pago:	15/Mar/2016
Puesto:	Auxiliar Tecnico
Depto:	Direccion Normatividad y Dictaminacion
SDI: $	0

Percepciones

Agrup SAT	No.	Concepto	Gravado	Exento	Total
001	001	Sueldo	4,289.55	0.00	4,289.55
021	020	Prima de vacaciones a t	0.00	714.93	714.93
002	024	Aguinaldo	5,046.25	2,103.00	7,149.25
029	032	Despensa	368.50	0.00	368.50
017	039	Subsidio al Empleo (sp)	0.00	0.00	0.00
036	132	Ayuda para Transporte	227.50	0.00	227.50
040	134	INGRESOS PROPIOS	0.00	0.00	0.00
Suma de Percepciones $			9,931.80	2,817.93	**12,749.73**

Deducciones

Agrup SAT	No.	Concepto	Total
002	049	I.S.R. (sp)	1,803.72
004	099	Ajuste al neto	-0.09
004	175	Aportacion al Fondo (I	493.30

Subtotal $	**12,749.73**
Descuentos $	**493.21**
Retenciones $	**1,803.72**
Total $	**10,452.80**
Neto del recibo $	**10,452.80**

Importe con letra
diez mil cuatrocientos cincuenta y dos pesos 80/100 M.N.

Se puso a mi disposición el archivo XML correspondiente y recibí de la empresa arriba mencionada la cantidad neta a que este documento se refiere estando conforme con las percepciones y deducciones que en él aparecen especificados.

Firma del empleado

Método de pago: Efectivo

Este documento es una representación impresa de ur CFDI

Pago en una sola exhibicion

Emitido desde: *CONTPAQi* NÓMINAS

Serie del Certificado del emisor:	00001000000301470610
Folio Fiscal UUID:	B42F01C6-89FC-413D-92E9-7F5F6D71C853
No. de serie del Certificado del SAT:	00001000000202864883
Fecha y hora de certificación:	2016-03-15T09:11:23

Sello digital del CFDI

BNqf524QsJAVpLAiUQSqBw/YrWH3GRG0IW29R5YVKkBrrnuzMacEk4n9lhIz5zrnQ3lZK0tgvf9XPnSGUKdaS32a52mFcJeos5Bd6HfZJmo+8BEP8j4lKdoxOSVtC3wF5hr+q0wuCCymu+MYn8AN98hARRnQM+KT7oIN+/4NkHA=

Sello del SAT

bqitNiI8fckFgxXUOSNXB6CPbv9M0ucA4GWbnlIjmvqHIzdxPxT1FTysWgo8QT83bt5TGlgiYpYGjtqMWzbZMs/gIRUyaCtec1SlapqLEtLz16lntJttiEQF6imGLN80hGD5R3zLRbOGSuefD6aN0I6ZXnDGOrpmwo9/lo3HrDw=

Cadena original del complemento del certificación digital del SAT

||1.0|B42F01C6-89FC-413D-92E9-7F5F6D71C853|2016-03-15T09:11:23|BNqf524QsJAVpLAiUQSqBw/YrWH3GRG0IW29R5YVKkBrrnuzMacEk4n9lhIz5zrnQ3lZK0tgvf9XPnSGUKdaS32a52mFcJeos53d6HfZJmo+8BEP8j4lKdoxOSVtC3wF6hr+q0wuCCymu+MYn8AN98hARRnQM+KT7oIN+/4NkHA=|00001000000202864883||

Comprobante Fiscal Digital por Internet

Instituto de Movilidad y Transporte del Estado de Jalisco

Fecha: 15/Mar/2016
Hora: 09:10:26

RFC: IMT130929RT2 Reg Pat: Z2937002389
Reg Fiscal: Persona Moral No Contribuyente
Lugar de expedición: Zapopan Jalisco

1004002004 - Garcia Durañona Lucia

RFC:	GADL810701SR7
CURP:	GADL810701MNERRC09
Fecha Ini Relación Lab:	16/Sep/201
Jornada:	Matutino
NSS:	03158139182
Tipo salario:	Fijo

Periodo 5 Quincenal **01/Mar/2016 - 15/Mar/2016**

Días de Pago:	15
Fecha Pago:	15/Mar/2016
Puesto:	COORDINADOR DE PROYECTOS
Depto:	Direccion de Investigacion y Proyectos
SDI: $	0

Percepciones

Agrup SAT	No.	Concepto	Gravado	Exento	Total
001	001	Sueldo	9,766.05	0.00	9,766.05
021	020	Prima de vacaciones a t	576.18	1,051.50	1,627.68
002	024	Aguinaldo	14,173.75	2,103.00	16,276.75
029	032	Despensa	643.00	0.00	643.00
017	039	Subsidio al Empleo (sp)	0.00	0.00	0.00
036	132	Ayuda para Transporte	428.50	0.00	428.50
040	134	INGRESOS PROPIOS	0.00	0.00	0.00
Suma de Percepciones $			25,587.48	3,154.50	**28,741.98**

Deducciones

Agrup SAT	No.	Concepto	Total
002	049	I.S.R. (sp)	5,921.38
004	099	Ajuste al neto	0.00
004	175	Aportacion al Fondo (I	0.00

Subtotal $	**28,741.98**
Descuentos $	**0.00**
Retenciones $	**5,921.38**
Total $	**22,820.60**
Neto del recibo $	**22,820.60**

Importe con letra
veintidos mil ochocientos veinte pesos 60/100 M.N.

Se puso a mi disposición el archivo XML correspondiente y recibí de la empresa arriba mencionada la cantidad neta a que este documento se refiere estando conforme con las percepciones y deducciones que en él aparecen especificados.

Firma del empleado

Método de pago: Efectivo

Este documento es una representación impresa de un CFDI

Pago en una sola exhibicion

Emitido desde: ***CONTPAQi*** *NÓMINAS*

Serie del Certificado del emisor:	00001000000301470610
Folio Fiscal UUID:	CD0521AE-F60D-45A6-A97D-379AF340FE08
No. de serie del Certificado del SAT:	00001000000202864883
Fecha y hora de certificación:	2016-03-15T09:10:51

Sello digital del CFDI

VLoKYJyyrYgenZstRDsyES0wrma5YbdbPM7GKkK7HIJPqQM5U4tiLOE+60o0esQ8KaNOja5vF8MtHa/8jmlDBjJph+eWpqyusav0s3/j6M8KMRguVjlq5zET7FHWyNwafKd1v3qPluwMZ7pDd4lpYQQA0HiCuujR1O8Cx8nnWrA=

Sello del SAT

ggZnzH9P4AJP5Ppg4Nok/294L2eSfGXdppfZ0JwLUzb/Go/3XRU+m1GjukvLTS7kngASrnQaVNdbNUQghKJhVk74EbflUV18GlHM0cnzQrT0fygsXQEI2qnCCg0ijXmeWGuv6+c1CV2uSx5DNU9heVGumjxzpNb42eNukh88woo=

Cadena original del complemento del certificación digital del SAT

||1.0|CD0521AE-F60D-45A6-A97D-379AF340FE08|2016-03-15T09:10:51|VLoKYJyyrYgenZstRDsyES0wrma5YbdbPM7GKkK7HIJPqQM5U4tiLOE+60o0esQ8KaNOja5vF8MtHa/8jmlDBjJph+eWpqyusav0s3/j6M8KMRguVjlq5zET7FHWyNwafKd1v3qPluwMZ7pDd4lpYQQA0HiCuujR1O8Cx8nnWrA=|00001000000202864883||

Comprobante Fiscal Digital por Internet

Instituto de Movilidad y Transporte del Estado de Jalisco

Fecha: 15/Mar/2016
Hora: 09:10:10

RFC: IMT130929RT2 Reg Pat: Z2937002389
Reg Fiscal: Persona Moral No Contribuyente
Lugar de expedición: Zapopan Jalisco

1002001001 - Ramirez Ortega Luis Nazario

RFC:	RAOL720109GQ7
CURP:	RAOL720109HJCMRS05
Fecha Ini Relación Lab:	01/Jun/2014
Jornada:	Matutino
NSS:	04917290134
Tipo salario:	Fijo

Periodo 5 Quincenal 01/Mar/2016 - 15/Mar/2016

Días de Pago:	15
Fecha Pago:	15/Mar/2016
Puesto:	Director de Area
Depto:	Dirección de Administracion y Finanzas
SDI: $	1331.17

Percepciones

Agrup SAT	No.	Concepto	Gravado	Exento	Total
001	001	Sueldo	19,104.00	0.00	19,104.00
021	020	Prima de vacaciones a t	2,132.50	1,051.50	3,184.00
002	024	Aguinaldo	29,737.00	2,103.00	31,840.00
022	029	Prima Quinquenal	0.00	73.04	73.04
029	032	Despensa	904.00	0.00	904.00
017	039	Subsidio al Empleo (sp)	0.00	0.00	0.00
036	132	Ayuda para Transporte	649.50	0.00	649.50
040	134	INGRESOS PROPIOS	0.00	0.00	0.00
Suma de Percepciones $			52,527.00	3,227.54	**55,754.54**

Deducciones

Agrup SAT	No.	Concepto	Total
002	049	I.S.R. (sp)	14,638.33
004	057	P C P (Ipejal)	6,368.00
004	099	Ajuste al neto	0.05
004	175	Aportacion al Fondo (I	2,196.96

Subtotal $	**55,754.54**
Descuentos $	**8,565.01**
Retenciones $	**14,638.33**
Total $	**32,551.20**
Neto del recibo $	**32,551.20**

Importe con letra
treinta y dos mil quinientos cincuenta y un pesos 20/100 M.N.

Se puso a mi disposición el archivo XML correspondiente y recibí de la empresa arriba mencionada la cantidad neta a que este documento se refiere estando conforme con las percepciones y deducciones que en él aparecen especificados.

Firma del empleado

Método de pago: Efectivo

Este documento es una representación impresa de un CFDI

Pago en una sola exhibicion

Emitido desde: ***CONTPAQi*** *NÓMINAS*

Serie del Certificado del emisor:	00001000000301470610
Folio Fiscal UUID:	48EACF77-C8C8-4048-B078-1D7C1AB0CF87
No. de serie del Certificado del SAT:	00001000000202864883
Fecha y hora de certificación:	2016-03-15T09:10:21

Sello digital del CFDI

TBbSMIGQEr+0sCMXASu6rvhhxY7opADSHviaepGqnkv4Es3Oc62s7vGkz35dXLPqsKp66UfO/ZF8Z6wGK8c7UlnUH6m5XMakPWADazA8Yj3LFMbzwol2hLHIwVOrwJdAjpzLgvoYxQLV
JdFOc9TCZ9cgGgl+cVHHA6T9DWSMAjs=

Sello del SAT

MCAztHo9ZqLVhodFQEQWTKYwEvX0h0Dbae7pP89KWtKL/5D5iuQnTsynvM6Goozd2AuluYN+jlOgW6UjbgupJZWZ82jDlsX+g1DIlRxAOWY8Vc2tMyNQc3zEam4jScW8jLE83fGR44pb
mqOQVZxtb8GUkq+HAqsrYFzmhb8xsFA=

Cadena original del complemento del certificación digital del SAT

||1.0|48EACF77-C8C8-4048-B078-1D7C1AB0CF87|2016-03-
15T09:10:21|TBbSMIGQEr+0sCMXASu6rvhhxY7opADSHviaepGqnkv4Es3Oc62s7vGkz35dXLPqsKp66UfO/ZF8Z6wGK8c7UlnUH6m5XMakPWADazA8Yj3LFMbzwol2hLHIwVOrwJdA
jpzLgvoYxQLVJdFOc9TCZ9cgGgl+cVHHA6T9DWSMAjs=|00001000000202864883||

Comprobante Fiscal Digital por Internet

Instituto de Movilidad y Transporte del Estado de Jalisco

Fecha: 15/Mar/2016
Hora: 09:10:12

RFC: IMT130929RT2 Reg Pat: Z2937002389
Reg Fiscal: Persona Moral No Contribuyente
Lugar de expedición: Zapopan Jalisco

1002002002 - Camarena Diaz Julia

RFC:	CADJ710826D7A
CURP:	CADJ710826MJCMZL00
Fecha Ini Relación Lab:	01/Jun/2014
Jornada:	Matutino
NSS:	56937103325
Tipo salario:	Fijo

Periodo 5 Quincenal **01/Mar/2016 - 15/Mar/2016**

Días de Pago:	15
Fecha Pago:	15/Mar/2016
Puesto:	COORDINADOR DE AREA
Depto:	Dirección de Administracion y Finanzas
SDI: $	984.82

Percepciones

Agrup SAT	No.	Concepto	Gravado	Exento	Total
001	001	Sueldo	14,133.45	0.00	14,133.45
021	020	Prima de vacaciones a t	1,304.08	1,051.50	2,355.58
002	024	Aguinaldo	21,452.75	2,103.00	23,555.75
029	032	Despensa	643.00	0.00	643.00
017	039	Subsidio al Empleo (sp)	0.00	0.00	0.00
036	132	Ayuda para Transporte	428.50	0.00	428.50
040	134	INGRESOS PROPIOS	0.00	0.00	0.00

Deducciones

Agrup SAT	No.	Concepto	Total
002	049	I.S.R. (sp)	9,916.67
004	099	Ajuste al neto	0.06
004	175	Aportacion al Fondo (I	1,625.35

Suma de Percepciones $	37,961.78	3,154.50	**41,116.28**

Subtotal $	**41,116.28**
Descuentos $	**1,625.41**
Retenciones $	**9,916.67**
Total $	**29,574.20**
Neto del recibo $	**29,574.20**

Importe con letra
veintinueve mil quinientos setenta y cuatro pesos 20/100 M.N.

Se puso a mi disposición el archivo XML correspondiente y recibí de la empresa arriba mencionada la cantidad neta a que este documento se refiere estando conforme con las percepciones y deducciones que en él aparecen especificados.

Firma del empleado

Método de pago: Efectivo

Este documento es una representación impresa de un CFDI

Pago en una sola exhibicion

Emitido desde: ***CONTPAQi*** *NÓMINAS*

Serie del Certificado del emisor:	00001000000301470610
Folio Fiscal UUID:	130DC60E-81AE-4D7B-82C0-9663A23B503C
No. de serie del Certificado del SAT:	00001000000202864883
Fecha y hora de certificación:	2016-03-15T09:10:24

Sello digital del CFDI

UrahqTuaccjRQ9cxBYM59GIq5hhIfgPZ137QjoLdNhz8d0kPkDCmeuhkhYQqCCBrVS4d3KDBCIe/WLUsY0SpUKbzGQWR+hTCrzJ7M+7lixpNkytN6NILU/zmAOT6RvsSLmiRKGhmw5Zuw4KUd6h60FC4YPeDxZNxusgnJcZu0Xg=

Sello del SAT

RD2r2il8IvAKE3u6IB0c0BjLbvob3E8ehPTHT9bHULAGViFMUwjRmREgzQTZ1OsaQESepvDdOPHdKJK6Oco+UhNCCN74b4ldKS831AMyrTdtXB2+vCXtv7NQIw6az5BolilZnVCgJC0sG0gUzXBLMq+ioWVVuZ9LH+ZpypCLaeo=

Cadena original del complemento del certificación digital del SAT

||1.0|130DC60E-81AE-4D7B-82C0-9663A23B503C|2016-03-15T09:10:24|UrahqTuaccjRQ9cxBYM59GIq5hhIfgPZ137QjoLdNhz8d0kPkDCmeuhkhYQqCCBrVS4d3KDBCIe/WLUsY0SpUKbzGQWR+hTCrzJ7M+7lixpNkytN6NILU/zmAOT6RvsSLmiRKGhmw5Zuw4KUd6h60FC4YPeDxZNxusgnJcZu0Xg=|00001000000202864883||

Comprobante Fiscal Digital por Internet

Instituto de Movilidad y Transporte del Estado de Jalisco

Fecha: 15/Mar/2016
Hora: 09:10:14

RFC: IMT130929RT2 Reg Pat: Z2937002389
Reg Fiscal: Persona Moral No Contribuyente
Lugar de expedición: Zapopan Jalisco

1002004001 - Juarez Dominguez Julia

RFC:	JUDJ7305182R9
CURP:	JUDJ730518MJCRML02
Fecha Ini Relación Lab:	01/Jun/2014
Jornada:	Matutino
NSS:	04937308361
Tipo salario:	Fijo

Periodo 5 Quincenal **01/Mar/2016 - 15/Mar/2016**

Días de Pago:	15
Fecha Pago:	15/Mar/2016
Puesto:	Analista Administrativo
Depto:	Dirección de Administracion y Finanzas
SDI: $	354.71

Percepciones

Agrup SAT	No.	Concepto	Gravado	Exento	Total
001	001	Sueldo	5,315.40	0.00	5,315.40
021	020	Prima de vacaciones a t	0.00	885.90	885.90
002	024	Aguinaldo	6,756.00	2,103.00	8,859.00
022	029	Prima Quinquenal	0.00	73.04	73.04
029	032	Despensa	463.00	0.00	463.00
017	039	Subsidio al Empleo (sp)	0.00	0.00	0.00
036	132	Ayuda para Transporte	315.00	0.00	315.00
040	134	INGRESOS PROPIOS	0.00	0.00	0.00

Deducciones

Agrup SAT	No.	Concepto	Total
002	049	I.S.R. (sp)	2,501.37
004	099	Ajuste al neto	0.00
004	175	Aportacion al Fondo (I	611.27
004	179	Prestamo PLMP (Ipeja	2,455.70

Suma de Percepciones $	12,849.40	3,061.94	**15,911.34**

Subtotal $	**15,911.34**
Descuentos $	**3,066.97**
Retenciones $	**2,501.37**
Total $	**10,343.00**
Neto del recibo $	**10,343.00**

Importe con letra
diez mil trescientos cuarenta y tres pesos 00/100 M.N.

Se puso a mi disposición el archivo XML correspondiente y recibí de la empresa arriba mencionada la cantidad neta a que este documento se refiere estando conforme con las percepciones y deducciones que en él aparecen especificados.

Firma del empleado

Método de pago: Efectivo

Este documento es una representación impresa de un CFDI

Pago en una sola exhibicion

Emitido desde: ***CONTPAQi*** NÓMINAS

Serie del Certificado del emisor:	00001000000301470610
Folio Fiscal UUID:	1B0AB570-FEB3-4CC9-8978-4CC8F4B83AE8
No. de serie del Certificado del SAT:	00001000000202864883
Fecha y hora de certificación:	2016-03-15T09:10:28

Sello digital del CFDI

D0qHY8k0h/0RYNufKSRm5QPbYsLLMgCRiJhkQJVT4KG7HxjJh7+IkLo0+cmd98wjNL4nbOaqKCwP2nJ0ezx1Ec3vHc9Wi0ljgk1UBwYPz1o3JsPKlocbL9ggcKqynl/ZyFjvzizdT4kDTRNIcOyz77vpHQAtIzJhCEc7QW1wS/w=

Sello del SAT

cqGe+4QcSthvXpYE6RgZVc/7Oxv324ba1eXQAZ7wNUBNM1yFrmOZg4z/qIYiwhzFveBpGlG2eedfBgxKFGW1XD+x45Ku4CQbSKbSdZchFmriEFCreVYfbb7742AOFYzXBKkitY82wbBv0V/ZWON4FuRE0FdseWRo6f2CeWEckwk=

Cadena original del complemento del certificación digital del SAT

||1.0|1B0AB570-FEB3-4CC9-8978-4CC8F4B83AE8|2016-03-15T09:10:28|D0qHY8k0h/0RYNufKSRm5QPbYsLLMgCRiJhkQJVT4KG7HxjJh7+IkLo0+cmd98wjNL4nbOaqKCwP2nJ0ezx1Ec3vHc9Wi0ljgk1UBwYPz1o3JsPKlocbL9ggcKqynl/ZyFjvzizdT4kDTRNIcOyz77vpHQAtIzJhCEc7QW1wS/w=|00001000000202864883||

Comprobante Fiscal Digital por Internet

Instituto de Movilidad y Transporte del Estado de Jalisco

Fecha: 15/Mar/2016
Hora: 09:10:16

RFC: IMT130929RT2 Reg Pat: Z2937002389
Reg Fiscal: Persona Moral No Contribuyente
Lugar de expedición: Zapopan Jalisco

1002006001 - Hernandez Martinez Sonia

RFC:	HEMS800507MEA
CURP:	HEMS800507MJCRRN07
Fecha Ini Relación Lab:	01/Jun/2014
Jornada:	Matutino
NSS:	04968012197
Tipo salario:	Fijo

Periodo 5 Quincenal **01/Mar/2016 - 15/Mar/2016**

Días de Pago:	15
Fecha Pago:	15/Mar/2016
Puesto:	Tecnico Administrativo
Depto:	Dirección de Administracion y Finanzas
SDI: $	317.82

Percepciones

Agrup SAT	No.	Concepto	Gravado	Exento	Total
001	001	Sueldo	4,785.90	0.00	4,785.90
021	020	Prima de vacaciones a t	0.00	797.65	797.65
002	024	Aguinaldo	5,873.50	2,103.00	7,976.50
022	029	Prima Quinquenal	0.00	73.04	73.04
029	032	Despensa	407.50	0.00	407.50
017	039	Subsidio al Empleo (sp)	0.00	0.00	0.00
036	132	Ayuda para Transporte	248.00	0.00	248.00
040	134	INGRESOS PROPIOS	0.00	0.00	0.00
		Suma de Percepciones $	11,314.90	2,973.69	**14,288.59**

Deducciones

Agrup SAT	No.	Concepto	Total
002	049	I.S.R. (sp)	2,154.76
004	099	Ajuste al neto	-0.15
004	175	Aportacion al Fondo (I	550.38

Subtotal $	**14,288.59**
Descuentos $	**550.23**
Retenciones $	**2,154.76**
Total $	**11,583.60**
Neto del recibo $	**11,583.60**

Importe con letra
once mil quinientos ochenta y tres pesos 60/100 M.N.

Se puso a mi disposición el archivo XML correspondiente y recibí de la empresa arriba mencionada la cantidad neta a que este documento se refiere estando conforme con las percepciones y deducciones que en él aparecen especificados.

Firma del empleado

Método de pago: Efectivo

Este documento es una representación impresa de un CFDI

Pago en una sola exhibicion

Emitido desde: ***CONTPAQi*** NÓMINAS

Serie del Certificado del emisor:	00001000000301470610
Folio Fiscal UUID:	2B295749-606B-4B1D-9CB3-7B7D04F6DDF6
No. de serie del Certificado del SAT:	00001000000202864883
Fecha y hora de certificación:	2016-03-15T09:10:32

Sello digital del CFDI

j0gusybpiJwOMNtwdmJ55Viby/i3HUPyRfTORu/z9nGm2nZ7ofgROhQnNjS+buAJB3NbyeHSZaJaFGFnloQfGdM/J/vVLOVrt7pGH9nmrsfURdPHAZb76MteA2qC9Kdiy1rCONmUvlWWCCiXclTSxBwh6NXAETHsOoGWhDjH+Ls=

Sello del SAT

nLAqR0Hd0gAVYWXQsn6XHKJT51xw+FeBzZPq2PoWz2NlCDiicB4f6fY8OfmsMNXpphqQlif/nifM3hFSu+QtfxtyWyFVkXu+kqJfnazfmSbqLbmPvqiVGbQvpwMg44fUH+I+U4WDet7t1RtnwqkxLpwQX7kAHXMNL3kqGcT5Ps8=

Cadena original del complemento del certificación digital del SAT

||1.0|2B295749-606B-4B1D-9CB3-7B7D04F6DDF6|2016-03-15T09:10:32|j0gusybpiJwOMNtwdmJ55Viby/i3HUPyRfTORu/z9nGm2nZ7ofgROhQnNjS+buAJB3NbyeHSZaJaFGFnloQfGdM/J/vVLOVrt7pGH9nmrsfURdPHAZb76MteA2qC9KdiylrCONmUvlWWCCiXclTSxBwh6NXAETHsOoGWhDjH+Ls=|00001000000202864883||

Comprobante Fiscal Digital por Internet

Instituto de Movilidad y Transporte del Estado de Jalisco

Fecha: 15/Mar/2016
Hora: 09:10:16

RFC: IMT130929RT2 Reg Pat: Z2937002389
Reg Fiscal: Persona Moral No Contribuyente
Lugar de expedición: Zapopan Jalisco

1002006002 - Vazquez Martinez Humberto

RFC:	VAMH630325R24
CURP:	VAMH630325HJCZRM07
Fecha Ini Relación Lab:	01/Jun/2014
Jornada:	Matutino
NSS:	54806334204
Tipo salario:	Fijo

Periodo 5 Quincenal **01/Mar/2016 - 15/Mar/2016**

Días de Pago:	15
Fecha Pago:	15/Mar/2016
Puesto:	Tecnico Administrativo
Depto:	Dirección de Administracion y Finanzas
SDI: $	317.82

Percepciones

Agrup SAT	No.	Concepto	Gravado	Exento	Total
001	001	Sueldo	4,785.90	0.00	4,785.90
021	020	Prima de vacaciones a t	0.00	797.65	797.65
002	024	Aguinaldo	5,873.50	2,103.00	7,976.50
022	029	Prima Quinquenal	0.00	109.56	109.56
029	032	Despensa	407.50	0.00	407.50
017	039	Subsidio al Empleo (sp)	0.00	0.00	0.00
036	132	Ayuda para Transporte	248.00	0.00	248.00
040	134	INGRESOS PROPIOS	0.00	0.00	0.00
Suma de Percepciones $			11,314.90	3,010.21	**14,325.11**

Deducciones

Agrup SAT	No.	Concepto	Total
002	049	I.S.R. (sp)	2,170.36
004	057	P C P (Ipejal)	1,368.33
004	099	Ajuste al neto	0.04
004	175	Aportacion al Fondo (I	550.38

Subtotal $	**14,325.11**
Descuentos $	**1,918.75**
Retenciones $	**2,170.36**
Total $	**10,236.00**
Neto del recibo $	**10,236.00**

Importe con letra
diez mil doscientos treinta y seis pesos 00/100 M.N.

Se puso a mi disposición el archivo XML correspondiente y recibí de la empresa arriba mencionada la cantidad neta a que este documento se refiere estando conforme con las percepciones y deducciones que en él aparecen especificados.

Firma del empleado

Método de pago: Efectivo

Este documento es una representación impresa de un CFDI

Pago en una sola exhibicion

Emitido desde: ***CONTPAQi*** *NÓMINAS*

Serie del Certificado del emisor:	00001000000301470610
Folio Fiscal UUID:	AD656263-8EE6-408A-A0FC-6DF2161962E5
No. de serie del Certificado del SAT:	00001000000202864883
Fecha y hora de certificación:	2016-03-15T09:10:34

Sello digital del CFDI

uUJEJxhylaJh+nBrxOksuxhq8HMvILpaTP5pEMM99iqQ6bT+dlXlpUsHiB1tOGolX72uwDs/Tz8nTOPRabRzmyrcZfQi48ylYI+pBUTLxGxqQqMIAhgiNp5FNnCBjpmyKAeaKHeBm0QLznes3yxuzpE3zFa7469dJ3gxLlMpMW8=

Sello del SAT

nVtB16NZVpW2I4XunRt/a8OFpOwlwDsQIJDTVYbuFhVgZOC/T48VwV1kEXn8xsvscCkXk8wzhRJLRcOPyuW56dxCg5lEzPF+LDRm/gAsNsmSMTC8sQ9sXsjd9N73IeDMT2qMCoSKAtC7LY7f4UdWS7olzuvVkEGmUITtUevtk8I=

Cadena original del complemento del certificación digital del SAT

||1.0|AD656263-8EE6-408A-A0FC-6DF2161962E5|2016-03-15T09:10:34|uUJEJxhylaJh+nBrxOksuxhq8HMvILpaTP5pEMM99iqQ6bT+dlXlpUsHiB1tOGolX72uwDs/Tz8nTOPRabRzmyrcZfQi48ylYI+pBUTLxGxqQqMIAhgiNp5FNnCBjpmyKAeaKHeBm0QLznes3yxuzpE3zFa7469dJ3gxLlMpMW8=|00001000000202864883||

Comprobante Fiscal Digital por Internet

Instituto de Movilidad y Transporte del Estado de Jalisco

Fecha: 15/Mar/2016
Hora: 09:10:17

RFC: IMT130929RT2 Reg Pat: Z2937002389
Reg Fiscal: Persona Moral No Contribuyente
Lugar de expedición: Zapopan Jalisco

1002007001 - Mendoza Vicente Guillermina

RFC:	MEVG550212398
CURP:	MEVG550212MJCNCL02
Fecha Ini Relación Lab:	01/Jun/2014
Jornada:	Matutino
NSS:	04995505999
Tipo salario:	Fijo

Periodo 5 Quincenal **01/Mar/2016 -15/Mar/2016**

Días de Pago:	15
Fecha Pago:	15/Mar/2016
Puesto:	Auxiliar de Intendencia
Depto:	Dirección de Administracion y Finanzas
SDI: $	268.51

Percepciones

Agrup SAT	No.	Concepto	Gravado	Exento	Total
001	001	Sueldo	4,103.40	0.00	4,103.40
021	020	Prima de vacaciones a t	0.00	683.90	683.90
002	024	Aguinaldo	4,736.00	2,103.00	6,839.00
022	029	Prima Quinquenal	0.00	109.56	109.56
029	032	Despensa	358.50	0.00	358.50
017	039	Subsidio al Empleo (sp)	0.00	0.00	0.00
036	132	Ayuda para Transporte	223.50	0.00	223.50
040	134	INGRESOS PROPIOS	0.00	0.00	0.00
Suma de Percepciones $			9,421.40	2,896.46	**12,317.86**

Deducciones

Agrup SAT	No.	Concepto	Total
002	049	I.S.R. (sp)	1,727.99
004	057	P C P (Ipejal)	1,368.00
004	099	Ajuste al neto	-0.02
004	175	Aportacion al Fondo (I	471.89

Subtotal $	**12,317.86**
Descuentos $	**1,839.87**
Retenciones $	**1,727.99**
Total $	**8,750.00**
Neto del recibo $	**8,750.00**

Importe con letra
ocho mil setecientos cincuenta pesos 00/100 M.N.

Se puso a mi disposición el archivo XML correspondiente y recibí de la empresa arriba mencionada la cantidad neta a que este documento se refiere estando conforme con las percepciones y deducciones que en él aparecen especificados.

Firma del empleado

Método de pago: Efectivo

Este documento es una representación impresa de un CFDI

Pago en una sola exhibicion

Emitido desde: ***CONTPAQi*** *NÓMINAS*

Serie del Certificado del emisor:	00001000000301470610
Folio Fiscal UUID:	4D22C052-9A86-44EC-AC07-F631680A342A
No. de serie del Certificado del SAT:	00001000000202864883
Fecha y hora de certificación:	2016-03-15T09:10:35

Sello digital del CFDI

rzsMUyqKZPbHPM/aHYydF24RJwz2XpDo0flmihE10wQslaWDXY8RDMwNHZDgcsmuja6jRxi8k0grrse7V82u6+g3bbySnfTaCJ5EmaYE3Ozo3jRRFpueXbiTkvBwxInb+Fi7AW<p/Pbbbz96oAfuXSkz3VCKqN9rxChlyi6j9CQ=

Sello del SAT

SvBr9VXUnjU6AS4x6gvnlb72kpzIm7oFlLoV+uoHy4lWiKyDqOauqpjK8Y9U29/lntYsTGPfqjNUP1TnQI/mRjQb4mKAynZIhoMHXSFWJAO5rpmtNAnW0MoC99pcgjM2QoUHhVeUWnh9RGlilKZSBkbXtlyvxtdxbkxpa+cloPk=

Cadena original del complemento del certificación digital del SAT

||1.0|4D22C052-9A86-44EC-AC07-F631680A342A|2016-03-15T09:10:35|rzsMUyqKZPbHPM/aHYydF24RJwz2XpDo0flmihE10wQslaWDXY8RDMwNHZDgcsmuja6jRxi8k0grrse7V82u6+g3bbySnfTaCJ5EmaYE3Ozo3jRRFpueXbiTkv3wxInb+Fi7AWkp/Pbbbz96oAfuXSkz3VCKqN9rxChlyi6j9CQ=|00001000000202864883||

Comprobante Fiscal Digital por Internet

Instituto de Movilidad y Transporte del Estado de Jalisco

Fecha: 15/Mar/2016
Hora: 09:10:19

RFC: IMT130929RT2 Reg Pat: Z2937002389
Reg Fiscal: Persona Moral No Contribuyente
Lugar de expedición: Zapopan Jalisco

1003002001 - Lopez Sales Ramiro

RFC:	LOSR70011092A
CURP:	LOSR700110HPLPLM00
Fecha Ini Relación Lab:	01/Jun/2014
Jornada:	Matutino
NSS:	04087000586
Tipo salario:	Fijo

Periodo 5 Quincenal **01/Mar/2016 - 15/Mar/2016**

Días de Pago:	15
Fecha Pago:	15/Mar/2016
Puesto:	COORDINADOR DE AREA
Depto:	Dirección de Planeación
SDI: $	772.96

Percepciones

Agrup SAT	No.	Concepto	Gravado	Exento	Total
001	001	Sueldo	11,092.95	0.00	11,092.95
021	020	Prima de vacaciones a t	797.33	1,051.50	1,848.83
002	024	Aguinaldo	16,385.25	2,103.00	18,488.25
022	029	Prima Quinquenal	0.00	73.04	73.04
029	032	Despensa	732.50	0.00	732.50
017	039	Subsidio al Empleo (sp)	0.00	0.00	0.00
036	132	Ayuda para Transporte	493.50	0.00	493.50
040	134	INGRESOS PROPIOS	0.00	0.00	0.00
Suma de Percepciones $			29,501.53	3,227.54	**32,729.07**

Deducciones

Agrup SAT	No.	Concepto	Total
002	049	I.S.R. (sp)	7.235.41
004	099	Ajuste al neto	-0.03
004	175	Aportacion al Fondo (I	1.275.69

Subtotal $	**32,729.07**
Descuentos $	**1,275.66**
Retenciones $	**7,235.41**
Total $	**24,218.00**
Neto del recibo $	**24,218.00**

Importe con letra
veinticuatro mil doscientos dieciocho pesos 00/100 M.N.

Se puso a mi disposición el archivo XML correspondiente y recibí de la empresa arriba mencionada la cantidad neta a que este documento se refiere estando conforme con las percepciones y deducciones que en él aparecen especificados.

Firma del empleado

Método de pago: Efectivo

Este documento es una representación impresa de un CFDI

Pago en una sola exhibicion

Emitido desde: *CONTPAQi* NÓMINAS

Serie del Certificado del emisor:	00001000000301470610
Folio Fiscal UUID:	E7932329-492D-478C-A7E4-5F5518142BB9
No. de serie del Certificado del SAT:	00001000000202864883
Fecha y hora de certificación:	2016-03-15T09:10:39

Sello digital del CFDI

fds+aMfg70Lg/7svlLdShc80G742UwfVN/nnFL/ydh7Y0txFJO5zSuxYfTgIgm4l3vGWnDB2i1ehlEkKJphjnyuyb5wN4IQTq+Shbawzca8qerGW1ObTC5eUpmJ0Slomo7bw+wdui5lVE0qCuKim4tunki+7JQeyI5OaPfYbHD4=

Sello del SAT

k5vx8IRwxtf9/89TCXdYbDyQtArIR2zKQKnMewcY8Ee31+ICAP/F/I2oW4zJgR44Pn9lrKXzS2HSyoMSro0Ws7dUrypR6Sgv+kpdZ5rJ/wwtg4f0NaBvNFj/gcc7d7bl+n5ZFHJoNZz4e6nPZCii8z2IbRnXUbI6i/xKkd+8VQY=

Cadena original del complemento del certificación digital del SAT

||1.0|E7932329-492D-478C-A7E4-5F5518142BB9|2016-03-15T09:10:39|fds+aMfg70Lg/7svlLdShc80G742UwfVN/nnFL/ydh7Y0txFJO5zSuxYfTgIgm4l3vGWnDB2i1ehlEkKJphjnyuyb5wN4IQTq+Shbawzca8qerGW1ObTC5eUpmJ0Slomo7bw+wdui5lVE0qCuKim4tunki+7JQeyI5OaPfYbHD4=|00001000000202864883||

Comprobante Fiscal Digital por Internet

Instituto de Movilidad y Transporte del Estado de Jalisco

Fecha: 15/Mar/2016
Hora: 09:10:20

RFC: IMT130929RT2 Reg Pat: Z2937002389
Reg Fiscal: Persona Moral No Contribuyente
Lugar de expedición: Zapopan Jalisco

1003002002 - Diaz Cauñago Emilio

RFC:	DICE750512T25
CURP:	DICE750512HNEZXM09
Fecha Ini Relación Lab:	01/Jun/2014
Jornada:	Matutino
NSS:	04137506186
Tipo salario:	Fijo

Periodo 5 Quincenal **01/Mar/2016 - 15/Mar/2016**

Días de Pago:	15
Fecha Pago:	15/Mar/2016
Puesto:	COORDINADOR DE AREA
Depto:	Dirección de Planeación
SDI: $	772.96

Percepciones

Agrup SAT	No.	Concepto	Gravado	Exento	Total
001	001	Sueldo	11,092.95	0.00	11,092.95
021	020	Prima de vacaciones a t	797.33	1,051.50	1,848.83
002	024	Aguinaldo	16,385.25	2,103.00	18,488.25
029	032	Despensa	732.50	0.00	732.50
017	039	Subsidio al Empleo (sp)	0.00	0.00	0.00
036	132	Ayuda para Transporte	493.50	0.00	493.50
040	134	INGRESOS PROPIOS	0.00	0.00	0.00
Suma de Percepciones $			29,501.53	3,154.50	**32,656.03**

Deducciones

Agrup SAT	No.	Concepto	Total
002	049	I.S.R. (sp)	7,191.58
004	099	Ajuste al neto	-0.04
004	175	Aportacion al Fondo (I	1,275.69

Subtotal $	**32,656.03**
Descuentos $	**1,275.65**
Retenciones $	**7,191.58**
Total $	**24,188.80**
Neto del recibo $	**24,188.80**

Importe con letra
veinticuatro mil ciento ochenta y ocho pesos 80/100 M.N.

Se puso a mi disposición el archivo XML correspondiente y recibí de la empresa arriba mencionada la cantidad neta a que este documento se refiere estando conforme con las percepciones y deducciones que en él aparecen especificados.

Firma del empleado

Método de pago: Efectivo

Este documento es una representación impresa de un CFDI

Pago en una sola exhibicion

Emitido desde: ***CONTPAQi*** *NÓMINAS*

Serie del Certificado del emisor:	00001000000301470610
Folio Fiscal UUID:	AF3BE19E-95D9-4E9B-AD2E-2F42C7BC4910
No. de serie del Certificado del SAT:	00001000000202864883
Fecha y hora de certificación:	2016-03-15T09:10:41

Sello digital del CFDI

OYan5faJLizdmFqBW4zLEiHD2b9Op/SCouPfmQyyDxUUbqrMmP5mjwOLoQC0XzRfB6f9fkOZBgqLylqowIHio2VSrqnZfB1tvc+6bMZ2Z9z4ZKRT4GE2138o7s4cu7o8QHCLZrzZnvqiaVQy537N0KOMttVuTZIuNng/I2rr8S8=

Sello del SAT

aEJR2vlvWGtzYDGb7rNZxC59VFBKc0FWlodO+fMoflu0ACqIbcyOgebAzw1J51V9plUfNBrLVs++OxuacNZ5LBixWEndNx6hM0GG2vQbxl2yJcF2rHvIDZohzp9L1fZ31S1fzhn3ZdsSLc0VHfhNlS1Xsm/bT6RDdeT0RFh2OuA=

Cadena original del complemento del certificación digital del SAT

||1.0|AF3BE19E-95D9-4E9B-AD2E-2F42C7BC4910|2016-03-15T09:10:41|OYan5faJLizdmFqBW4zLEiHD2b9Op/SCouPfmQyyDxUUbqrMmP5mjwOLoQC0XzRfB6f9fkOZBgqLylqowIHio2VSrqnZfB1tvc+6bMZ2Z9z4ZKRT4GE2138o7s4cu7o8QHCLZrzZnvqiaVQy537N0KOMttVuTZIuNng/I2rr8S8=|00001000000202864883||

Comprobante Fiscal Digital por Internet

Instituto de Movilidad y Transporte del Estado de Jalisco

Fecha: 15/Mar/2016
Hora: 09:10:21

RFC: IMT130929RT2 Reg Pat: Z2937002389
Reg Fiscal: Persona Moral No Contribuyente
Lugar de expedición: Zapopan Jalisco

1003003001 - Morfin Alvarez Andromeda Lucia

RFC:	MOAA781112VA2
CURP:	MOAA781112MJCRLN02
Fecha Ini Relación Lab:	01/Jun/2014
Jornada:	Matutino
NSS:	04017832967
Tipo salario:	Fijo

Periodo 5 Quincenal **01/Mar/2016 - 15/Mar/2016**

Días de Pago:	15
Fecha Pago:	15/Mar/2016
Puesto:	Tecnico Especializado
Depto:	Dirección de Planeación
SDI: $	446.44

Percepciones

Agrup SAT	No.	Concepto	Gravado	Exento	Total
001	001	Sueldo	6,606.90	0.00	6,606.90
021	020	Prima de vacaciones a t	49.65	1,051.50	1,101.15
002	024	Aguinaldo	8,908.50	2,103.00	11,011.50
022	029	Prima Quinquenal	0.00	109.56	109.56
029	032	Despensa	564.00	0.00	564.00
017	039	Subsidio al Empleo (sp)	0.00	0.00	0.00
036	132	Ayuda para Transporte	351.50	0.00	351.50
040	134	INGRESOS PROPIOS	0.00	0.00	0.00

Deducciones

Agrup SAT	No.	Concepto	Total
002	049	I.S.R. (sp)	3,435.17
004	057	P C P (Ipejal)	440.00
004	099	Ajuste al neto	-0.01
004	175	Aportacion al Fondo (I	759.79
004	176	Prestamo Hipotecario	2,875.06

Suma de Percepciones $	16,480.55	3,264.06	**19,744.61**

Subtotal $	**19,744.61**
Descuentos $	**4,074.84**
Retenciones $	**3,435.17**
Total $	**12,234.60**
Neto del recibo $	**12,234.60**

Importe con letra
doce mil doscientos treinta y cuatro pesos 60/100 M.N.

Se puso a mi disposición el archivo XML correspondiente y recibí de la empresa arriba mencionada la cantidad neta a que este documento se refiere estando conforme con las percepciones y deducciones que en él aparecen especificados.

Firma del empleado

Método de pago: Efectivo

Este documento es una representación impresa de un CFDI

Pago en una sola exhibicion

Emitido desde: *CONTPAQi NÓMINAS*

Serie del Certificado del emisor:	00001000000301470610
Folio Fiscal UUID:	8C4CA7BC-DB5B-4381-8892-AF3EEC980F14
No. de serie del Certificado del SAT:	00001000000202864883
Fecha y hora de certificación:	2016-03-15T09:10:42

Sello digital del CFDI

K5dDmV5u4M8SjJa0td2w6s0hGdFAv1FJVb6DOLMo12u7N2c8pJjJE8HKCJrMpxM9JSrdSwGpEYOEUgZI4PEfrByfwhGvFJKSaGLqvqWsoji5Eo/07DqKup4Z6PZaF5CdSvGEIif0KI9reXJ1NQV1vr0jZ7Ttsc2VTWXwkdHBLX4=

Sello del SAT

XDrUFiN20Q475LmtHRnEaZNT4ha4CHBx1fM53G8nBeqysDsc//T+Klame+enSLMXW8oN4FFIzJfuZypCwpoDPOE9u1GFEFSsRTc3UmPu/6PnxDylZtENhBqv5dm7w9G315713fcX3cyhzZ7wWJ4HwEHrEMFRFE8v2h8vYR779gM=

Cadena original del complemento del certificación digital del SAT

||1.0|8C4CA7BC-DB5B-4381-8892-AF3EEC980F14|2016-03-15T09:10:42|K5dDmV5u4M8SjJa0td2w6s0hGdFAv1FJVb6DOLMo12u7N2c8pJjJE8HKCJrMpxM9JSrdSwGpEYOEUgZI4PEfrByfwhGvFJKSaGLqvqWsoji5Eo/07DqKup4Z6PZaF5CdSvGEIif0KI9reXJ1NQV1vr0jZ7Ttsc2VTWXwkdHBLX4=|00001000000202864883||

Comprobante Fiscal Digital por Internet

Instituto de Movilidad y Transporte del Estado de Jalisco

Fecha: 15/Mar/2016
Hora: 09:10:29

RFC: IMT130929RT2 Reg Pat: Z2937002389
Reg Fiscal: Persona Moral No Contribuyente
Lugar de expedición: Zapopan Jalisco

1004003004 - Iñiguez Delgado Victor Manuel

RFC:	IIDV7709131L7
CURP:	IIDV770913HJCXLC06
Fecha Ini Relación Lab:	01/Mar/201
Jornada:	Matutino
NSS:	75967735905
Tipo salario:	Fijo

Periodo 5 Quincenal **01/Mar/2016 - 15/Mar/2016**

Días de Pago:	15
Fecha Pago:	15/Mar/2016
Puesto:	Tecnico Especializado
Depto:	Direccion de Investigacion y Proyectos
SDI: $	446.44

Percepciones

Agrup SAT	No.	Concepto	Gravado	Exento	Total
001	001	Sueldo	6,606.90	0.00	6,606.90
021	020	Prima de vacaciones a t	49.65	1,051.50	1,101.15
002	024	Aguinaldo	8,786.15	2,103.00	10,889.15
029	032	Despensa	564.00	0.00	564.00
017	039	Subsidio al Empleo (sp)	0.00	0.00	0.00
036	132	Ayuda para Transporte	351.50	0.00	351.50
040	134	INGRESOS PROPIOS	0.00	0.00	0.00
Suma de Percepciones $			16,358.20	3,154.50	**19,512.70**

Deducciones

Agrup SAT	No.	Concepto	Total
002	049	I.S.R. (sp)	3,354.85
004	057	P C P (Ipejal)	1,138.70
004	099	Ajuste al neto	-0.04
004	175	Aportacion al Fondo (I	759.79

Subtotal $	**19,512.70**
Descuentos $	**1,898.45**
Retenciones $	**3,354.85**
Total $	**14,259.40**
Neto del recibo $	**14,259.40**

Importe con letra
catorce mil doscientos cincuenta y nueve pesos 40/100 M.N.

Se puso a mi disposición el archivo XML correspondiente y recibí de la empresa arriba mencionada la cantidad neta a que este documento se refiere estando conforme con las percepciones y deducciones que en él aparecen especificados.

Victor M. Iñiguez D

Firma del empleado

Método de pago: Efectivo

Este documento es una representación impresa de un CFDI

Pago en una sola exhibicion

Emitido desde: *CONTPAQi* NÓMINAS

Serie del Certificado del emisor:	00001000000301470610
Folio Fiscal UUID:	E0AC8F55-32B5-47EE-8DF9-A8318C1EE2E6
No. de serie del Certificado del SAT:	00001000000202864883
Fecha y hora de certificación:	2016-03-15T09:10:57

Sello digital del CFDI

du4W2qitYqzevAnqC12zby6kvSn3TOKO5ppBTao/jkNOVT4B5VDpEvPR055u7GIKzcEyWmdOrcLL5v0ADK7EMbHiqKtj8zkxwGIbmD+0Gvbm5IPKsq4oPE30OC7gF0Dm6G2NTB5HHG3iT5ox1JniPSnMKeWeqKCasYAGIAbgbOs=

Sello del SAT

WbMLrqm/iXnTOPctB69+luXziBR//HeZ/DUZm8HyN997tmzCj15Mr5LFARmAhhacvfvo2WaSTHW+W5DnvCDsQVUOjsvi+x+DUq1pXPOFnCkk3OkeKYKUEbko<j0Sy8F5VTUuq+JdRk81nU6iUpCt0oMYWT3NrrRbGkKimn8avyI=

Cadena original del complemento del certificación digital del SAT

||1.0|E0AC8F55-32B5-47EE-8DF9-A8318C1EE2E6|2016-03-15T09:10:57|du4W2qitYqzevAnqC12zby6kvSn3TOKO5ppBTao/jkNOVT4B5VDpEvPR055u7GIKzcEyWmdOrcLL5v0ADK7EMbHiqKtj8zkxwGIbmD+0Gvbm5IPKsq4oPE300C7gF0Dm6G2NTB5HHG3iT5ox1JniPSnMKeWeqKCasYAGIAbgbOs=|00001000000202864883||

Comprobante Fiscal Digital por Internet

Instituto de Movilidad y Transporte del Estado de Jalisco

Fecha: 15/Mar/2016
Hora: 09:10:23

RFC: IMT130929RT2 Reg Pat: Z2937002389
Reg Fiscal: Persona Moral No Contribuyente
Lugar de expedición: Zapopan Jalisco

1003005001 - Ruvalcaba Garcia Carmen

RFC:	RUGC6507167T9
CURP:	RUGC650716MJCVRR06
Fecha Ini Relación Lab:	01/Jun/2014
Jornada:	Matutino
NSS:	54846554357
Tipo salario:	Fijo

Periodo 5 Quincenal **01/Mar/2016 - 15/Mar/2016**

Días de Pago:	15
Fecha Pago:	15/Mar/2016
Puesto:	Tecnico Administrativo
Depto:	Dirección de Planeación
SDI: $	317.82

Percepciones

Agrup SAT	No.	Concepto	Gravado	Exento	Total
001	001	Sueldo	4,785.90	0.00	4,785.90
021	020	Prima de vacaciones a t	0.00	797.65	797.65
002	024	Aguinaldo	5,873.50	2,103.00	7,976.50
022	029	Prima Quinquenal	0.00	109.56	109.56
029	032	Despensa	407.50	0.00	407.50
017	039	Subsidio al Empleo (sp)	0.00	0.00	0.00
036	132	Ayuda para Transporte	248.00	0.00	248.00
040	134	INGRESOS PROPIOS	0.00	0.00	0.00
Suma de Percepciones $			11,314.90	3,010.21	**14,325.11**

Deducciones

Agrup SAT	No.	Concepto	Total
002	049	I.S.R. (sp)	2,170.36
004	057	P C P (Ipejal)	556.00
004	099	Ajuste al neto	-0.03
004	175	Aportacion al Fondo (I	550.38

Subtotal $	**14,325.11**
Descuentos $	**1,106.35**
Retenciones $	**2,170.36**
Total $	**11,048.40**
Neto del recibo $	**11,048.40**

Importe con letra
once mil cuarenta y ocho pesos 40/100 M N.

Se puso a mi disposición el archivo XML correspondiente y recibí de la empresa arriba mencionada la cantidad neta a que este documento se refiere estando conforme con las percepciones y deducciones que en él aparecen especificados.

Firma del empleado

Método de pago: Efectivo

Este documento es una representación impresa de un CFDI

Pago en una sola exh bicion

Emitido desde: ***CONTPAQi*** *NÓMINAS*

Serie del Certificado del emisor:	00001000000301470610
Folio Fiscal UUID:	5C5192D2-E688-4FF3-B484-D42B7EE0465F
No. de serie del Certificado del SAT:	00001000000202864883
Fecha y hora de certificación:	2016-03-15T09 10:46

Sello digital del CFDI

C8kVtDBFuAv8F506Ng51YADgxIs6ic4x/SFd/qYaQyV3V1Rm9abQWj2IFiq12IFySPamxHCZ9CCNJCe1fP54e16JhWT9TOhPu+Ie60J7SHS3FLuh1qjnd+7kTd5dTw7dmvA59h0im0HA5IIvlscxgn84H/kuMRiVVRNIrMzyIJM=

Sello del SAT

m8JJziijK5iWXPRYt9xR7Ig4yNy+7Wz3eAULlptaSeDlmyBThXG6rBo2luOF5+PBmmTN7xqk0hjsLMm1TU8Qra2xXpHq1e1r8x2Wh7tsTTga/DEIEJd3g/Mq4uCYQ82Wv7PNYqK38sKMYZb2QCYoSuaB7cI6az0kVLefzZXBUTU=

Cadena original del complemento del certificación digital del SAT

||1.0|5C5192D2-E688-4FF3-B484-D42B7EE0465F|2016-03-15T09:10:46|C8kVtDBFuAv8F506Ng51YADgxIs6ic4x/SFd/qYaQyV3V1Rm9abQWj2IFiq12IFySPamxHCZ9CCNJCe1fP54e16JhWT9TOhPu+Ie60J7SHS3FLuh1qjnd+7kTd5dTw7dmvA59h0im0HA5IIvlscxgn84H/kuMRiVVRNIrMzyIJM=|00001000000202864883||

Comprobante Fiscal Digital por Internet

Instituto de Movilidad y Transporte del Estado de Jalisco

Fecha: 15/Mar/2016
Hora: 09:10:30

RFC: IMT130929RT2 Reg Pat: Z2937002389
Reg Fiscal: Persona Moral No Contribuyente
Lugar de expedición: Zapopan Jalisco

1005001001 - Reyes Lara Felipe

RFC:	RELF721006SJ7
CURP:	RELF721006HTSYRL07
Fecha Ini Relación Lab:	01/Jun/2014
Jornada:	Matutino
NSS:	04097207395
Tipo salario:	Fijo

Periodo 5 Quincenal **01/Mar/2016 - 15/Mar/2016**

Días de Pago:	15
Fecha Pago:	15/Mar/2016
Puesto:	Director de Area
Depto:	Direccion de Movilidad no Motorizada
SDI: $	1331.17

Percepciones

Agrup SAT	No.	Concepto	Gravado	Exento	Total
001	001	Sueldo	19,104.00	0.00	19,104.00
021	020	Prima de vacaciones a t	2,132.50	1,051.50	3,184.00
002	024	Aguinaldo	29,737.00	2,103.00	31,840.00
029	032	Despensa	904.00	0.00	904.00
017	039	Subsidio al Empleo (sp)	0.00	0.00	0.00
036	132	Ayuda para Transporte	649.50	0.00	649.50
040	134	INGRESOS PROPIOS	0.00	0.00	0.00
Suma de Percepciones $			52,527.00	3,154.50	**55,681.50**

Deducciones

Agrup SAT	No.	Concepto	Total
002	049	I.S.R. (sp)	14,591.59
004	099	Ajuste al neto	-0.05
004	175	Aportacion al Fondo (I	2,196.96

Subtotal $	**55,681.50**
Descuentos $	**2,196.91**
Retenciones $	**14,591.59**
Total $	**38,893.00**
Neto del recibo $	**38,893.00**

Importe con letra
treinta y ocho mil ochocientos noventa y tres pesos 00/100 M.N.

Se puso a mi disposición el archivo XML correspondiente y recibí de la empresa arriba mencionada la cantidad neta a que este documento se refiere estando conforme con las percepciones y deducciones que en él aparecen especificados.

Firma del empleado

Método de pago: Efectivo

Este documento es una representación impresa de un CFDI

Pago en una sola exh bicion

Emitido desde: *CONTPAQi NÓMINAS*

Serie del Certificado del emisor:	00001000000301470610
Folio Fiscal UUID:	E7785E59-8BD5-48D4-8095-36DC57269E83
No. de serie del Certificado del SAT:	00001000000202864883
Fecha y hora de certificación:	2016-03-15T09:11:02

Sello digital del CFDI

Lo+Sf4lCklfxfuuRpI2ZwbZNiiGwES4RhVHnjNmcGglQEGrERq+fsws8HQLiizH7bLGG4mUBPOniS7gJM+SKXvfKY9Fvw6G+ylW7Y1bwtGX4J1PiN7XNmP9A5AzfiafEqNxqUsLPfOiQfTG/L8EnTK+2a924Qke3z5ZYhJ7f3ng=

Sello del SAT

nHp5WjZ4+TmwpVkeCZG4SPisgiWn6ptpxcGXJBhTza1fShpgpvNxxF1OMyJ8uVVk/uIzWttcre8EUKsaRGqBcyk4wcsqr3J1zprPnMA8HE+Ni+1lc35bXJsT2JnBs2dBESDdEodz4jhP0G3GCvjUKH38oSm9Nk60Vp/WU1/FxF4=

Cadena original del complemento del certificación digital del SAT

||1.0|E7785E59-8BD5-48D4-8095-36DC57269E83|2016-03-15T09:11:02|Lo+Sf4lCklfxfuuRpI2ZwbZNiiGwES4RhVHnjNmcGglQEGrERq+fsws8HQLiizH7bLGG4mUBPOniS7gJM+SKXvfKY9Fvw6G+ylW7Y1bwtGX4J1PiN7XNmP9A5AzfiafEqNxqUsLPfOiQfTG/L8EnTK+2a924Qke3z5ZYhJ7f3ng=|00001000000202864883||

Comprobante Fiscal Digital por Internet

Instituto de Movilidad y Transporte del Estado de Jalisco

Fecha: 15/Mar/2016
Hora: 09:10:38

RFC: IMT130929RT2 Reg Pat: Z2937002389
Reg Fiscal: Persona Moral No Contribuyente
Lugar de expedición: Zapopan Jalisco

1006001001 - Villa Flores David

RFC:	VIFD671117PU9
CURP:	VIFD671117HJCLLV06
Fecha Ini Relación Lab:	01/Jun/2014
Jornada:	Matutino
NSS:	04896739390
Tipo salario:	Fijo

Periodo 5 Quincenal **01/Mar/2016 - 15/Mar/2016**

Días de Pago:	15
Fecha Pago:	15/Mar/2016
Puesto:	Director de Area
Depto:	Direccion Normatividad y Dictaminacion
SDI: $	1331.17

Percepciones

Agrup SAT	No.	Concepto	Gravado	Exento	Total
001	001	Sueldo	19,104.00	0.00	19,104.00
021	020	Prima de vacaciones a t	2,132.50	1,051.50	3,184.00
002	024	Aguinaldo	29,737.00	2,103.00	31,840.00
029	032	Despensa	904.00	0.00	904.00
017	039	Subsidio al Empleo (sp)	0.00	0.00	0.00
036	132	Ayuda para Transporte	649.50	0.00	649.50
040	134	INGRESOS PROPIOS	0.00	0.00	0.00

Deducciones

Agrup SAT	No.	Concepto	Total
002	049	I.S.R. (sp)	14,591.59
004	057	P C P (Ipejal)	2,986.00
004	099	Ajuste al neto	-0.05
004	175	Aportacion al Fondo (I	2,196.96

Suma de Percepciones $	52,527.00	3,154.50	**55,681.50**

Subtotal $	**55,681.50**
Descuentos $	**5,182.91**
Retenciones $	**14,591.59**
Total $	**35,907.00**
Neto del recibo $	**35,907.00**

Importe con letra
treinta y cinco mil novecientos siete pesos 00/100 M.N.

Se puso a mi disposición el archivo XML correspondiente y recibí de la empresa arriba mencionada la cantidad neta a que este documento se refiere estando conforme con las percepciones y deducciones que en él aparecen especificados.

Firma del empleado

Método de pago: Efectivo

Este documento es una representación impresa de un CFDI

Pago en una sola exhibicion

Emitido desde: ***CONTPAQi*** *NÓMINAS*

Serie del Certificado del emisor:	00001000000301470610
Folio Fiscal UUID:	E86A0E73-E526-4F37-82A1-76BD6C3FC780
No. de serie del Certificado del SAT:	00001000000202864883
Fecha y hora de certificación:	2016-03-15T09:11:14

Sello digital del CFDI

GfR3hE9IrbIESwppg6R67nu/RO+cG0e9A1ZGrxK7FraQpAEWS5CIK/hmgVd32NXGnZ6/btS4ErIwz+6IQbHixXIxZZM0dmypasUC2xFQxnurYQJZiQhbGAm/TX9X8Akext5eZIlRpRRyzpG7YxyajcmHvKddaqPcsGbNS9B7NWc=

Sello del SAT

L9ZWS7o+BTLK7rN5s1Vrrvvb8mCZiD3wJQ6AhnpwcRCDiNYFYWKPSLSan9jSkaMLBlJFtObStNyfAh7sJHOLwsL3Gj8iRx3dydG6dJBEzWGuAvIhUQwK8mEo=4V8nPKXRteObFlqEVMFEBsTetD0ZBVAnnGCSqzc41O2o9V+Tt8=

Cadena original del complemento del certificación digital del SAT

||1.0|E86A0E73-E526-4F37-82A1-76BD6C3FC780|2016-03-15T09:11:14|GfR3hE9IrbIESwppg6R67nu/RO+cG0e9A1ZGrxK7FraQpAEWS5CIK/hmgVd32NXGnZ6/btS4ErIwz+6IQbHixXIxZZM0dmypasUC2xFQxnurYQJZiQhbGAm/TX9X8Akext5eZIlRpRRyzpG7YxyajcmHvKddaqPcsGbNS9B7NWc=|00001000000202864883||

Comprobante Fiscal Digital por Internet

Instituto de Movilidad y Transporte del Estado de Jalisco

Fecha: 15/Mar/2016
Hora: 09:10:39

RFC: IMT130929RT2 Reg Pat: Z2937002389
Reg Fiscal: Persona Moral No Contribuyente
Lugar de expedición: Zapopan Jalisco

1006002001 - Sandoval Curiel Anibal Ruben

RFC:	SACA780219217
CURP:	SACA780219HJCNRN04
Fecha Ini Relación Lab:	01/Jun/2014
Jornada:	Matutino
NSS:	56977836859
Tipo salario:	Fijo

Periodo 5 Quincenal **01/Mar/2016 - 15/Mar/2016**

Días de Pago:	15
Fecha Pago:	15/Mar/2016
Puesto:	Tecnico Especializado
Depto:	Direccion Normatividad y Dictaminacion
SDI: $	478.04

Percepciones

Agrup SAT	No.	Concepto	Gravado	Exento	Total
001	001	Sueldo	6,860.40	0.00	6,860.40
021	020	Prima de vacaciones a t	91.90	1,051.50	1,143.40
002	024	Aguinaldo	9,267.48	2,103.00	11,370.48
022	029	Prima Quinquenal	0.00	109.56	109.56
029	032	Despensa	564.00	0.00	564.00
017	039	Subsidio al Empleo (sp)	0.00	0.00	0.00
036	132	Ayuda para Transporte	351.50	0.00	351.50
040	134	INGRESOS PROPIOS	0.00	0.00	0.00
Suma de Percepciones $			17,135.28	3,264.06	**20,399.34**

Deducciones

Agrup SAT	No.	Concepto	Total
002	049	I.S.R. (sp)	3,594.63
004	099	Ajuste al neto	0.05
004	175	Aportacion al Fondo (I	788.95
004	176	Prestamo Hipotecario	2,925.71

Subtotal $	**20,399.34**
Descuentos $	**3,714.71**
Retenciones $	**3,594.63**
Total $	**13,090.00**
Neto del recibo $	**13,090.00**

Importe con letra
trece mil noventa pesos 00/100 M.N.

Se puso a mi disposición el archivo XML correspondiente y recibí de la empresa arriba mencionada la cantidad neta a que este documento se refiere estando conforme con las percepciones y deducciones que en él aparecen especificados.

Firma del empleado

Método de pago: Efectivo

Este documento es una representación impresa de un CFDI

Pago en una sola exhibicion

Emitido desde: ***CONTPAQi*** *NÓMINAS*

Serie del Certificado del emisor:	00001000000301470610
Folio Fiscal UUID:	3B5BE5A3-6EE8-4791-A057-579F8E87DD52
No. de serie del Certificado del SAT:	00001000000202864883
Fecha y hora de certificación:	2016-03-15T09:11:15

Sello digital del CFDI

gIosptHuiM+WDL5484CUn/OJNv/7PuiIlybvgVUy95bQid5nYtFmwkrpX+j0TXiLE9wlQN2ZplUHIDnaFgsopwLJlHHT2tWTE8tgIRm9YZWBfCvGIX3/HaRinJqDx7CJtiuq/b4REBi23nA3nh9ozspqknDTx8rnP5lIXvzRSRk=

Sello del SAT

l0h5JQQAu1xxe1unDGWsBhZOrpw3TVr+MPPZNb4w3YypVHgLmwZ9mHIV22POd0AeIA43QoYi0Ddrw515wM/ZMkejOQYA8m6XmAgcN4qTFO0FM1=Rc7kYY5SXzRte34z601HGqEn+q+qrDaloAK/dZxZn+KeCptgRLTTd4rHdmMU=

Cadena original del complemento del certificación digital del SAT

||1.0|3B5BE5A3-6EE8-4791-A057-579F8E87DD52|2016-03-15T09:11:15|gIosptHuiM+WDL5484CUn/OJNv/7PuiIlybvgVUy95bQid5nYtFmwkrpX+j0TXiLE9wlQN2ZplUHIDnaFgsopwLJlHHT2tWTE8tgIRm9YZWBfCvGIX3/HaRinJqDx7CJtiuq/b4REBi23nA3nh9ozspqknDTx8rnP5lIXvzRSRk=|00001000000202864883||

Comprobante Fiscal Digital por Internet

Instituto de Movilidad y Transporte del Estado de Jalisco

Fecha: 15/Mar/2016
Hora: 09:10:41

RFC: IMT130929RT2 Reg Pat: Z2937002389
Reg Fiscal: Persona Moral No Contribuyente
Lugar de expedición: Zapopan Jalisco

1006003001 - Toscano Escobedo Raquel

RFC:	TOER750715FDA
CURP:	TOER750715MJCSSQ03
Fecha Ini Relación Lab:	01/Jun/2014
Jornada:	Matutino
NSS:	04987562164
Tipo salario:	Fijo

Periodo 5 Quincenal **01/Mar/2016 - 15/Mar/2016**

Días de Pago:	15
Fecha Pago:	15/Mar/2016
Puesto:	Analista Especializado
Depto:	Direccion Normatividad y Dictaminacion
SDI: $	443.62

Percepciones

Agrup SAT	No.	Concepto	Gravado	Exento	Total
001	001	Sueldo	6,566.40	0.00	6,566.40
021	020	Prima de vacaciones a t	42.90	1,051.50	1,094.40
002	024	Aguinaldo	8,841.00	2,103.00	10,944.00
022	029	Prima Quinquenal	0.00	109.56	109.56
029	032	Despensa	546.00	0.00	546.00
017	039	Subsidio al Empleo (sp)	0.00	0.00	0.00
036	132	Ayuda para Transporte	339.50	0.00	339.50
040	134	INGRESOS PROPIOS	0.00	0.00	0.00

Deducciones

Agrup SAT	No.	Concepto	Total
002	049	I.S.R. (sp)	3,399.60
004	099	Ajuste al neto	-0.08
004	175	Aportacion al Fondo (I	755.14

Suma de Percepciones $	16,335.80	3,264.06	**19,599.86**

Subtotal $	**19,599.86**
Descuentos $	**755.06**
Retenciones $	**3,399.60**
Total $	**15,445.20**
Neto del recibo $	**15,445.20**

Importe con letra
quince mil cuatrocientos cuarenta y cinco pesos 20/100 M.N.

Se puso a mi disposición el archivo XML correspondiente y recibí de la empresa arriba mencionada la cantidad neta a que este documento se refiere estando conforme con las percepciones y deducciones que en él aparecen especificados.

Firma del empleado

Método de pago: Efectivo

Este documento es una representación impresa de un CFDI

Pago en una sola exhibicion

Emitido desde: *CONTPAQi NÓMINAS*

Serie del Certificado del emisor:	00001000000301470610
Folio Fiscal UUID:	69C0AC0E-02BA-49AE-AB60-B9B0313CCE3D
No. de serie del Certificado del SAT:	00001000000202864883
Fecha y hora de certificación:	2016-03-15T09:11:18

Sello digital del CFDI

OEI23rGfxFlySCoQkGT3tQ2/3f70NGp2e/5P2eEH1JQCDH35c/v27317JznEhuc0G8TFavotbbZMrDgiQfXex94TMXoAsGdE2YbroWZX+2cVAfiOZpLHVq2o7TJnCwo4IuJBXHrDEroaQktq0YrSK73nDVLboShP9QJW4WnPFG4=

Sello del SAT

Mnn0P9oVB3wEN3H4/dkOEpYk5z/sw/xbRSFiWoqrpUsJyArDpr7qu2OyFlLQ4uCnmvgRIOA4HgLskaKHv+bxXfoujrAo5c/w9y/v/V+ekvDs0veIECdhjKYLazEFjIosgMl+DwUzJk+xQj92ufIkV0vow90Lw3NtKgupNEQd7Bg=

Cadena original del complemento del certificación digital del SAT

||1.0|69C0AC0E-02BA-49AE-AB60-B9B0313CCE3D|2016-03-15T09:11:18|OEI23rGfxFlySCoQkGT3tQ2/3f70NGp2e/5P2eEH1JQCDH35c/v27317JznEhuc0G8TFavotbbZMrDgiQfXex94TMXoAsGdE2YbroWZX+2cVAfiOZpLHVq2o7TJnCwo4IuJBXHrDEroaQktq0YrSK73nDVLboShP9QJW4WnPFG4=|00001000000202864883||

Comprobante Fiscal Digital por Internet

Instituto de Movilidad y Transporte del Estado de Jalisco

Fecha: 15/Mar/2016
Hora: 09:10:43

RFC: IMT130929RT2 Reg Pat: Z2937002389
Reg Fiscal: Persona Moral No Contribuyente
Lugar de expedición: Zapopan Jalisco

1006004002 - Lopez Rea Norma Angelica

RFC:	LORN830922S25
CURP:	LORN830922MJCPXR05
Fecha Ini Relación Lab:	01/Jun/2014
Jornada:	Matutino
NSS:	04018355117
Tipo salario:	Fijo

Periodo 5 Quincenal **01/Mar/2016 - 15/Mar/2016**

Días de Pago:	15
Fecha Pago:	15/Mar/2016
Puesto:	Tecnico Especializado en Movilidad
Depto:	Direccion Normatividad y Dictaminacion
SDI: $	394.98

Percepciones

Agrup SAT	No.	Concepto	Gravado	Exento	Total
001	001	Sueldo	5,893.50	0.00	5,893.50
021	020	Prima de vacaciones a t	0.00	982.25	982.25
002	024	Aguinaldo	7,719.50	2,103.00	9,822.50
022	029	Prima Quinquenal	0.00	109.56	109.56
029	032	Despensa	478.50	0.00	478.50
017	039	Subsidio al Empleo (sp)	0.00	0.00	0.00
036	132	Ayuda para Transporte	330.50	0.00	330.50
040	134	INGRESOS PROPIOS	0.00	0.00	0.00
		Suma de Percepciones $	14,422.00	3,194.81	**17,616.81**

Deducciones

Agrup SAT	No.	Concepto	Total
002	049	I.S.R. (sp)	2,917.00
004	099	Ajuste al neto	0.07
004	175	Aportacion al Fondo (I	677.75
004	176	Prestamo Hipotecario	1,877.59

Subtotal $	**17,616.81**
Descuentos $	**2,555.41**
Retenciones $	**2,917.00**
Total $	**12,144.40**
Neto del recibo $	**12,144.40**

Importe con letra
doce mil ciento cuarenta y cuatro pesos 40/100 M.N.

Se puso a mi disposición el archivo XML correspondiente y recibí de la empresa arriba mencionada la cantidad neta a que este documento se refiere estando conforme con las percepciones y deducciones que en él aparecen especificados.

Norma López Rea
Firma del empleado

Método de pago: Efectivo

Este documento es una representación impresa de un CFDI

Pago en una sola exhibicion

Emitido desde: *CONTPAQi NÓMINAS*

Serie del Certificado del emisor:	00001000000301470610
Folio Fiscal UUID:	3A89DC53-51F0-4F13-A6D7-ED3772D31DC8
No. de serie del Certificado del SAT:	00001000000202864883
Fecha y hora de certificación:	2016-03-15T09:11:21

Sello digital del CFDI

cLQUYGI9sZqQLFqKXIaDI0XPIa68WTjnWPpaWwkvEvN7/F4SQpR/noM9yUSbfdwYvkDvzHHOKBXVHm7mAPeAWjXTxIW463wJlWuio897tn2Z2TheNfsTCmUERjYQ9SWdYkephJLK4yfnd7qsSsEA/heJDhqoiE0E63QVGlRQ048=

Sello del SAT

e8asSWRsYQWMQ/YKKEECD6uygg8ulyzVN2ljvTdMpjpVPAH6U+2wpfMEWu7pyBPe6g6KRaeq4zta4lchiJRKWOv45DaCylQtO4Aq2082DsqDVyluQzrE5OEl+vY0oKUkHFgyluaRJEdEuS0ewMpgOd4kFReRr+9AgwN6FQPSz8A=

Cadena original del complemento del certificación digital del SAT

||1.0|3A89DC53-51F0-4F13-A6D7-ED3772D31DC8|2016-03-15T09:11:21|cLQUYGI9sZqQLFqKXIaDI0XPIa68WTjnWPpaWwkvEvN7/F4SQpR/noM9yUSbfdwYvkDvzHHOKBXVHm7mAPeAWjXTxIW463wJlWuio897tn2Z2TheNfsTCmUERjYQ9SWdYkephJLK4yfnd7qsSsEA/heJDhqoiE0E63QVGlRQ048=|00001000000202864883||

Comprobante Fiscal Digital por Internet

Instituto de Movilidad y Transporte del Estado de Jalisco

Fecha: 15/Mar/2016
Hora: 09:10:09

RFC: IMT130929RT2 Reg Pat: Z2937002389
Reg Fiscal: Persona Moral No Contribuyente
Lugar de expedición: Zapopan Jalisco

1001005001 - Ruvalcaba Salazar Norma Alicia

RFC:	RUSN7111156D3
CURP:	RUSN711115MJCVLR02
Fecha Ini Relación Lab:	16/Jul/2014
Jornada:	Matutino
NSS:	56897156255
Tipo salario:	Fijo

Periodo 5 Quincenal **01/Mar/2016 - 15/Mar/2016**

Días de Pago:	15
Fecha Pago:	15/Mar/2016
Puesto:	SECRETARIA DE DIRECCION GENERAL
Depto:	Dirección General
SDI: $	394.98

Percepciones

Agrup SAT	No.	Concepto	Gravado	Exento	Total
001	001	Sueldo	5,500.60	0.00	5,500.60
021	020	Prima de vacaciones a t	0.00	982.25	982.25
002	024	Aguinaldo	7,664.93	2,103.00	9,767.93
022	029	Prima Quinquenal	0.00	146.08	146.08
029	032	Despensa	478.50	0.00	478.50
017	039	Subsidio al Empleo (sp)	0.00	0.00	0.00
036	132	Ayuda para Transporte	330.50	0.00	330.50
040	134	INGRESOS PROPIOS	0.00	0.00	0.00
Suma de Percepciones $			13,974.53	3,231.33	**17,205.86**

Deducciones

Agrup SAT	No.	Concepto	Total
002	049	I.S.R. (sp)	2,820.44
004	099	Ajuste al neto	0.07
004	175	Aportacion al Fondo (I	632.57
004	176	Prestamo Hipotecario	2,041.18

Subtotal $	**17,205.86**
Descuentos $	**2,673.82**
Retenciones $	**2,820.44**
Total $	**11,711.60**
Neto del recibo $	**11,711.60**

Importe con letra
once mil setecientos once pesos 60/100 M.N.

Se puso a mi disposición el archivo XML correspondiente y recibí de la empresa arriba mencionada la cantidad neta a que este documento se refiere estando conforme con las percepciones y deducciones que en él aparecen especificados.

Norma Ruvalcaba
Firma del empleado

Método de pago: Efectivo

Este documento es una representación impresa de un CFDI

Pago en una sola exhibicion

Emitido desde: ***CONTPAQi*** *NÓMINAS*

Serie del Certificado del emisor:	00001000000301470610
Folio Fiscal UUID:	6DB89882-31F1-4083-ADF2-D859799355C7
No. de serie del Certificado del SAT:	00001000000202864883
Fecha y hora de certificación:	2016-03-15T09:10:20

Sello digital del CFDI

m0Y2Y1Da+cqGhtv51W2LRGoawMvxPGTbOoi6Nrb2OzuMshtJta91c/Whfc4hwDnVdr2g5Ds1v2s7h0O4p/rGzx1MXxy+1D74X5TpWcTzJuKHQIFhAjmr/CtkGBJolycybgvqJXXPb1sM1QktYPO5RRsv3wMgTZLJP0uAV2/jlzc=

Sello del SAT

mp9IZMBFbOZ9StkB+i2SR7Fyb5vFG3Za2p7yP/92aPIh5d90R2Djgwn5eNX1jWdFEpfr61qP80NPYFUfAIz93f6/4hRLxcM5u0sCmCzYgxo85j80JSEol75jLj1HGNyp3muxW6x19ZRFVb0Prh5+oRvtpETbdjUZAbSt4OqZTwI=

Cadena original del complemento del certificación digital del SAT

||1.0|6DB89882-31F1-4083-ADF2-D859799355C7|2016-03-15T09:10:20|m0Y2Y1Da+cqGhtv51W2LRGoawMvxPGTbOoi6Nrb2OzuMshtJta91c/Whfc4hwDnVdr2g5Ds1v2s7h0O4p/rGzx1MXxy+1D74X5TpWcTzJuKHQIFhAjmr/CtkGBJolycybgvqJXXPb1sM1QktYPO5RRsv3wMgTZLJP0uAV2/jlzc=|00001000000202864883||

Comprobante Fiscal Digital por Internet

Instituto de Movilidad y Transporte del Estado de Jalisco

Fecha: 15/Mar/2016
Hora: 09:10:24

RFC: IMT130929RT2 Reg Pat: Z2937002389
Reg Fiscal: Persona Moral No Contribuyente
Lugar de expedición: Zapopan Jalisco

1004001001 - Santana Verduzco Jose Luis

RFC:	SAVL7912093X5
CURP:	SAVL791209HQTNRS02
Fecha Ini Relación Lab:	01/Jun/2014
Jornada:	Matutino
NSS:	52007904106
Tipo salario:	Fijo

Periodo 5 Quincenal **01/Mar/2016 - 15/Mar/2016**

Días de Pago:	15
Fecha Pago:	15/Mar/2016
Puesto:	Director de Area
Depto:	Direccion de Investigacion y Proyectos
SDI: $	1331.17

Percepciones

Agrup SAT	No.	Concepto	Gravado	Exento	Total
001	001	Sueldo	19,104.00	0.00	19,104.00
021	020	Prima de vacaciones a t	2,132.50	1,051.50	3,184.00
002	024	Aguinaldo	29,737.00	2,103.00	31,840.00
029	032	Despensa	904.00	0.00	904.00
017	039	Subsidio al Empleo (sp)	0.00	0.00	0.00
036	132	Ayuda para Transporte	649.50	0.00	649.50
040	134	INGRESOS PROPIOS	0.00	0.00	0.00
Suma de Percepciones $			52,527.00	3,154.50	**55,681.50**

Deducciones

Agrup SAT	No.	Concepto	Total
002	049	I.S.R. (sp)	14,591.59
004	099	Ajuste al neto	-0.05
004	175	Aportacion al Fondo (I	2,196.96

Subtotal $	**55,681.50**
Descuentos $	**2,196.91**
Retenciones $	**14,591.59**
Total $	**38,893.00**
Neto del recibo $	**38,893.00**

Importe con letra
treinta y ocho mil ochocientos noventa y tres pesos 00/100 M.N.

Se puso a mi disposición el archivo XML correspondiente y recibí de la empresa arriba mencionada la cantidad neta a que este documento se refiere estando conforme con las percepciones y deducciones que en él aparecen especificados.

Firma del empleado

Método de pago: Efectivo

Este documento es una representación impresa de un CFDI

Pago en una sola exhibicion

Emitido desde: *CONTPAQi NÓMINAS*

Serie del Certificado del emisor:	00001000000301470610
Folio Fiscal UUID:	13080CAB-E514-461D-BA0A-DF9D6B1910BB
No. de serie del Certificado del SAT:	00001000000202864883
Fecha y hora de certificación:	2016-03-15T09:10:48

Sello digital del CFDI

fcUCg/k8Ag9JZiIqQRQ/AtHDrGl9IYv5hfeUeywxFt37YE5bTT/sM/YQGZYKjFzBQH/8UbdwXov3TE01qv91QVW+Q8Zz9gg+lHuvWFBbtAdN+QH9C1zxbIz4ykOyAb4KC+dVtqRTNhmsTipkJVj/MVGZ5AXMU8Cyq+ABVQMxji8=

Sello del SAT

lJXolPMmhT9drWDmtXB2cWXebPlyvHWffZXU1sTOFKl5IyI36WZTcL8kJ6Y30d4M5MZHkb3YcRASoS4Or2IBzaDm8uGgpJqXQEC2ShPFTttVT/JngtL0PA+Tcnr69ZicVJ83unG/5UTUQ3bb02X/Tesv+6mq4fNPWH8nBp/HXlc=

Cadena original del complemento del certificación digital del SAT

||1.0|13080CAB-E514-461D-BA0A-DF9D6B1910BB|2016-03-15T09:10:48|fcUCg/k8Ag9JZiIqQRQ/AtHDrGl9IYv5hfeUeywxFt37YE5bTT/sM/YQGZYKjFzBQH/8UbdwXov3TE01qv91QVW+Q8Zz9gg+lHuvWFBbtAdN+QH9C1zxbIz4ykOyAb4KC+dVtqRTNhmsTipkJVj/MVGZ5AXMU8Cyq+ABVQMxji8=|00001000000202864883||

Comprobante Fiscal Digital por Internet

Instituto de Movilidad y Transporte del Estado de Jalisco

Fecha: 15/Mar/2016
Hora: 09:10:28

RFC: IMT130929RT2 Reg Pat: Z2937002389
Reg Fiscal: Persona Moral No Contribuyente
Lugar de expedición: Zapopan Jalisco

1004003001 - Flores Landeros Christian Juan Arman

RFC:	FOLC8612214K5
CURP:	FOLC861221HJCLNH07
Fecha Ini Relación Lab:	09/Jun/2014
Jornada:	Matutino
NSS:	04048632063
Tipo salario:	Fijo

Periodo 5 Quincenal **01/Mar/2016 - 15/Mar/2016**

Días de Pago:	15
Fecha Pago:	15/Mar/2016
Puesto:	Tecnico Especializado
Depto:	Direccion de Investigacion y Proyectos
SDI: $	446.44

Percepciones

Agrup SAT	No.	Concepto	Gravado	Exento	Total
001	001	Sueldo	6,606.90	0.00	6,606.90
021	020	Prima de vacaciones a t	49.65	1,051.50	1,101.15
002	024	Aguinaldo	8,847.33	2,103.00	10,950.33
029	032	Despensa	564.00	0.00	564.00
017	039	Subsidio al Empleo (sp)	0.00	0.00	0.00
036	132	Ayuda para Transporte	351.50	0.00	351.50
040	134	INGRESOS PROPIOS	0.00	0.00	0.00
Suma de Percepciones $			16,419.38	3,154.50	**19,573.88**

Deducciones

Agrup SAT	No.	Concepto	Total
002	049	I.S.R. (sp)	3,369.24
004	099	Ajuste al neto	0.05
004	175	Aportacion al Fondo (I	759.79

Subtotal $	**19,573.88**
Descuentos $	**759.84**
Retenciones $	**3,369.24**
Total $	**15,444.80**
Neto del recibo $	**15,444.80**

Importe con letra
quince mil cuatrocientos cuarenta y cuatro pesos 80/100 M.N.

Se puso a mi disposición el archivo XML correspondiente y recibí de la empresa arriba mencionada la cantidad neta a que este documento se refiere estando conforme con las percepciones y deducciones que en él aparecen especificados.

Firma del empleado

Método de pago: Efectivo

Este documento es una representación impresa de un CFDI

Pago en una sola exhibicion

Emitido desde: *CONTPAQi NÓMINAS*

Serie del Certificado del emisor:	00001000000301470610
Folio Fiscal UUID:	4CD0B7EC-C51A-4F2D-A219-EB13F85F45AB
No. de serie del Certificado del SAT:	00001000000202864883
Fecha y hora de certificación:	2016-03-15T09:10:54

Sello digital del CFDI

kWppn7c5/lRSXDNgSK4UkWia36zPeMIgMnefaD8/jQlwJ+MGIv4glvNKDaybkVuzF6rYtM5lIVmt+qhVLI4aOMlzWVUu3WqUZqSTc3F0xwgnRKhgGiVqHsh0VTEUdl2VYxjsq3uV4dGNOiwaXsKX7H/s/KwMy+sYKZuqFf6W4ts=

Sello del SAT

fluHO7ImN/39lejiaWrlUxEdhC4HUDl/SYskw5SDNljHuu6nPfuhcMg/lYjXlqlTnzwsrHTdaWRjMvZZyUiersNPfb2tDbV6aZSlvvD6YxKOuXestlt2wDHuuQmiC0I+6c55aJqbZVD0ej53GL7GGzWoQYXN/boKvKOpHUH2coM=

Cadena original del complemento del certificación digital del SAT

||1.0|4CD0B7EC-C51A-4F2D-A219-EB13F85F45AB|2016-03-15T09:10:54|kWppn7c5/lRSXDNgSK4UkWia36zPeMIgMnefaD8/jQlwJ+MGIv4glvNKDaybkVuzF6rYtM5lIVmt+qhVLI4aOMlzWVUu3WqUZqSTc3F0xwgnRKhgGiVqHsh0VTEUdl2VYxjsq3uV4dGNOiwaXsKX7H/s/KwMy+sYKZuqFf6W4ts=|00001000000202864883||

Comprobante Fiscal Digital por Internet

Instituto de Movilidad y Transporte del Estado de Jalisco

Fecha: 15/Mar/2016
Hora: 09:10:30

RFC: IMT130929RT2 Reg Pat: Z2937002389
Reg Fiscal: Persona Moral No Contribuyente
Lugar de expedición: Zapopan Jalisco

1004004001 - Casas Cervantes Abril Fabiola

RFC:	CACX870310T44
CURP:	CXCA870310MJCSRB07
Fecha Ini Relación Lab:	11/Jun/2014
Jornada:	Matutino
NSS:	04118715715
Tipo salario:	Fijo

Periodo 5 Quincenal 01/Mar/2016 - 15/Mar/2016

Días de Pago:	15
Fecha Pago:	15/Mar/2016
Puesto:	Investigador de la Movilidad y Transp.
Depto:	Direccion de Investigacion y Proyectos
SDI: $	445.88

Percepciones

Agrup SAT	No.	Concepto	Gravado	Exento	Total
001	001	Sueldo	6,598.95	0.00	6,598.95
021	020	Prima de vacaciones a t	48.33	1,051.50	1,099.83
002	024	Aguinaldo	8,834.15	2,103.00	10,937.15
029	032	Despensa	549.00	0.00	549.00
017	039	Subsidio al Empleo (sp)	0.00	0.00	0.00
036	132	Ayuda para Transporte	344.50	0.00	344.50
040	134	INGRESOS PROPIOS	0.00	0.00	0.00
Suma de Percepciones $			16,374.93	3,154.50	**19,529.43**

Deducciones

Agrup SAT	No.	Concepto	Total
002	049	I.S.R. (sp)	3,358.14
004	099	Ajuste al neto	0.01
004	175	Aportacion al Fondo (I	758.88

Subtotal $	**19,529.43**
Descuentos $	**758.89**
Retenciones $	**3,358.14**
Total $	**15,412.40**
Neto del recibo $	**15,412.40**

Importe con letra
quince mil cuatrocientos doce pesos 40/100 M.N.

Se puso a mi disposición el archivo XML correspondiente y recibí de la empresa arriba mencionada la cantidad neta a que este documento se refiere estando conforme con las percepciones y deducciones que en él aparecen especificados.

Firma del empleado

Método de pago: Efectivo

Este documento es una representación impresa de un CFDI

Pago en una sola exhibicion

Emitido desde: ***CONTPAQi*** *NÓMINAS*

Serie del Certificado del emisor:	00001000000301470610
Folio Fiscal UUID:	2BD1EC5C-8928-4715-9B90-1FEDF28BAC56
No. de serie del Certificado del SAT:	00001000000202864883
Fecha y hora de certificación:	2016-03-15T09:10:58

Sello digital del CFDI

EFS86PikjWGhl8RIiEysEfFf5Mi8qumqvFNoSLx+qmRiAHVyUaD2/pdpaJfXmsQ7IfmB3jhjeo/m0i3SoDivN4lQ6xZT08OCQr4QbUlkWAUFigLHTPWh7PqyGLa07/MuxF/cv/z7OyRbuNwEBZFnfUZnkpIyxgKfYEK/zOxpN2Q=

Sello del SAT

qhTMm3kszvvl18HcuxY3JbZHWLmiFFqq2RbTQMIl7Fuml9flw9koH0t2f+DLjmbQiO2gAlNemyqTcUmVvvpjstQ/uPqxriyhv6foAfuPuAV45657T6+w/qht25h4sercLf5cmkqnlSI9pzrQAgVANPVWonh2zy40+OlGHHJgBJ4=

Cadena original del complemento del certificación digital del SAT

||1.0|2BD1EC5C-8928-4715-9B90-1FEDF28BAC56|2016-03-15T09:10:58|EFS86PikjWGhl8RIiEysEfFf5Mi8qumqvFNoSLx+qmRiAHVyUaD2/pdpaJfXmsQ7IfmB3jhjeo/m0i3SoDivN4lQ6xZT08OCQr4QbUlkWAUFigLHTPWh7PqyGLa07/MuxF/cv/z7OyRbuNwEBZFnfUZnkpIyxgKfYEK/zOxpN2Q=|00001000000202864883||

Póliza de Egresos

FECHA 14 | MARZO | 2016

POLIZA No.

CUENTA	SUB. CTA.	NOMBRE	PARCIAL	DEBE	HABER
200		SUELDOS Y PRESTACIONES POR PAGAR		$ 230915.20	
	104/001	SUELDOS POR PAGAR			
100		BANCOS			$ 230915.20
	102/002	CUENTA MASTER / (INT)			

SUMAS IGUALES

CONCEPTO

NOMINA 05 INTERDONCELLA CORRESPONDIENTE A LA 1ERA QUINCENA MARZO 2016 INCLUYE PRIMA VACACIONAL, AGUINALDO

CONTROL	HECHO POR	REVISADO	AUTORIZADO	AUXILIARES	DIARIO
					E-031

PE-1005 pcform®

7 501281 971025

BBVA Bancomer

11/03/2016 3:28:38 PM

COMPROBANTE

Servicios de Nómina - Consultas y Cambios - Cambiar datos - Autorizar

INSTITUTO DE MOVILIDAD Y TRASPORTE DEL ESTADO DE J

11/03/2016

El pago fue autorizado exitosamente. Le recordamos tener saldo suficiente en la fecha de operación.

Datos generales del Pago

	Contrato	Cuenta	Nombre
Número de contrato:	4203192997	0195167078	INSTITUTO DE MOVILIDAD Y TRASPORTE DEL E

Tipo de servicio:	Nómina Interbancaria
Nombre del pago:	2016 Q05 PRIMA VAC Y AGUINALDO
Motivo de pago:	2016 Q05 PRIMA VAC Y AGUINALDO
Referencia de pago:	1403167
Número de operaciones:	18
Importe total:	$ 230915.20
Fecha de operación:	14/03/2016
Número de Folio:	550980
Estatus	AUTORIZADO

Detalle de Operaciones

	Banco	Tipo	Cuenta Abono	Importe	Nombre	Estatus	Descripción
1	BANORTE	CLABE	072320002055369334	9945.60	FERNANDO JOSE MIGUEL MACIEL GA	AU	AUTORIZADO OK
2	BANAMEX	CLABE	002320901766394141	13777.40	JAVIER ESTEBAN NAVARRO RODRIGU	AU	AUTORIZADO OK
3	BANAMEX	CLABE	002320700289767456	11707.40	KARL DIETER HOLTSCHMIT BALDERR	AU	AUTORIZADO OK
4	BANAMEX	CLABE	002320902064584283	12076.80	JULIO CESAR RAYA TELLEZ	AU	AUTORIZADO OK
5	BANORTE	CLABE	072320002407977808	29379.80	ENRIQUE DE LA CRUZ CASTILLO	AU	AUTORIZADO OK
6	BANAMEX	CLABE	002320901644016680	9588.00	ALEJANDRA VELAZQUEZ JIMENEZ DE	AU	AUTORIZADO OK
7	BANORTE	CLABE	072320006485649992	20678.40	HUGO CAMACHO TORRES	AU	AUTORIZADO OK
8	BANAMEX	CLABE	002320901669554745	14724.00	FRANCISCO PULIDO MONTELONGO	AU	AUTORIZADO OK
9	HSBC	CLABE	021320063777235008	15387.60	MALINTZIN NEGRETE PIMIENTA	AU	AUTORIZADO OK
10	BANAMEX	CLABE	002320901689417053	15019.60	EMELY MALACON HILL	AU	AUTORIZADO OK
11	BANAMEX	CLABE	002320902589194077	14292.40	OREL VILCHIS MARTINEZ	AU	AUTORIZADO OK
12	HSBC	CLABE	021320064233735096	11388.00	NORMA ESPITIA GARCIA	AU	AUTORIZADO OK
13	BANAMEX	CLABE	002320700005835009	15019.80	JESSICA LAU VELAZQUEZ	AU	AUTORIZADO OK
14	SANTANDER	CLABE	014320200081087194	5818.00	MITZI VALERIA RAMOS MEDINA	AU	AUTORIZADO OK
15	BANORTE	CLABE	072320002636317352	6408.00	MARCOS CEDILLO PERALES	AU	AUTORIZADO OK
			014320200056937 24		MIRIAME YUNUEN LEJ		AUTORIZADO O

16	SANTANDER	CLABE	0	2385.80	EUNE MELGOZA	AU	K
17	BANAMEX	CLABE	002320700958773289	16872.40	EVA ANGELINA GODINEZ MACIAS	AU	AUTORIZADO OK
18	BANAMEX	CLABE	002320700822327868	6446.20	EMMANUEL HUACUJA ASCENCIO	AU	AUTORIZADO OK

Cerrar

Imprimir

Comprobante Fiscal Digital por Internet

Instituto de Movilidad y Transporte del Estado de Jalisco

RFC: IMT130929RT2 Reg Pat: Z2937002389

Reg Fiscal: Persona Moral No Contribuyente

Lugar de expedición: Zapopan Jalisco

Fecha: 15/Mar/2016

Hora: 09:10:15

1002005001 - Maciel Garcia Fernando Jose Miguel

RFC:	MAGF701105QZ9
CURP:	MAGF701105HJCCRR18
Fecha Ini Relación Lab:	01/Jun/2014
Jornada:	Matutino
NSS:	04917092571
Tipo salario:	Fijo

Periodo 5 Quincenal **01/Mar/2016 -15/Mar/2016**

Días de Pago:	15
Fecha Pago:	15/Mar/2016
Puesto:	Auxiliar Contable
Depto:	Dirección de Administracion y Finanzas
SDI: $	317.82

Percepciones

Agrup SAT	No.	Concepto	Gravado	Exento	Total
001	001	Sueldo	4,785.90	0.00	4,785.90
021	020	Prima de vacaciones a t	0.00	797.65	797.65
002	024	Aguinaldo	5,873.50	2,103.00	7,976.50
029	032	Despensa	407.50	0.00	407.50
017	039	Subsidio al Empleo (sp)	0.00	0.00	0.00
036	132	Ayuda para Transporte	248.00	0.00	248.00
040	134	INGRESOS PROPIOS	0.00	0.00	0.00
Suma de Percepciones $			11,314.90	2,900.65	**14,215.55**

Deducciones

Agrup SAT	No.	Concepto	Total
002	049	I.S.R. (sp)	2,123.55
004	057	P C P (Ipejal)	1,596.00
004	099	Ajuste al neto	0.02
004	175	Aportacicn al Fondo (I	550.38

Subtotal $	**14,215.55**
Descuentos $	**2,146.40**
Retenciones $	**2,123.55**
Total $	**9,945.60**
Neto del recibo $	**9,945.60**

Importe con letra

nueve mil novecientos cuarenta y cinco pesos 60/100 M.N.

Se puso a mi disposición el archivo XML correspondiente y recibí de la empresa arriba mencionada la cantidad neta a que este documento se refiere estando conforme con las percepciones y deducciones que en él aparecen especificados.

Firma de empleado

Método de pago: Efectivo

Este documento es una representación impresa de un CFDI

Pago en una sola exhibicion

Emitido desde: ***CONTPAQi*** *NÓMINAS*

Serie del Certificado del emisor:	00001000000301470610
Folio Fiscal UUID:	878BAD11-90ED-4996-842D-4D2509D161DB
No. de serie del Certificado del SAT:	00001000000202864883
Fecha y hora de certificación:	2016-03-15T09:10:31

Sello digital del CFDI

lIJ8+VyDrTOAi6AazMzN4SCmPYZwaP8OdbQPRTska0dU4oY5J1SZQZjDqseRbXL6iiKrVY939vXLicTT4bsKW7R9Eu+9En4b1rrZ/HOYvket5kR14at291tXiwiuaAFwqPr7M8GhwOmkOVGBaw90q+ZH+yZCX1JIYapGvtmAtU4=

Sello del SAT

gNJm0+IPlo+fkbhxUex978BInwh3xuYcPDcnC8WGnWR3D0tuojfKOEf2sDmuMU7TRkbivKfat1U8DuGKK/53H7ypkoHPQMY60nbQiBn8BsBKVw6nQYvnhFnrkg52Ls60jzomsLUEtkpkBE+yZ+HNBtRmKcMfdEVo/g3/sbv5MTw=

Cadena original del complemento del certificación digital del SAT

||1.0|878BAD11-90ED-4996-842D-4D2509D161DB|2016-03-15T09:10:31|lIJ8+VyDrTOAi6AazMzN4SCmPYZwaP8OdbQPRTska0dU4oY5J1SZQZjDqseRbXL6iiKrVY939vXLicTT4bsKW7R9Eu+9En4b1rrZ/HOYvket5kR14at291tXiwiuaAFwqPr7M8GhwOmkOVGBaw90q+ZH+yZCX1JIYapGvtmAtU4=|00001000000202864883||

Comprobante Fiscal Digital por Internet

Instituto de Movilidad y Transporte del Estado de Jalisco

Fecha: 15/Mar/2016
Hora: 09:10:40

RFC: IMT130929RT2 Reg Pat: Z2937002389
Reg Fiscal: Persona Moral No Contribuyente
Lugar de expedición: Zapopan Jalisco

1006002002 - Navarro Rodriguez Javier Esteban

RFC:	NARJ731128SH8
CURP:	NARJ731128HJCVDV02
Fecha Ini Relación Lab:	01/Jun/2014
Jornada:	Matutino
NSS:	04907323424
Tipo salario:	Fijo

Periodo 5 Quincenal 01/Mar/2016 - 15/Mar/2016

Días de Pago:	15
Fecha Pago:	15/Mar/2016
Puesto:	Tecnico Especializado
Depto:	Direccion Normatividad y Dictaminacion
SDI: $	478.04

Percepciones

Agrup SAT	No.	Concepto	Gravado	Exento	Total
001	001	Sueldo	6,860.40	0.00	6,860.40
021	020	Prima de vacaciones a t	91.90	1,051.50	1,143.40
002	024	Aguinaldo	9,331.00	2,103.00	11,434.00
022	029	Prima Quinquenal	0.00	109.56	109.56
029	032	Despensa	564.00	0.00	564.00
017	039	Subsidio al Empleo (sp)	0.00	0.00	0.00
036	132	Ayuda para Transporte	351.50	0.00	351.50
040	134	INGRESOS PROPIOS	0.00	0.00	0.00

Deducciones

Agrup SAT	No.	Concepto	Total
002	049	I.S.R. (sp)	3,609.57
004	057	P C P (Ipejal)	2,287.00
004	099	Ajuste al neto	-0.06
004	175	Aportacion al Fondo (I	788.95

Suma de Percepciones $	17,198.80	3,264.06	**20,462.86**

Subtotal $	**20,462.86**
Descuentos $	**3,075.89**
Retenciones $	**3,609.57**
Total $	**13,777.40**
Neto del recibo $	**13,777.40**

Importe con letra
trece mil setecientos setenta y siete pesos 40/100 M.N.

Se puso a mi disposición el archivo XML correspondiente y recibí de la empresa arriba mencionada la cantidad neta a que este documento se refiere estando conforme con las percepciones y deducciones que en él aparecen especificados.

Firma del empleado

Método de pago: Efectivo

Este documento es una representación impresa de un CFDI

Pago en una sola exhibicion

Emitido desde: *CONTPAQi NÓMINAS*

Serie del Certificado del emisor:	00001000000301470610
Folio Fiscal UUID:	1561C5AF-68B7-4ABC-9675-0695E82B4621
No. de serie del Certificado del SAT:	00001000000202864883
Fecha y hora de certificación:	2016-03-15T09:11:16

Sello digital del CFDI

sntQFpiysbnB4vGEio4uLeS7XYTgAa8Jzl3h53YWw35Zl HWgt7TjqzfUiZDjEWCjmVn3GGhTKP0U3SMoo6Bh16aEPkwzsiCchf2Hf3TgpDsTvlCllefCyqR4TfXPLeQqLPbxb6M4hC2s8DsjEntsWf0KmXA+kwyf+PkhRTTW4UY=

Sello del SAT

H3dSTCj++zHf9oV2AO15eGqnBTbeiUCuNsmJi93tH4VJfFBXC7A7s+uXs31WZMt+9aEBsMJImY9ASSVVsWVTPAgl7DpGGzEpcoCvvgxDLg27zIVRoE/lOTKK3CSk/33sSfNKRWGfAog/KqdEVv/tEBAfkvQyop0mdUOrt5G+qAo=

Cadena original del complemento del certificación digital del SAT

||1.0|1561C5AF-68B7-4ABC-9675-0695E82B4621|2016-03-15T09:11:16|sntQFpiysbnB4vGEio4uLeS7XYTgAa8Jzl3h53YWw35Zl HWgt7TjqzfUiZDjEWCjmVn3GGhTKP0U3SMoo6Bh16aEPkwzsiCch2Hf3TgpDsTvlCllefCyqR4TfXPLeQqLPbxb6M4hC2s8DsjEntsWf0KmXA+kwyf+PkhRTTW4UY=|00001000000202864883||

Comprobante Fiscal Digital por Internet

Instituto de Movilidad y Transporte del Estado de Jalisco

Fecha: 15/Mar/2016
Hora: 09:10:42

RFC: IMT130929RT2 Reg Pat: Z2937002389
Reg Fiscal: Persona Moral No Contribuyente
Lugar de expedición: Zapopan Jalisco

1006004001 - Holtschmit Balderrama Karl Dieter

RFC:	HOBK820812AIA
CURP:	HOBK820812HJCLLR05
Fecha Ini Relación Lab:	01/Jun/2014
Jornada:	Matutino
NSS:	04078210939
Tipo salario:	Fijo

Periodo 5 Quincenal 01/Mar/2016 - 15/Mar/2016

Días de Pago:	15
Fecha Pago:	15/Mar/2016
Puesto:	Tecnico Especializado en Movilidad
Depto:	Direccion Normatividad y Dictaminacion
SDI: $	394.98

Percepciones

Agrup SAT	No.	Concepto	Gravado	Exento	Total
001	001	Sueldo	5,500.60	0.00	5,500.60
021	020	Prima de vacaciones a t	0.00	982.25	982.25
002	024	Aguinaldo	7,610.36	2,103.00	9,713.36
022	029	Prima Quinquenal	0.00	73.04	73.04
029	032	Despensa	478.50	0.00	478.50
017	039	Subsidio al Empleo (sp)	0.00	0.00	0.00
036	132	Ayuda para Transporte	330.50	0.00	330.50
040	134	INGRESOS PROPIOS	0.00	0.00	0.00
		Suma de Percepciones $	13,919.96	3,158.29	**17,078.25**

Deducciones

Agrup SAT	No.	Concepto	Total
002	049	I.S.R. (sp)	2,773.25
004	057	P C P (Ipejal)	1,965.00
004	099	Ajuste al neto	0.03
004	175	Aportacion al Fondo (I	632.57

Subtotal $	**17,078.25**
Descuentos $	**2,597.60**
Retenciones $	**2,773.25**
Total $	**11,707.40**
Neto del recibo $	**11,707.40**

Importe con letra
once mil setecientos siete pesos 40/100 M.N.

Se puso a mi disposición el archivo XML correspondiente y recibí de la empresa arriba mencionada la cantidad neta a que este documento se refiere estando conforme con las percepciones y deducciones que en él aparecen especificados.

Firma del empleado

Método de pago: Efectivo

Este documento es una representación impresa de un CFDI

Pago en una sola exhibicion

Emitido desde: *CONTPAQi NÓMINAS*

Serie del Certificado del emisor:	00001000000301470610
Folio Fiscal UUID:	7D03494D-ED38-483B-83A4-556B288D00E8
No. de serie del Certificado del SAT:	00001000000202864883
Fecha y hora de certificación:	2016-03-15T09:11:19

Sello digital del CFDI

u7Bd6olqJhQ3cfHIBEq2XeVoQ5Eou/3S+XZ7iRlWVwy+4j7rKBBc2mLdlho5O1DdOCpp4+ZjARzXZpVAfYSDqprY0SHmcYkauEj8Gnf0WDIB5y2GbG91iLJCplmmzX5+QZ15ZtD6N8A+TluhxALaAOySGrFyp5MRGIelnVnJBdc=

Sello del SAT

nh+Zw+S+AZfqZ27D6P837kish4J/wSOIVbApKcRCmjcpfYrYNKM3V+DO5SHvclAUhpEUYb+kima3Or9xuizqI4g4tjHPioXn10q4iBTqjAAmW+aWP/JnhPbBJsVxnr/O/Ar0uIyBhuor4YixmMbTmv4Bx2j8qiAt/hqVdBB/CeI=

Cadena original del complemento del certificación digital del SAT

||1.0|7D03494D-ED38-483B-83A4-556B288D00B8|2016-03-15T09:11:19|u7Bd6olqJhQ3cfHIBEq2XeVoQ5Eou/3S+XZ7iRlWVwy+4j7rKBBc2mLdlho5O1DdOCpp4+ZjARzXZpVAfYSDqprY0SHmcYkauEj8Gnf0WDIB5y2GbG91iLJOplmmzX5+QZ15ZtD6N8A+TluhxALaAOySGrFyp5MRGIelnVnJBdc=|00001000000202864883||

Comprobante Fiscal Digital por Internet

Instituto de Movilidad y Transporte del Estado de Jalisco

Fecha: 15/Mar/2016
Hora: 09:10:14

RFC: IMT130929RT2 Reg Pat: Z2937002389
Reg Fiscal: Persona Moral No Contribuyente
Lugar de expedición: Zapopan Jalisco

1002004002 - Raya Téllez Julio Cesar

RFC:	RATJ840730GAA
CURP:	RATJ840730HDFYLL01
Fecha Ini Relación Lab:	01/Jun/2014
Jornada:	Matutino
NSS:	54008454537
Tipo salario:	Fijo

Periodo 5 Quincenal **01/Mar/2016 - 15/Mar/2016**

Días de Pago:	15
Fecha Pago:	15/Mar/2016
Puesto:	Analista Administrativo
Depto:	Dirección de Administracion y Finanzas
SDI: $	354.71

Percepciones

Agrup SAT	No.	Concepto	Gravado	Exento	Total
001	001	Sueldo	5,315.40	0.00	5,315.40
021	020	Prima de vacaciones a t	0.00	885.90	885.90
002	024	Aguinaldo	6,756.00	2,103.00	8,859.00
029	032	Despensa	463.00	0.00	463.00
017	039	Subsidio al Empleo (sp)	0.00	0.00	0.00
036	132	Ayuda para Transporte	315.00	0.00	315.00
040	134	INGRESOS PROPIOS	0.00	0.00	0.00
		Suma de Percepciones $	12,849.40	2,988.90	**15,838.30**

Deducciones

Agrup SAT	No.	Concepto	Total
002	049	I.S.R. (sp)	2,470.17
004	057	P C P (Ipejal)	680.00
004	099	Ajuste al neto	0.06
004	175	Aportacion al Fondo (I	611.27

Subtotal $	**15,838.30**
Descuentos $	**1,291.33**
Retenciones $	**2,470.17**
Total $	**12,076.80**
Neto del recibo $	**12,076.80**

Importe con letra
doce mil setenta y seis pesos 80/100 M.N.

Se puso a mi disposición el archivo XML correspondiente y recibí de la empresa arriba mencionada la cantidad neta a que este documento se refiere estando conforme con las percepciones y deducciones que en él aparecen especificados.

Firma del empleado

Método de pago: Efectivo

Este documento es una representación impresa de un CFDI

Pago en una sola exhibicion

Emitido desde: ***CONTPAQi*** NÓMINAS

Serie del Certificado del emisor:	00001000000301470610
Folio Fiscal UUID:	DE1420B2-4528-4582-9CF4-7C8DB37BA76A
No. de serie del Certificado del SAT:	00001000000202864883
Fecha y hora de certificación:	2016-03-15T09:10:29

Sello digital del CFDI

dQpRRPr/wGZZ3NiBsz2g/5yENJW6PWqA3FDIyugiOOhGfWAixD/NCuf9keUxViJBNHxLd8e5W2C/3wwIg0SzryXXnCoewJYhmQcK3pafJ6GKKihA4tNCW5gqV+petAPYQZmOfYWFoE3vmR9cLuK/jMmxuDgyGLGDiaLVVIVQo9o=

Sello del SAT

az0IxmBZx7MomZHOMbNE1DPnU2YalpS8V04/yeDfpRFUFyF6zMRMHhRThT/agcWNTKHjuaLOWTZCb6EU/vY4xLiKFE9P+UW4cNdkwVM1GiRH9X6hf80jTzDA7VHoSdxHiWlHcwIngCElJiUDmrO0MRNJvw8aCskaxYgpPqtljjk=

Cadena original del complemento del certificación digital del SAT

||1.0|DE1420B2-4528-4582-9CF4-7C8DB37BA76A|2016-03-15T09:10:29|dQpRRPr/wGZZ3NiBsz2g/5yENJW6PWqA3FDIyugiOOhGfWAixD/NCuf9keUxViJBNHxLd8e5W2C/3wwIg0SzryXXnCoewJYhmQcK3pafJ6GKKihA4tNCW5gqV+petAPYQZmOfYWFoE3vmR9cLuK/jMmxuDgyGLGDiaLVVIVQo9o=|00001000000202864883||

Comprobante Fiscal Digital por Internet

Instituto de Movilidad y Transporte del Estado de Jalisco

RFC: IMT130929RT2 Reg Pat: Z2937002389
Reg Fiscal: Persona Moral No Contribuyente
Lugar de expedición: Zapopan Jalisco

Fecha: 07/Abr/2016
Hora: 10:45:57

1003001001 - De La Cruz Castillo Enrique

RFC: CUCE720927H79
CURP: CUCE720927HJCRSN03
Fecha Ini Relación Lab: 01/Jun/2014
Jornada: Matutino
NSS: 75937206979
Tipo salario: Fijo

Periodo 6 Quincenal **16/Mar/2016 -31/Mar/2016**
Días de Pago: 15
Fecha Pago: 31/Mar/2016
Puesto: Director de Area
Depto: Dirección de Planeación
SDI: $ 0

Percepciones

Agrup SAT	No.	Concepto	Gravado	Exento	Total
001	001	Sueldo	19,104.00	0.00	19,104.00
022	029	Prima Quinquenal	0.00	109.56	109.56
029	032	Despensa	904.00	0.00	904.00
017	039	Subsidio al Empleo (sp)	0.00	0.00	0.00
036	132	Ayuda para Transporte	649.50	0.00	649.50
040	134	INGRESOS PROPIOS	0.00	0.00	0.00
Suma de Percepciones $			20,657.50	109.56	**20,767.06**

Deducciones

Agrup SAT	No.	Concepto	Total
002	049	I.S.R. (sp)	4,381.90
004	057	P C P (Ipejal)	6,146.00
004	099	Ajuste al neto	-0.07
004	175	Aportacion al Fondo (I	2,196.96
004	176	Prestamo Hipotecario	3,406.67

Subtotal $	**20,767.06**
Descuentos $	**11,749.56**
Retenciones $	**4,381.90**
Total $	**4,635.60**
Neto del recibo $	**4,635.60**

Importe con letra
cuatro mil seiscientos treinta y cinco pesos 60/100 M.N.

Se puso a mi disposición el archivo XML correspondiente y recibí de la empresa arriba mencionada la cantidad neta a que este documento se refiere estando conforme con las percepciones y deducciones que en él aparecen especificados.

Firma del empleado

Método de pago: Efectivo

Este documento es una representación impresa de un CFDI

Pago en una sola exhibicion

Emitido desde: ***CONTPAQi® NÓMINAS***

Serie del Certificado del emisor:	00001000000301470610
Folio Fiscal UUID:	008D8163-3366-47C1-BF84-F82F161E1391
No. de serie del Certificado del SAT:	00001000000202864883
Fecha y hora de certificación:	2016-04-07T10:46:09

Sello digital del CFDI

vAErhv7ex/Z/21j6eBraVoyOCku3a2NoFuzPAjfudi04uF0Rls/UHodtFEvM+738EUMYpNWuD/2dicdoi6lhEFDwaPMvm+mLM94hg2ZAgcWfpMBdfxiE5hXTEvTomaXwDRA2Hrwte2EBJeIaDl0hm1OCWaHbjyh8A/y4TGzbhpI=

Sello del SAT

I/ipFPmFWmcPa6uxW/Gmo07LPk8m+/ZLmR8xHdjrUfkpCvI5ULq1ft9dz8T3otqhQpp2Mr4n5TQDBCxCCZwLxtn9sQ6QkUb1DqgJu7FUO4El2U38/lPn3aRQEc1mZPh7TPP39OioO21AfssXMNBCXgyC8U3QFzKqo4RXOIHKosw=

Cadena original del complemento del certificación digital del SAT

||1.0|008D8163-3366-47C1-BF84-F82F161E1391|2016-04-07T10:46:09|vAErhv7ex/Z/21j6eBraVoyOCku3a2NoFuzPAjfudi04uF0Rls/UHodtFEvM+738EUMYpNWuD/2dicdoi6lhEFDwaPMvm+mLM94hg2ZAgcWfpMBdfxiE5hXTEvTomaXwDRA2Hrwte2EBJeIaDl0hm1OCWaHbjyh8A/y4TGzbhpI=|00001000000202864883||

Comprobante Fiscal Digital por Internet

Instituto de Movilidad y Transporte del Estado de Jalisco

Fecha: 15/Mar/2016
Hora: 09:10:44

RFC: IMT130929RT2 Reg Pat: Z2937002389
Reg Fiscal: Persona Moral No Contribuyente
Lugar de expedición: Zapopan Jalisco

1006005002 - Velazquez Jimenez De Sandi Alejandra

RFC:	VEJA800806IX7
CURP:	VEJA800806MJCLML01
Fecha Ini Relación Lab:	16/Jul/2014
Jornada:	Matutino
NSS:	54998012998
Tipo salario:	Fijo

Periodo 5 Quincenal **01/Mar/2016 - 15/Mar/2016**

Días de Pago:	15
Fecha Pago:	15/Mar/2016
Puesto:	Analista Administrativo
Depto:	Direccion Normatividad y Dictaminacion
SDI: $	354.7

Percepciones

Agrup SAT	No.	Concepto	Gravado	Exento	Total
001	001	Sueldo	5,315.40	0.00	5,315.40
021	020	Prima de vacaciones a t	0.00	885.90	885.90
002	024	Aguinaldo	6,756.00	2,103.00	8,859.00
022	029	Prima Quinquenal	0.00	73.04	73.04
029	032	Despensa	463.00	0.00	463.00
017	039	Subsidio al Empleo (sp)	0.00	0.00	0.00
036	132	Ayuda para Transporte	315.00	0.00	315.00
040	134	INGRESOS PROPIOS	0.00	0.00	0.00

Deducciones

Agrup SAT	No.	Concepto	Total
002	049	I.S.R. (sp)	2,501.37
004	099	Ajuste al neto	-0.03
004	175	Aportacion al Fondo (I	611.27
004	176	Prestamo Hipotecario	3,210.73

Suma de Percepciones $	12,849.40	3,061.94	**15,911.34**

Subtotal $	**15,911.34**
Descuentos $	**3,821.97**
Retenciones $	**2,501.37**
Total $	**9,588.00**
Neto del recibo $	**9,588.00**

Importe con letra
nueve mil quinientos ochenta y ocho pesos 00/100 M.N.

Se puso a mi disposición el archivo XML correspondiente y recibí de la empresa arriba mencionada la cantidad neta a que este documento se refiere estando conforme con las percepciones y deducciones que en él aparecen especificados.

Firma del empleado

Método de pago: Efectivo

Este documento es una representación impresa de un CFDI

Pago en una sola exhibicion

Emitido desde: ***CONTPAQi*** *NÓMINAS*

Serie del Certificado del emisor:	00001000000301470610
Folio Fiscal UUID:	16C88659-D07D-4E12-9DA1-FF07089240B9
No. de serie del Certificado del SAT:	00001000000202864883
Fecha y hora de certificación:	2016-03-15T09:11:22

Sello digital del CFDI

YeeBwWAeE0IbrkEqBpi//LeTDsnt1+4G5bbUpVGUbYYX3DoxNHlPpcJDmuV3vP5XKrFg09+fXUeQazHM8JoRX6KjrHNSLXJ85HAZD6Q7TLcmlp/GDN5a0safcimYhy736mG4c+eD/fUGJMETsU7tNGhk0Dfkfi7Np0/qwMKMWU=

Sello del SAT

nVFT8mLc8mI/1UroN7oei0q5j8ADWJA/CIAOotEHWkvYioomrnadjTs56VE8kGDC68bU/0geAyaT1AVOfKCqAqD9N2V4L3+PjlUPptm+a3SV4/IJNSHkloQ37D5KILeDNkV4hVyEMbBwCUelEkazZbwiqn0CF7hT4h6CgxHEpfs=

Cadena original del complemento del certificación digital del SAT

||1.0|16C88659-D07D-4E12-9DA1-FF07089240B9|2016-03-15T09:11:22|YeeBwWAeE0IbrkEqBpi//LeTDsnt1+4G5bbUpVGUbYYX3DoxNHlPpcJDmuV3vP5XKrFg09+fXUeQazHM8JoRX6KjrHNSLXJ85HAZD6Q7TLcmlp/GDN5aOsaftcimYhy7S6mG4c+eD/fUGJMETsU7tNGhk0Dfkfi7Np0/qwMKMWU=|00001000000202864883||

Comprobante Fiscal Digital por Internet

Instituto de Movilidad y Transporte del Estado de Jalisco

Fecha: 15/Mar/2016
Hora: 09:10:27

RFC: IMT130929RT2 Reg Pat: Z2937002389
Reg Fiscal: Persona Moral No Contribuyente
Lugar de expedición: Zapopan Jalisco

1004002005 - Camacho Torres Hugo

RFC:	CATH790712JC9
CURP:	CATH790712HJCMRG08
Fecha Ini Relación Lab:	01/Nov/201
Jornada:	Matutino
NSS:	75008236855
Tipo salario:	Fijo

Periodo 5 Quincenal 01/Mar/2016 - 15/Mar/2016

Días de Pago:	15
Fecha Pago:	15/Mar/2016
Puesto:	COORDINADOR DE PROYECTOS
Depto:	Direccion de Investigacion y Proyectos
SDI: $	0

Percepciones

Agrup SAT	No.	Concepto	Gravado	Exento	Total
001	001	Sueldo	11,092.95	0.00	11,092.95
021	020	Prima de vacaciones a t	797.33	1,051.50	1,848.83
002	024	Aguinaldo	16,385.25	2,103.00	18,488.25
029	032	Despensa	732.50	0.00	732.50
017	039	Subsidio al Empleo (sp)	0.00	0.00	0.00
036	132	Ayuda para Transporte	493.50	0.00	493.50
040	134	INGRESOS PROPIOS	0.00	0.00	0.00
Suma de Percepciones $			29,501.53	3,154.50	**32,656.03**

Deducciones

Agrup SAT	No.	Concepto	Total
002	049	I.S.R. (sp)	7,191.58
004	099	Ajuste al neto	-0.05
004	175	Aportacion al Fondo (I	1,275.69
004	177	P M P (Ipejal)	3,510.41

Subtotal $	**32,656.03**
Descuentos $	**4,786.05**
Retenciones $	**7,191.58**
Total $	**20,678.40**
Neto del recibo $	**20,678.40**

Importe con etra
veinte mil seiscientos setenta y ocho pesos 40/100 M.N.

Se puso a mi disposición el archivo XML correspondiente y recibí de la empresa arriba mencionada la cantidad neta a que este documento se refiere estando conforme con las percepciones y deducciones que en él aparecen especificados.

Firma del empleado

Método de pago: Efectivo

Este documento es una representación impresa de un CFDI

Pago en una sola exhibicion

Emitido desde: *CONTPAQi NÓMINAS*

Serie del Certificado del emisor:	00001000000301470610
Folio Fiscal UUID:	5FDA117A-2197-471B-A187-4A0C3C881A94
No. de serie del Certificado del SAT:	00001000000202864883
Fecha y hora de certificación:	2016-03-15T09:10:52

Sello digital del CFDI

LzQS1F7hGs4HG0C21ScRaZzvUYOdN1ZHLYAtFRI7sdpmC8fmHdGaFHjTsVw3/q+S9KWDkkVgOT/Gl12tioo7+PHUv0v5DZ5Em0nFVNSw5VnIPZOIvUayGFW6aqT6E45hTFMkGZ40DZPxoS+uQYs1YeX8dh5b+6y0hpS72O3E5YE=

Sello del SAT

R9odOpmjNPXLuIqswq4FI1kemrvVPaaEWOJKS1+uyPT2uEyCf6nOj96egRvYY7J7t8c2ynOKiNxHtmlTP0ACuGrJFedKns+VCf23cpKeSIWLRXYWmxBeW08Z3Q3b4QDvvshQXUTUfQAWMPJMTJTuxavl2vVY6aHKB4nYUkdvJxg=

Cadena original del complemento del certificación digital del SAT

||1.0|5FDA117A-2197-471B-A187-4A0C3C881A94|2016-03-15T09:10:52|LzQS1F7hGs4HG0C21ScRaZzvUYOdN1ZHLYAtFRI7sdpmC8fmHdGaFHjTsVw3/q+S9KWDkkVgOT/Gl12tioo7+PHUv0v5DZ5Em0nFVNSw5VnIPZOIvUayGFW6aqT6E45hTFMkGZ40DZPxoS+uQYs1YeX8dh5b+6y0hpS72O3E5YE=|00001000000202864883||

Comprobante Fiscal Digital por Internet

Instituto de Movilidad y Transporte del Estado de Jalisco

Fecha: 15/Mar/2016
Hora: 09:10:07

RFC: IMT130929RT2 Reg Pat: Z2937002389
Reg Fiscal: Persona Moral No Contribuyente
Lugar de expedición: Zapopan Jalisco

1001003002 - Pulido Montelongo Francisco

RFC:	PUMF770216143
CURP:	PUMF770216HJCLNR01
Fecha Ini Relación Lab:	28/Oct/2014
Jornada:	Matutino
NSS:	74927705017
Tipo salario:	Fijo

Periodo 5 Quincenal **01/Mar/2016 -15/Mar/2016**

Días de Pago:	15
Fecha Pago:	15/Mar/2016
Puesto:	ABOGADO DE INSTRUMENTOS JURIDICOS
Depto:	Dirección General
SDI: $	486.61

Percepciones

Agrup SAT	No.	Concepto	Gravado	Exento	Total
001	001	Sueldo	6,983.40	0.00	6,983.40
021	020	Prima de vacaciones a t	112.40	1,051.50	1,163.90
002	024	Aguinaldo	9,536.00	2,103.00	11,639.00
029	032	Despensa	581.50	0.00	581.50
017	039	Subsidio al Empleo (sp)	0.00	0.00	0.00
036	132	Ayuda para Transporte	361.00	0.00	361.00
040	134	INGRESOS PROPIOS	0.00	0.00	0.00
Suma de Percepciones $			17,574.30	3,154.50	**20,728.80**

Deducciones

Agrup SAT	No.	Concepto	Total
002	049	I.S.R. (sp)	3,649.59
004	057	P C P (Ipejal)	1,552.00
004	099	Ajuste al neto	0.12
004	175	Aportacion al Fonco (I	803.09

Subtotal $	**20,728.80**
Descuentos $	**2,355.21**
Retenciones $	**3,649.59**
Total $	**14,724.00**
Neto del recibo $	**14,724.00**

Importe con letra
catorce mil setecientos veinticuatro pesos 00/100 M.N.

Se puso a mi disposición el archivo XML correspondiente y recibí de la empresa arriba mencionada la cantidad neta a que este documento se refiere estando conforme con las percepciones y deducciones que en él aparecen especificados.

Firma del empleado

Método de pago: Efectivo

Este documento es una representación impresa de un CFDI

Pago en una sola exhibicion

Emitido desde: ***CONTPAQi*** *NÓMINAS*

Serie del Certificado del emisor:	00001000000301470610
Folio Fiscal UUID:	9BEB3E50-4A8E-4CEF-83EF-8083CDE7B5E8
No. de serie del Certificado del SAT:	00001000000202864883
Fecha y hora de certificación:	2016-03-15T09:10:17

Sello digital del CFDI

Q3/5p4k8tUtBHwJI44suv8vNGl1ymLw5meSjqSEfzt3OYZzVFcbSMrViDYzyYzo0+O3BlPzwQAM2DSAwuMYLTFlLykwywjZ0tZIgjvcUhvB7CCdC2Z77ij4yEgm2rplhpBMmTs9q2BgBaAtffQJ51FAxg/8wyDGNZO3p9s/eQc=

Sello del SAT

jHl16ZP7JJePORu/RK0cgJ9P1o2CV9+huUkOVu+mRlutBnWYjHbmmmOD/8f6+Tbzbe5fnHXTIALwkZiIla/AZSODQd/8pRHXpfIYHyW0areWMeGLJEzta/p/+RM1uceosjfkC3ylm3D74uDIsHd9zCTDW6KuUTIy+JTWOzxFkec=

Cadena original del complemento del certificación digital del SAT

||1.0|9BEB3E50-4A8E-4CEF-83EF-8083CDE7B5E8|2016-03-15T09:10:17|Q3/5p4k8tUtBHwJI44suv8vNGl1ymLw5meSjqSEfzt3OYZzVFcbSMrViDYzyYzo0+O3BlPzwQAM2DSAwuMYLTFlLykwywjZ0tZIgjvcUhvB7CGdC2Z77ij4yEgm2rplhpBMmTs9q2BgBaAtffQJ51FAxg/8wyDGNZO3p9s/eQc=|00001000000202864883||

Comprobante Fiscal Digital por Internet

Instituto de Movilidad y Transporte del Estado de Jalisco

Fecha: 15/Mar/2016
Hora 09:10:32

RFC: IMT130929RT2 Reg Pat: Z2937002389
Reg Fiscal: Persona Moral No Contribuyente
Lugar de expedición: Zapopan Jalisco

1005003003 - Negrete Pimienta Malintzin

RFC:	NEPM8809191I0
CURP:	NEPM880919MJCGML04
Fecha Ini Relación Lab:	29/Oct/2014
Jornada:	Matutino
NSS:	05148822264
Tipo salario:	Fijo

Periodo 5 Quincenal **01/Mar/2016 -15/Mar/2016**

Días de Pago:	15
Fecha Pago:	15/Mar/2016
Puesto:	Analista Especializado
Depto:	Direccion de Movilidad no Motorizada
SDI: $	443.62

Percepciones

Agrup SAT	No.	Concepto	Gravado	Exento	Total
001	001	Sueldo	6,566.40	0.00	6,566.40
021	020	Prima de vacaciones a t	42.90	1,051.50	1,094.40
002	024	Aguinaldo	8,841.00	2,103.00	10,944.00
029	032	Despensa	546.50	0.00	546.50
017	039	Subsidio al Empleo (sp)	0.00	0.00	0.00
036	132	Ayuda para Transporte	339.50	0.00	339.50
040	134	INGRESOS PROPIOS	0.00	0.00	0.00
Suma de Percepciones $			16,336.30	3,154.50	**19,490.80**

Deducciones

Agrup SAT	No.	Concepto	Total
002	049	I.S.R. (sp)	3,348.19
004	099	Ajuste al neto	-0.13
004	175	Aportacion al Fondo (I	755.14

Subtotal $	**19,490.80**
Descuentos $	**755.01**
Retenciones $	**3,348.19**
Total $	**15,387.60**
Neto del recibo $	**15,387.60**

Importe con letra
quince mil trescientos ochenta y siete pesos 60/100 M.N.

Se puso a mi disposicion el archivo XML correspondiente y recibi de la empresa arriba mencionada la cantidad neta a que este documento se refiere estando conforme con las percepciones y deducciones que en él aparecen especificados.

Firma del empleado

Método de pago: Efectivo

Este documento es una representación impresa de un CFDI

Pago en una sola exhibicion

Emitido desde: ***CONTPAQi*** *NÓMINAS*

Serie del Certificado del emisor:	00001000000331470610
Folio Fiscal UUID:	A77EAE6D-F2BF-4097-8042-44B79886748B
No. de serie del Certificado del SAT:	00001000000202864883
Fecha y hora de certificación:	2016-03-15T09:11:04

Sello digital del CFDI

IBwAGMi4AVgUpSwDrhLmEiQpVnN9XAPWP6EA2F/jseFT8QSOyIiiIayzB9mElpdZLuP+Nakq3ivjYUTC7eSBA+WOTJiqYL2HbF5CE0kOwG3XFk3ALV9JXVM5CZFpq1GfJBNDlcEfG5IW
UYnmIb8qpYINIJLViOLiqnIlT78+6Zs=

Sello del SAT

aF58W5q5N9B6wQUxJAR7HSaRA5lGgdBhgbVv3aByOkmHrUEWOV4JcdYUpfnFWlSOloiIBKHtzwevu+Y8BfJobR+Y38STZE+RXj+E8gkLUQLfQh+iZ5a0oUiUUCG/xcAfJK9nc+xypCE+
ffpz6Z0Ne+aAdfcVjHTRD0aCgEEWZsw=

Cadena original del complemento del certificación digital del SAT

||1.0|A77EAE6D-F2BF-4097-8042-44B79886748B|2016-03-
15T09:11:04|IBwAGMi4AVgUpSwDrhLmEiQpVnN9XAPWP6EA2F/jseFT8QSOyIiiIayzB9mElpdZLuP+Nakq3ivjYUTC7eSBA+WOTJiqYL2HbF5CE0kOwG3XFk3ALV9JXVM5CZFpq1Gf
0BNDlcEfG5IWUYnmIb8qpYINIJLViOLiqnIlT78+6Zs=|00001000000202864883||

Comprobante Fiscal Digital por Internet

Instituto de Movilidad y Transporte del Estado de Jalisco

Fecha: 15/Mar/2016
Hora: 09:10:09

RFC: IMT130929RT2 Reg Pat: Z2937002389
Reg Fiscal: Persona Moral No Contribuyente
Lugar de expedición: Zapopan Jalisco

1001004001 - Malacon Hill Emely

RFC:	MAHE840107HE7
CURP:	MAHE840107MJCLLM08
Fecha Ini Relación Lab:	07/Nov/201
Jornada:	Matutino
NSS:	04018454910
Tipo salario:	Fijo

Periodo 5 Quincenal **01/Mar/2016 - 15/Mar/2016**

Días de Pago:	15
Fecha Pago:	15/Mar/2016
Puesto:	Asistente Tecnico
Depto:	Dirección General
SDI: $	443.62

Percepciones

Agrup SAT	No.	Concepto	Gravado	Exento	Total
001	001	Sueldo	6,128.64	0.00	6,128.64
021	020	Prima de vacaciones a t	42.90	1,051.50	1,094.40
002	024	Aguinaldo	8,719.40	2,103.00	10,822.40
029	032	Despensa	546.50	0.00	546.50
017	039	Subsidio al Empleo (sp)	0.00	0.00	0.00
036	132	Ayuda para Transporte	339.50	0.00	339.50
040	134	INGRESOS PROPIOS	0.00	0.00	0.00

Deducciones

Agrup SAT	No.	Concepto	Total
002	049	I.S.R. (sp)	3,207.18
004	099	Ajuste al neto	-0.13
004	175	Aportacion al Fondo (I	704.79

Suma de Percepciones $	15,776.94	3,154.50	**18,931.44**

Subtotal $	**18,931.44**
Descuentos $	**704.66**
Retenciones $	**3,207.18**
Total $	**15,019.60**
Neto del recibo $	**15,019.60**

Importe con letra
quince mil diecinueve pesos 60/100 M.N.

Se puso a mi disposición el archivo XML correspondiente y recibí de la empresa arriba mencionada la cantidad neta a que este documento se refiere estando conforme con las percepciones y deducciones que en él aparecen especificados.

Firma del empleado

Método de pago: Efectivo

Este documento es una representación impresa de un CFDI

Pago en una sola exhibicion

Emitido desde: ***CONTPAQi*** NÓMINAS

Serie del Certificado del emisor:	00001000000301470610
Folio Fiscal UUID:	4558740C-3904-40AF-8875-8C5BE138441A
No. de serie del Certificado del SAT:	00001000000202864883
Fecha y hora de certificación:	2016-03-15T09:10:19

Sello digital del CFDI

N2rOcBqWvL7/HourUpqW1WkIxBxvJId9/Lq8Xqq3MhsElgPi02yfPi77SoQZG3LX3/Jczp0/NcWXvbJkPLBoOnbD8XBriYC6WumUnj5Cahzrqc0r/I8+bSxbYBhoXxODZ311rjkjNoX/ujO1+VoBMqiP3ScaW1FV96SKRY1ouyI=

Sello del SAT

rTLP2F9az+R+AhFJAFenQjGBms4UqUD3TZTVf1gd1F9//7nU5xA5EpuPYb4Gcefup7X4jWmFq/QuX3rYTjtEq5Z/0eo7WF3y7KVTLu2FhN98GY0Itp9WMFCrcJB2A+uV1lVITFxQD/7P1uL5YoFc4OKQnzytSjFHyumyfB2kj/o=

Cadena original del complemento del certificación digital del SAT

||1.0|4558740C-3904-40AF-8875-8C5BE138441A|2016-03-15T09:10:19|N2rOcBqWvL7/HourUpqW1WkIxBxvJId9/Lq8Xqq3MhsElgPi02yfPi77SoQZG3LX3/Jczp0/NcWXvbJkPLBoOnbD8XBriYC6WumUnj5Cahzrqc0r/I8+bSxbYBhoXxODZ311rjkjNoX/ujO1+VoBMqiP3ScaW1FV96SKRY1ouyI=|00001000000202864883||

Comprobante Fiscal Digital por Internet

Instituto de Movilidad y Transporte del Estado de Jalisco

Fecha: 15/Mar/2016
Hora: 09:10:23

RFC: IMT130929RT2 Reg Pat: Z2937002389
Reg Fiscal: Persona Moral No Contribuyente
Lugar de expedición: Zapopan Jalisco

1003004003 - Vilchis Martinez Orel

RFC:	VIMO900424B69
CURP:	VIMO900424HMCLRR02
Fecha Ini Relación Lab:	16/Feb/201
Jornada:	Matutino
NSS:	16109076477
Tipo salario:	Fijo

Periodo 5 Quincenal **01/Mar/2016 - 15/Mar/2016**

Días de Pago:	15
Fecha Pago:	15/Mar/2016
Puesto:	Analista Especializado
Depto:	Dirección de Planeación
SDI: $	443.62

Percepciones

Agrup SAT	No.	Concepto	Gravado	Exento	Total
001	001	Sueldo	6,566.40	0.00	6,566.40
021	020	Prima de vacaciones a t	42.90	1,051.50	1,094.40
002	024	Aguinaldo	8,841.00	2,103.00	10,944.00
029	032	Despensa	546.50	0.00	546.50
017	039	Subsidio al Empleo (sp)	0.00	0.00	0.00
036	132	Ayuda para Transporte	339.50	0.00	339.50
040	134	INGRESOS PROPIOS	0.00	0.00	0.00
Suma de Percepciones $			16,336.30	3,154.50	**19,490.80**

Deducciones

Agrup SAT	No.	Concepto	Total
002	049	I.S.R. (sp)	3,348.19
004	057	P C P (Ipejal)	1,095.00
004	099	Ajuste al neto	0.07
004	175	Aportacion al Fondo (I	755.14

Subtotal $	**19,490.80**
Descuentos $	**1,850.21**
Retenciones $	**3,348.19**
Total $	**14,292.40**
Neto del recibo $	**14,292.40**

Importe con letra
catorce mil doscientos noventa y dos pesos 40/100 M.N.

Se puso a mi disposición el archivo XML correspondiente y recibí de la empresa arriba mencionada la cantidad neta a que este documento se refiere estando conforme con las percepciones y deducciones que en él aparecen especificados.

Firma del empleado

Método de pago: Efectivo

Este documento es una representación impresa de un CFDI

Pago en una sola exhibicion

Emitido desde: *CONTPAQi NÓMINAS*

Serie del Certificado del emisor:	00001000000301470610
Folio Fiscal UUID:	02792E26-79A6-40D6-AF72-87A2CE77DEA1
No. de serie del Certificado del SAT:	00001000000202864883
Fecha y hora de certificación:	2016-03-15T09 10:45

Sello digital del CFDI

e6rN4oxhGE/D5OLFuUlzFNQteEmrWhbYHBOATxawTgDeMWVdLW7Vgle1NX840ZmufT+AelrdQWTEbbAzs4MacnjuW7cvB3MoYo4v6HSXFPTxlFcI+aSkQoE5oMX3zeRn9G91mKQ5rvDVvclboIpgj7dvq2EjUPajlh9pDGe4n0U=

Sello del SAT

ZM8VdMxFgWoPp/fbKdHz9KWqB+Co8LOPgA4W9MqDTm16kSPL/l3QKi1II5JrhQfLE0sW+ApHOKwQbV3wXmR8am/U1wcvl8LnYcsEhO4nuG/9AGJLOteSQOcJGXMYyb44Htnqm6UbU6fLKeqHgiL10Ydi8Xzuoen0rn5MXJZHmTw=

Cadena original del complemento del certificación digital del SAT

||1.0|02792E26-79A6-40D6-AF72-87A2CB77DEA1|2016-03-15T09:10:45|e6rN4oxhGE/D5OLFuUlzFNQteEmrWhbYHBOATxawTgDeMWVdLW7Vgle1NX840ZmufT+AelrdQWTEbbAzs4MacnjuW7cvB3MoYo4v6HSXFPTxlFcI+aSkQoE5oMX3zeRn9G91mKQ5rvDVvclboIpgj7dvq2EjUPajlh9pDGe4n0U=|00001000000202864883||

Comprobante Fiscal Digital por Internet

Instituto de Movilidad y Transporte del Estado de Jalisco

Fecha: 15/Mar/2016
Hora: 09:10:13

RFC: IMT130929RT2 Reg Pat: Z2937002389
Reg Fiscal: Persona Moral No Contribuyente
Lugar de expedición: Zapopan Jalisco

1002003001 - Espitia Garcia Norma

RFC:	EIGN721123F80
CURP:	EIGN721123MJCSRR05
Fecha Ini Relación Lab:	01/Jun/2014
Jornada:	Matutino
NSS:	75967200538
Tipo salario:	Fijo

Periodo 5 Quincenal **01/Mar/2016 - 15/Mar/2016**

Días de Pago:	15
Fecha Pago:	15/Mar/2016
Puesto:	Tecnico Especializado A
Depto:	Dirección de Administracion y Finanzas
SDI: $	416.51

Percepciones

Agrup SAT	No.	Concepto	Gravado	Exento	Total
001	001	Sueldo	6,177.45	0.00	6,177.45
021	020	Prima de vacaciones a t	0.00	1,029.58	1,029.58
002	024	Aguinaldo	8,192.75	2,103.00	10,295.75
022	029	Prima Quinquenal	0.00	146.00	146.00
029	032	Despensa	523.00	0.00	523.00
017	039	Subsidio al Empleo (sp)	0.00	0.00	0.00
036	132	Ayuda para Transporte	333.00	0.00	333.00
040	134	INGRESOS PROPIOS	0.00	0.00	0.00
		Suma de Percepciones $	15,226.20	3,278.58	**18,504.78**

Deducciones

Agrup SAT	No.	Concepto	Total
002	049	I.S.R. (sp)	3,141.57
004	099	Ajuste al neto	0.06
004	175	Aportacion al Fondo (I	710.41
004	176	Prestamo Hipotecario	3,264.74

Subtotal $	**18,504.78**
Descuentos $	**3,975.21**
Retenciones $	**3,141.57**
Total $	**11,388.00**
Neto del recibo $	**11,388.00**

Importe con letra
once mil trescientos ochenta y ocho pesos 00/100 M.N.

Se puso a mi disposición el archivo XML correspondiente y recibí de la empresa arriba mencionada la cantidad neta a que este documento se refiere estando conforme con las percepciones y deducciones que en él aparecen especificados.

Firma del empleado

Método de pago: Efectivo

Este documento es una representación impresa de un CFDI

Pago en una sola exhibicion

Emitido desde: ***CONTPAQi*** *NÓMINAS*

Serie del Certificado del emisor:	00001000000301470610
Folio Fiscal UUID:	73C4340C-8754-410C-8828-F4487AC25112
No. de serie del Certificado del SAT:	00001000000202864883
Fecha y hora de certificación:	2016-03-15T09:10:26

Sello digital del CFDI

DB/OGkS5dpTDjSC3Ab3c3vV9Lq/zoHAN8E5xsr+aUvtDy8bQ12QkIdsWHhdGbI4lIjVEV/O87FTYNrRahALyVFbgi88PfkwcNmHGB6r2RjV92RzAw39KyeGo2HmklTv0m8DrHWF7uiG1ae0qDhUfS7WsoI4ZqEiNNOJ9KzjX7CE=

Sello del SAT

NgBXkjelQ4/ZFsl6252KIFtIymGhfESwVmifbOja/T8MJeMP2yiYk8foKpCqNJ33VH04M+gFD8KNs6X/EXegeEL+N2aRZXQ90AdOQuM4PQ2+s4xOfoB9cZwhzekxwNb0K7ArxSpeX/928FUvbWtEMqjlmep92S5a5lSU5y+3bGQ=

Cadena original del complemento del certificación digital del SAT

||1.0|73C4340C-8754-410C-8828-F4487AC25112|2016-03-15T09:10:26|DB/OGkS5dpTDjSC3Ab3c3vV9Lq/zoHAN8E5xsr+aUvtDy8bQ12QkIdsWHhdGbI4lIjVEV/O87FTYNrRahALyVFbgi88PfkwcNmHGB6r2RjV92RzAw39KyeGo2HmklTv0m8DrHWF7uiG1ae0qDhUfS7WsoI4ZqEiNNOJ9KzjX7CE=|00001000000202864883||

Comprobante Fiscal Digital por Internet

Instituto de Movilidad y Transporte del Estado de Jalisco

Fecha: 15/Mar/2016
Hora: 09:10:33

RFC: IMT130929RT2 Reg Pat: Z2937002389
Reg Fiscal: Persona Moral No Contribuyente
Lugar de expedición: Zapopan Jalisco

1005003007 - Lau Velazquez Jessica

RFC:	LAVJ890831EE5
CURP:	LAVJ890831MJCXLS07
Fecha Ini Relación Lab:	01/Oct/2015
Jornada:	Matutino
NSS:	82118910445
Tipo salario:	Fijo

Periodo 5 Quincenal **01/Mar/2016 -15/Mar/2016**

Días de Pago:	15
Fecha Pago:	15/Mar/2016
Puesto:	Analista Especializado
Depto:	Direccion de Movilidad no Motorizada
SDI: $	0

Percepciones

Agrup SAT	No.	Concepto	Gravado	Exento	Total
001	001	Sueldo	6,128.64	0.00	6,128.64
021	020	Prima de vacaciones a t	42.93	1,051.50	1,094.43
002	024	Aguinaldo	8,719.65	2,103.00	10,822.65
029	032	Despensa	546.50	0.00	546.50
017	039	Subsidio al Empleo (sp)	0.00	0.00	0.00
036	132	Ayuda para Transporte	339.50	0.00	339.50
040	134	INGRESOS PROPIOS	0.00	0.00	0.00
Suma de Percepciones $			15,777.22	3,154.50	**18,931.72**

Deducciones

Agrup SAT	No.	Concepto	Total
002	049	I.S.R. (sp)	3,207.24
004	099	Ajuste al neto	-0.11
004	175	Aportacion al Fondo (I	704.79

Subtotal $	**18,931.72**
Descuentos $	**704.68**
Retenciones $	**3,207.24**
Total $	**15,019.80**
Neto del recibo $	**15,019.80**

Importe con letra
quince mil diecinueve pesos 80/100 M.N.

Se puso a mi disposición el archivo XML correspondiente y recibí de la empresa arriba mencionada la cantidad neta a que este documento se refiere estando conforme con las percepciones y deducciones que en él aparecen especificados.

Jessica Lau V.
Firma del empleado

Método de pago: Efectivo

Este documento es una representación impresa de un CFDI

Pago en una sola exhibicion

Emitido desde: ***CONTPAQi*** *NÓMINAS*

Serie del Certificado del emisor:	00001000000301470610
Folio Fiscal UUID:	8C445A7B-48B5-4BD6-8C64-9C710AE28979
No. de serie del Certificado del SAT:	00001000000202864883
Fecha y hora de certificación:	2016-03-15T09:11:06

Sello digital del CFDI

lczLXQERZoMKBQkMInbGhApunIvWFzFyR4XNIuat79xO+62fNe28TE96vZHVXAT4KwxLzHg+pG3sExBRud/i5MecUZEyBZIP85bhxjGxWWXTJeND36omraa/TZfz87L5hsaIq3KLNwq5GOh7MyxhoyDsSbGBWeWV/iY8/M93SrM=

Sello del SAT

ezaU9q5geWMNpwi7OMjGcmYslDAphUhI9HDDZ9zblW6AAVd+KZhlsrYlOwb0AkXcUABS1LvpVSgubM1BmGZP5p6JWI4hKZE4vDMPlmQmFfVLU3zrvglzcQkhltELcvEo0qVvfhOZ64onpwgy5TKooTx5br6S+MlTpk9vLJZzLBU=

Cadena original del complemento del certificación digital del SAT

||1.0|8C445A7B-48B5-4BD6-8C64-9C710AE28979|2016-03-15T09:11:06|lczLXQERZoMKBQkMInbGhApunIvWFzFyR4XNIuat79xO+62fNe28TE96vZHVXAT4KwxLzHg+pG3sExBRud/i5MecUZEyBZIP85bhxjGxWWXTJeND36omraa/TZfz87L5hsaIq3KLNwq5GOh7MyxhoyDsSbGBWeWV/iY8/M93SrM=|00001000000202864883||

Comprobante Fiscal Digital por Internet

Instituto de Movilidad y Transporte del Estado de Jalisco

Fecha: 15/Mar/2016
Hora: 09:10:35

RFC: IMT130929RT2 Reg Pat: Z2937002389
Reg Fiscal: Persona Moral No Contribuyente
Lugar de expedición: Zapopan Jalisco

1005004002 - Ramos Medina Mitzi Valeria

RFC:	RAMM910209ELA
CURP:	RAMM910209MJCMDT09
Fecha Ini Relación Lab:	16/Jun/2015
Jornada:	Matutino
NSS:	04149102453
Tipo salario:	Fijo

Periodo 5 Quincenal **01/Mar/2016 -15/Mar/2016**

Días de Pago:	15
Fecha Pago:	15/Mar/2016
Puesto:	Tecnico Especializado en Movilidad
Depto:	Direccion de Movilidad no Motorizada
SDI: $	0

Percepciones

Agrup SAT	No.	Concepto	Gravado	Exento	Total
001	001	Sueldo	5,893.50	0.00	5,893.50
021	020	Prima de vacaciones a t	0.00	0.00	0.00
002	024	Aguinaldo	0.00	0.00	0.00
029	032	Despensa	478.50	0.00	478.50
017	039	Subsidio al Empleo (sp)	0.00	0.00	0.00
036	132	Ayuda para Transporte	330.50	0.00	330.50
040	134	INGRESOS PROPIOS	0.00	0.00	0.00
Suma de Percepciones $			6,702.50	0.00	**6,702.50**

Deducciones

Agrup SAT	No.	Concepto	Total
002	049	I.S.R. (sp)	884.39
004	099	Ajuste al neto	0.11
004	175	Aportacion al Fonco (I	0.00

Subtotal $	**6,702.50**
Descuentos $	**0.11**
Retenciones $	**884.39**
Total $	**5,818.00**
Neto del recibo $	**5,818.00**

Importe con letra
cinco mil ochocientos dieciocho pesos 00/100 M.N.

Se puso a mi disposición el archivo XML correspondiente y recibí de la empresa arriba mencionada la cantidad neta a que este documento se refiere estando conforme con las percepciones y deducciones que en él aparecen especificados.

Firma del empleado

Método de pago: Efectivo

Este documento es una representación impresa de un CFDI

Pago en una sola exhibicion

Emitido desde: *CONTPAQi NÓMINAS*

Serie del Certificado del emisor:	00001000000301470610
Folio Fiscal UUID:	F311C69B-25FA-4939-9DE2-ACCC38D95703
No. de serie del Certificado del SAT:	00001000000202864883
Fecha y hora de certificación:	2016-03-15T09:11:09

Sello digital del CFDI

DTYTckxMLBAa6NMCnylKENM6ObTHISsrVi8zNUPBIq6TIf8A/BOfowb3jBP07CRoz8KCRdfkyNDE0tzTO4iUq51BmBVP6XalhyyLhBbOC+uLW9KlhwQZGAcuqJVTVMei5XqwCUhR/MA3IipRyZ8kI3GJuKadjV8WtKMAIQ2oavE=

Sello del SAT

AiwV6X0ac/o/6GZoyEK4E5TbmGFfl/pr/Ewts+iXnid3i0CmJq/FFp0aVMK8MUUt3+FNFFyUu/ofMMmccqOol2DeLi4H3z/QiUTHF0m476Z6nUYQN3bG5OzP38qhnsNN+oeItgxZXutfHpTKNUQ/DyXLA8g+WYZ+kH3UwcdKcO0=

Cadena original del complemento del certificación digital del SAT

||1.0|F311C69B-25FA-4939-9DE2-ACCC88D95703|2016-03-15T09:11:09|DTYTckxMLBAa6NMCnylKENM6ObTHISsrVi8zNUPBIq6TIf8A/BOfowb3jBP07CRoz8KCRdfkyNDE0tzTO4iUq51BmBVP6XalhyyLhBbOC+uLW9KlhwQZGAcuqJVTVMei5XqwCUhR/MA3IipRyZ8kI3GJuKadjV8WtKMAIQ2oavE=|00001000000202864883||

Comprobante Fiscal Digital por Internet

Instituto de Movilidad y Transporte del Estado de Jalisco

Fecha: 15/Mar/2016
Hora: 09:10:34

RFC: IMT130929RT2 Reg Pat: Z2937002389
Reg Fiscal: Persona Moral No Contribuyente
Lugar de expedición: Zapopan Jalisco

1005003008 - Cedillo Perales Marcos

RFC:	CEPM900425AZ0
CURP:	CEPM900425HJCDRR11
Fecha Ini Relación Lab:	16/Feb/201
Jornada:	Matutino
NSS:	04059023343
Tipo salario:	Fijo

Periodo 5 Quincenal **01/Mar/2016 - 15/Mar/2016**

Días de Pago:	15
Fecha Pago:	15/Mar/2016
Puesto:	Analista Especializado
Depto:	Direccion de Movilidad no Motorizada
SDI: $	0

Percepciones

Agrup SAT	No.	Concepto	Gravado	Exento	Total
001	001	Sueldo	6,566.55	0.00	6,566.55
021	020	Prima de vacaciones a t	0.00	0.00	0.00
002	024	Aguinaldo	0.00	0.00	0.00
029	032	Despensa	546.50	0.00	546.50
017	039	Subsidio al Empleo (sp)	0.00	0.00	0.00
036	132	Ayuda para Transporte	339.50	0.00	339.50
040	134	INGRESOS PROPIOS	0.00	0.00	0.00
Suma de Percepciones $			7,452.55	0.00	**7,452.55**

Deducciones

Agrup SAT	No.	Concepto	Total
002	049	I.S.R. (sp)	1,044.60
004	099	Ajuste al neto	-0.05
004	175	Aportacion al Fondo (I	0.00

Subtotal $	**7,452.55**
Descuentos $	**-0.05**
Retenciones $	**1,044.60**
Total $	**6,408.00**
Neto del recibo $	**6,408.00**

Importe con letra
seis mil cuatrocientos ocho pesos 00/100 M.N.

Se puso a mi disposición el archivo XML correspondiente y recibí de la empresa arriba mencionada la cantidad neta a que este documento se refiere estando conforme con las percepciones y deducciones que en él aparecen especificados.

Firma del empleado

Método de pago: Efectivo

Este documento es una representación impresa de un CFDI

Pago en una sola exhibicion

Emitido desde: ***CONTPAQi*** *NÓMINAS*

Serie del Certificado del emisor:	00001000000301470610
Folio Fiscal UUID:	13763785-261D-4701-AB4D-C638E885F8CD
No. de serie del Certificado del SAT:	00001000000202864883
Fecha y hora de certificación:	2016-03-15T09:11:07

Sello digital del CFDI

a2sS5U7Ma7gUA+ZYtttLldm5rdrEV58e2GhhkpQJqbBupGw+97Hks6mJIKynNjtwoTcFwTKmCh9Lo0UXnbjVfMzeWnPX35YiMXU64EMnr2FXEWB/RBASpCknGDG9bYJ+UJRyMuHbxObW3BxBR1G/6UH2UISoEZyLYOWqLqDM3Uk=

Sello del SAT

lXGuo+eFrXej2GbSnKWKZkpydqqJQz+peB+Mnt4tIDDAN64817Kr3RV/m0lJtJCVYqRxImwnXs5FhhMH7HllrOYb/LUspQ3jHi+VCMubtQbk/4YKaBKv/3DZoTjWIE3C2j8vi69TmusiNv9yoBPppw5i9dzQT5YmJ+MMKPut8RE=

Cadena original del complemento del certificación digital del SAT

||1.0|13763785-261D-4701-AB4D-C638E885F8CD|2016-03-15T09:11:07|a2sS5U7Ma7gUA+ZYtttLldm5rdrEV58e2GhhkpQJqbBupGw+97Hks6mJIKynNjtwoTcFwTKmCh9Lo0UXnbjVfMzeWnPX35YiMXU64EMnr2FXEWB/RBASpCknGDG9bYJ+UJRyMuHbxObW3BxBR1G/6UH2UISoEZyLYOWqLqDM3Uk=|00001000000202864883||

Comprobante Fiscal Digital por Internet

Instituto de Movilidad y Transporte del Estado de Jalisco

Fecha: 15/Mar/2016
Hora: 09:10:35

RFC: IMT130929RT2 Reg Pat: Z2937002389
Reg Fiscal: Persona Moral No Contribuyente
Lugar de expedición: Zapopan Jalisco

1005004004 - Lejeune Melgoza Miriame Yunuen

RFC: LEMM900621CX6
CURP: LEMM900621MJCJLR07
Fecha Ini Relación Lab: 16/Jun/2015
Jornada: Matutino
NSS: 04149001895
Tipo salario: Fijo

Periodo 5 Quincenal **01/Mar/2016 - 15/Mar/2016**
Días de Pago: 15
Fecha Pago: 15/Mar/2016
Puesto: Tecnico Especializado en Movilidad
Depto: Direccion de Movilidad no Motorizada
SDI: $ 0

Percepciones

Agrup SAT	No.	Concepto	Gravado	Exento	Total
001	001	Sueldo	1,571.60	0.00	1,571.60
021	020	Prima de vacaciones a t	0.00	0.00	0.00
002	024	Aguinaldo	0.00	0.00	0.00
029	032	Despensa	478.50	0.00	478.50
017	039	Subsidio al Empleo (sp)	0.00	5.33	5.33
036	132	Ayuda para Transporte	330.50	0.00	330.50
040	134	INGRESOS PROPIOS	0.00	0.00	0.00
Suma de Percepciones $			2,380.60	5.33	**2,385.93**

Deducciones

Agrup SAT	No.	Concepto	Total
002	049	I.S.R. (sp)	0.00
004	099	Ajuste al neto	0.13
004	175	Aportacion al Fondo (I	0.00

Subtotal $	**2,385.93**
Descuentos $	**0.13**
Retenciones $	**0.00**
Total $	**2,385.80**
Neto del recibo $	**2,385.80**

Importe con letra
dos mil trescientos ochenta y cinco pesos 80/100 M.N.

Se puso a mi disposición el archivo XML correspondiente y recibí de la empresa arriba mencionada la cantidad neta a que este documento se refiere estando conforme con las percepciones y deducciones que en él aparecen especificados.

Firma del empleado

Método de pago: Efectivo

Este documento es una representación impresa de un CFDI

Pago en una sola exhibicion
Emitido desde: *CONTPAQi NÓMINAS*

Serie del Certificado del emisor:	00001000000301470610
Folio Fiscal UUID:	45AE3349-95B2-47F5-B509-C8F636E0E008
No. de serie del Certificado del SAT:	00001000000202864883
Fecha y hora de certificación:	2016-03-15T09:11:10

Sello digital del CFDI
kU5ju/XGYGo8pvenPF1vewlMsF288vzwg9CjLLJyjo9DECe0ZYgTOd25jIo1ydJW8p25BtSmmhZGxNYlOmU2tM453g+LEWty5vlEf1eaaLFo4sGc6xLBD201L3uFQMHJSfc5ekqBQZr9EcKFpC5EQSXj2SIBr6CEZf4fke+bSoQ=

Sello del SAT
DqcOBDWuxpZcFwuC2H3nuRYDB4iHBDIoaQCmg10PgYE4VEjqw9cF3Nlp4z9jikeqg03HQ61FcrlKDATYLf//PRx7PdgaycWE4mN0qPKaGIbqsht24ADTeNfSqVlIfAoaMoYfzEREypMHgdolriS1UA8jkVxyc6GOubUgjXylnxw=

Cadena original del complemento del certificación digital del SAT
||1.0|45AE3349-95B2-47F5-B509-C8F636E0E008|2016-03-15T09:11:10|kU5ju/XGYGo8pvenPF1vewlMsF288vzwg9CjLLJyjo9DECe0ZYgTOd25jIo1ydJW8p25BtSmmhZGxNYlOmU2tM453g+LEWty5vlEf1eaaLFo4sGc6xLBD201LBuFQMHJSfc5ekqBQZr9EcKFpC5EQSXj2SIBr6CEZf4fke+bSoQ=|00001000000202864883||

Comprobante Fiscal Digital por Internet

Instituto de Movilidad y Transporte del Estado de Jalisco

Fecha: 15/Mar/2016
Hora: 09:10:36

RFC: IMT130929RT2 Reg Pat: Z2937002389
Reg Fiscal: Persona Moral No Contribuyente
Lugar de expedición: Zapopan Jalisco

1005004007 - Huacuja Ascencio Emmanuel

RFC:	HUAE900421C46
CURP:	HUAE900421HJCCSM05
Fecha Ini Relación Lab:	01/Jul/2015
Jornada:	Matutino
NSS:	19149050528
Tipo salario:	Fijo

Periodo 5 Quincenal **01/Mar/2016 -15/Mar/2016**

Días de Pago:	15
Fecha Pago:	15/Mar/2016
Puesto:	Tecnico Especializado
Depto:	Direccion de Movilidad no Motorizada
SDI: $	0

Percepciones

Agrup SAT	No.	Concepto	Gravado	Exento	Total
001	001	Sueldo	6,606.90	0.00	6,606.90
021	020	Prima de vacaciones a t	0.00	0.00	0.00
002	024	Aguinaldo	0.00	0.00	0.00
029	032	Despensa	564.00	0.00	564.00
017	039	Subsidio al Empleo (sp)	0.00	0.00	0.00
036	132	Ayuda para Transporte	330.50	0.00	330.50
040	134	INGRESOS PROPIOS	0.00	0.00	0.00
Suma de Percepciones $			7,501.40	0.00	**7,501.40**

Deducciones

Agrup SAT	No.	Concepto	Total
002	049	I.S.R. (sp)	1,055.04
004	099	Ajuste al neto	0.16
004	175	Aportacion al Fondo (I	0.00

Subtotal $	**7,501.40**
Descuentos $	**0.16**
Retenciones $	**1,055.04**
Total $	**6,446.20**
Neto del recibo $	**6,446.20**

Importe con letra
seis mil cuatrocientos cuarenta y seis pesos 20/100 M.N.

Se puso a mi disposición el archivo XML correspondiente y recibí de la empresa arriba mencionada la cantidad neta a que este documento se refiere estando conforme con las percepciones y deducciones que en él aparecen especificados.

Firma del empleado

Método de pago: Efectivo

Este documento es una representación impresa de un CFDI

Pago en una sola exhibición

Emitido desde: ***CONTPAQi*** NÓMINAS

Serie del Certificado del emisor:	00001000000301470610
Folio Fiscal UUID:	6B26B1F2-9B54-4807-874C-AC321DE6B2C3
No. de serie del Certificado del SAT:	00001000000202864883
Fecha y hora de certificación:	2016-03-15T09:11:12

Sello digital del CFDI

1P6AqbnrpjJZwKRpQG6zYN97NwWxCnBtkoM9gSB59+SDLx8u5DiDhfrJoN+dD41uirUVnB2PT5BU9yLldW2odkukFrTPqYeiusKT33enti/Eeys7O8J0dT06nmtAm25yk7uPguwiZIWqF2zPpoxAptpiPhchZXVnKm7VN7xL/mg=

Sello del SAT

CUJDbm6onxQBLTBp8dDvQO//l+blvXd/37P3htnMNm19WZOuq+eFhE5qGjuPtVJh5sz9rJUxRjVwvxDvsz97ze8by3KvA0u4dLzeK1MfyH67Oo?lkjEjN6DlX4sAIk/nqevBbYSUJ+Xi/kMMy4QyMtP/2rMhhHw7Az0oELDzfS8=

Cadena original del complemento del certificación digital del SAT

||1.0|8B26B1F2-9B54-4807-874C-AC321DE6B2C3|2016-03-15T09:11:12|1P6AqbnrpjJZwKRpQG6zYN97NwWxCnBtkoM9gSB59+SDLx8u5DiDhfrJoN+dD41uirUVnB2PT5BU9yLldW2odkukFrTPqYeiusKT33enti/Eeys7O8J0dT06nmtAm25yk7uPguwiZIWqF2zPpoxAptpiPhchZXVnKm7VN7xL/mg=|00001000000202864883||

Comprobante Fiscal Digital por Internet

Instituto de Movilidad y Transporte del Estado de Jalisco

Fecha: 15/Mar/2016
Hora: 09:10:11

RFC: IMT130929RT2 Reg Pat: Z2937002389
Reg Fiscal: Persona Moral No Contribuyente
Lugar de expedición: Zapopan Jalisco

1002002001 - Godinez Macias Eva Angelina

RFC:	GOME721001VD9
CURP:	GOME721001MJCDCV00
Fecha Ini Relación Lab:	01/Jun/2014
Jornada:	Matutino
NSS:	04897230480
Tipo salario:	Fijo

Periodo 5 Quincenal **01/Mar/2016 - 15/Mar/2016**

Días de Pago:	15
Fecha Pago:	15/Mar/2016
Puesto:	COORDINADOR DE AREA
Depto:	Dirección de Administracion y Finanzas
SDI: $	680.5

Percepciones

Agrup SAT	No.	Concepto	Gravado	Exento	Total
001	001	Sueldo	9,766.05	0.00	9,766.05
021	020	Prima de vacaciones a t	576.18	1,051.50	1,627.68
002	024	Aguinaldo	14,173.75	2,103.00	16,276.75
022	029	Prima Quinquenal	0.00	146.08	146.08
029	032	Despensa	643.00	0.00	643.00
017	039	Subsidio al Empleo (sp)	0.00	0.00	0.00
036	132	Ayuda para Transporte	428.50	0.00	428.50
040	134	INGRESOS PROPIOS	0.00	0.00	0.00

Deducciones

Agrup SAT	No.	Concepto	Total
002	049	I.S.R. (sp)	6,009.03
004	057	P C P (Ipejal)	2,371.00
004	099	Ajuste al neto	-0.12
004	175	Aportacion al Fondo (I	1,123.10
004	176	Prestamo Hipotecario	2,512.65

Suma de Percepciones $	25,587.48	3,300.58	**28,888.06**

Subtotal $	**28,888.06**
Descuentos $	**6,006.63**
Retenciones $	**6,009.03**
Total $	**16,872.40**
Neto del recibo $	**16,872.40**

Importe con letra
dieciseis mil ochocientos setenta y dos pesos 40/100 M.N.

Se puso a mi disposición el archivo XML correspondiente y recibí de la empresa arriba mencionada la cantidad neta a que este documento se refiere estando conforme con las percepciones y deducciones que en él aparecen especificados.

Firma del empleado

Método de pago: Efectivo

Este documento es una representación impresa de un CFDI

Pago en una sola exhibicion

Emitido desde: ***CONTPAQi*** *NOMINAS*

Serie del Certificado del emisor:	00001000000301470610
Folio Fiscal UUID:	582B4907-5691-4435-8C6E-94FF2E17129F
No. de serie del Certificado del SAT:	00001000000202864883
Fecha y hora de certificación:	2016-03-15T09:10:23

Sello digital del CFDI

O9RiuttODL7fGT5XASqBCv2CbtnHnrWn0k6f8kXx1mXTV1Lih/KHK6QVRHaGPXjC/IzVMVvcNgwj3peBKFa09K67lxhiZ11yzQm4rNwHotgQJh3H3GR9qJJM+jVkGp95TmA0qROy6kmZoKraq61SGvQoGzDkiSFLPkFZRJWEOd4=

Sello del SAT

nrSRC4F2iEg2zqEhWB35kHASV3ATUMHUDREte2JYR72ONv98sPXDS7vf7nIhhDZ7gqPKr03T1y/0DEwyiSYgfkKFFFPLhRaSV+F59dJlT96MptaBIUDI5e3xQAkz2+5p0osuCY+A1ywwO+K5AmmGizG5gYNB7OrTa+tBiLgjtHw=

Cadena original del complemento del certificación digital del SAT

||1.0|582B4907-5691-4435-8C6E-94FF2E17129F|2016-03-15T09:10:23|O9RiuttODL7fGT5XASqBCv2CbtnHnrWn0k6f8kXx1mXTV1Lih/KHK6QVRHaGPXjC/IzVMVvcNgwj3peBKFa09K67lxhiZ11yzQm4rNwHotgQJh3H3GR9qJJM+jVkGp95TmA0qROy6kmZoKraq61SGvQoGzDkiSFLPkFZRJWEOd4=|00001000000202864883||

Póliza de Egresos

FECHA 15/marzo/2016 | POLIZA No.

CUENTA	SUB CTA	NOMBRE	PARCIAL	DEBE	HABER
500		Gastos y Servicios Generales		$ 799	
	200/010	Servicio Telefonico			
100		Bancos			$ 799
	102/002	Cuenta Maestra/IMTI			

SUMAS IGUALES

CONCEPTO

Pago del Servicio Telefonico Linea Telmex 3338337333

CONTROL	HECHO POR	REVISADO	AUTORIZADO	AUXILIARES	DIARIO
					E-032

PE-1005 pcform®

7 501281 971025

BBVA Bancomer

15/03/2016 4:02:13 PM

COMPROBANTE

Mis operaciones frecuentes - Pago de servicios

INSTITUTO DE MOVILIDAD Y TRASPORTE DEL ESTADO DE J

15/03/2016

Resultado del pago

Nombre de la empresa a pagar:	TELEFONOS DE MEXICO,SA DE CV
Número de convenio:	0035241
Moneda del convenio:	Pesos
Cuenta de retiro:	00195167078
Referencia:	33383373338
Importe M.N.	$799.00
Fecha de operación:	15/03/2016
Folio de Internet:	0042632033
Guia CIE:	2683494

BBVA BANCOMER, S.A., INSTITUCION DE BANCA MULTIPLE, GRUPO FINANCIERO BBVA BANCOMER.

Cerrar Imprimir

NEGOCIOS

TELMEX

TELEFONOS DE MEXICO S.A.B. de C.V.
Parque Via 198, Col. Cuauhtémoc
C.P. 06500 México D.F.
RFC: TME840315-KT6 21-FEB-2016 DV 8

Total a Pagar:	**$ 799.00**
Pagar antes de:	**13-MAR-2016**
Mes de Facturación:	Febrero
Teléfono:	**(33) 3833 7333**
Factura No.:	120316020056018

Su estado de cuenta puede ser pagado en cualquier centro de cobro indicado al reverso de este recibo.

INSTITUTO DE MOVILIDAD Y TRANSPORT DL ESTADO DE JALISCO

CLL RAMON CORONA 180
PLANTA ALTA
COL CENTRO
ZAPOPAN, ZAPOPAN, JA
C.P. 45100-CR -45101

ZAO

RFC: IMT130929RT2

Hablemos de cómo crecer tu negocio en **infinitum**.

Hasta **200** Mbps.

Minutos a celular 044 y 045 · Minutos LADA Internacional(1) · Minutos LADA Mundial(2)
ILIMITADOS

Paquetes desde $399
con cargo a tu Recibo TELMEX

Contrata al **01 800 123 0321,**
en **Tiendas TELMEX** o **telmex.com/negocio**

(1) No incluye Alaska, Hawaii y Puerto Rico. (2) Consulta Destinos en Información Relevante en telmex.com/negocio Términos y Condiciones en Información Relevante en telmex.com/negocio Vigencia al 31 de marzo de 2016.

Resumen del Estado de Cuenta

Saldo Anterior		799.00
Cargos del Mes		+ 798.98
Su Pago Gracias	12-Feb-16	- 799.00
Cargo por Redondeo		+ 0.42
Crédito por Redondeo*		- 0.40
Saldo al Corte		**$ 799.00**

(setecientos noventa y nueve pesos 00/100 M.N.)

*La diferencia de Centavos aplicará en su próximo Estado de Cuenta.

Atención a Clientes: **01 (800) 123 0321** ó desde su Línea Telmex ***321.**

Cargos del Mes

Planes y Paquetes	674.62
IEPS 3%	14.17
IVA 16%	110.19
Total	$ 798.98

TELMEX pone a tu alcance

COI *El brazo derecho de los Contadores*

El Sistema de Contabilidad Integral que cumple con **todos** los requisitos de la Contabilidad Electrónica

Desde **$349** al mes impuestos incluidos con cargo a tu **Recibo TELMEX**
Vigencia al 31 de marzo de 2016.

Aspel — Servicio proporcionado por un tercero — Contrata al **01 800 123 0321** o en **telmex.com/aspel**

Teléfono: (33) 3833 7333 | Mes de Facturación: Febrero | Pagar antes de: **13-MAR-2016**

DV 8

Total a Pagar por Servicios de Telecomunicaciones de Telmex y otros Servicios

33383373330000799008

Póliza de Egresos

FECHA 15/MARZO/2016

POLIZA No.

CUENTA	SUB. CTA.	NOMBRE	PARCIAL	DEBE	HABER
200		Contribuciones Por Pagar		$ 7,205.29	
	102/005	2% SEDAR			
100		Bancos			$ 7205.29
	102/002	Cuenta Maestra/INT.			

SUMAS IGUALES

CONCEPTO

Aportacion al SEDAR correspondiente a la 1era Quincena Marzo 2016

CONTROL	HECHO POR	REVISADO	AUTORIZADO	AUXILIARES	DIARIO
					E-03A

PE-1005 pcform

7 501281 971025

BBVA Bancomer

15/03/2016 3:59:55 PM

COMPROBANTE

Mis operaciones frecuentes - Traspasos a otros bancos

INSTITUTO DE MOVILIDAD Y TRASPORTE DEL ESTADO DE J

15/03/2016

Resultado del traspaso

Cuenta de retiro:	0195167078
Tipo de operación:	Interbancario con / sin chequera
Banco destino:	BANAMEX
Cuenta de depósito:	002180087005319970
Nombre del beneficiario:	BANAMEX FIDEICOMISO SEDAR
Nombre corto:	SEDAR
Importe:	$7,205.29
Fecha de operación:	15/03/2016
Forma de depósito:	MISMO DIA (SPEI)
Concepto de pago:	2016 Q05 SEDAR
Referencia numérica:	150316
Clave de rastreo:	BNET01001603150002162222
Hora de Operación:	15:59:55
Folio de internet:	4984263205

Puedes obtener tu Comprobante Electrónico de Pago (CEP) en la pagina de Banxico.
https://www.banxico.org.mx/cep/

El traspaso se encuentra en proceso de validación y aplicación, le recomendamos verificar el depósito en el banco destino.

BBVA BANCOMER, S.A., INSTITUCION DE BANCA MULTIPLE, GRUPO FINANCIERO BBVA BANCOMER.

Cerrar Imprimir

Sistema Estatal de Ahorro para el Retiro

IPEJAL
INSTITUTO DE PENSIONES DEL ESTADO DE JALISCO

REGISTRO DE APORTACIÓN DE LAS DEPENDENCIAS PÚBLICAS

Dependencia: 74600000 - INSTITUTO DE MOVILIDAD Y TRANSPORTE DEL ESTADO DE JALISCO

Quincena: 15-mar-2016

APORTACIÓN AL SEDAR

Aportaciones de la Dependencia	Aportaciones Adicionales
$7,205.29	$0.00

Total General $7,205.29

Número de Trabajadores: 41

Altas: 0

Bajas: 0.00

SEDAR

María Cristina Sandoval Ortiz
14/03/2016

Notas:
Emitir cheque a nombre de: BANAMEX Fideicomiso SEDAR **Cuenta:** 870531997

Referencia: 74677 **Contrato:** 1064051

SEDAR - W02

Póliza de Egresos

FECHA 16/Marzo/2016 | POLIZA No.

CUENTA	SUB. CTA.	NOMBRE	PARCIAL	DEBE	HABER
100		Deudores Diversos		$ 2860	
	103/039	Jose Luis Santana			
100		Bancos			$ 2860
	102/002	Cuenta Maestra			

SUMAS IGUALES

CONCEPTO

Gastos Por Comprobar por Los Viaticos Solicitados Jose Luis Santana a la C.O. Puerto Vallarta

CONTROL	HECHO POR	REVISADO	AUTORIZADO	AUXILIARES	DIARIO
					E-035

PE-1005 pcform®

7 501281 971025

BBVA Bancomer

16/03/2016 11:15:22 AM

COMPROBANTE

Traspasos a terceros - Realizar una operación - MN - Cuenta con / sin checuera

INSTITUTO DE MOVILIDAD Y TRASPORTE DEL ESTADO DE J

16/03/2016

Resultado del traspaso

Cuenta de retiro:	0195167078
Cuenta de depósito:	2748326142
Nombre del tercero:	JOSE LUIS SANTANA VERDUZCO
Importe:	$2,860.00
Fecha de operación:	16/03/2016
Folio de Internet:	0039178030

La comisión por operación será aplicada el fin de mes y dependerá de la tarifa contratada para su servicio de Banca en Línea.

El envío de los fondos en la cuenta del beneficiario quedará efectuado en el transcurso del día. Le recomendamos verificar su aplicación en la opción de Saldos y movimientos de su cuenta de retiro.

BBVA BANCOMER, S.A., INSTITUCION DE BANCA MULTIPLE, GRUPO FINANCIERO BBVA BANCOMER.

Cerrar

Imprimir

JALISCO
GOBIERNO DEL ESTADO

RECIBO DE VIÁTICOS A COMPROBAR
Zapopan, Jalisco, Marzo 14 del 2016
Bueno por 2,860.00

Recibí del Instituto de Movilidad y Transporte del Estado de Jalisco, por conducto de la Dirección de Administración y Finanzas, la cantidad de $2,860.00 (Dos mil ochocientos sesenta pesos 00/100 M.N.) por concepto de:

Viáticos a comprobar

CONCEPTO	LUNES	MARTES	MIÉRCOLES	JUEVES	VIERNES	SÁBADO	DOMINGO	TOTAL
DESAYUNO				128.00	128.00	128.00		384.00
COMIDA				202.00	202.00	202.00		606.00
CENA				128.00	128.00			256.00
HOSPEDAJE				807.00	807.00			1,614.00
PASAJES								-
TRANSP. INT.								-
SERV. TELEF.								-
LAVANDERIA								-
SUMAS	-	-	-	1,265.00	1,265.00	330.00	-	2,860.00

GASTOS DE TRANSPORTACIÓN

VEHÍCULO	MARCA	TIPO	MODELO	No. PLACAS	CILINDROS

POBLACIONES DE LA COMISION

POBLACIÓN	DISTANCIA KILOMETROS	CANTIDAD LITROS	PRECIO UNITARIO	IMPORTE	PEAJES
				-	
				-	
				-	-
				SUB-TOTAL	

TOTAL	2,860.00

Misma que será utilizada para cubrir los gastos con motivo del viaje a la Ciudad de Puerto Vallarta, Jal., según oficio de número IMTJ-203/2016 mismo que se anexa y forma parte integral el presente para los fines legales que corresponda.

Comprometiéndome a presentar la comprobación ante la Dirección de Administración y Finanzas, a más tardar el tercer día hábil de la fecha de terminación de la comisión y en apego a las disposiciones emitidas en el Manual de Viáticos, Pasajes y Traslado de Personal.

La clave presupuestal a afectar será: 3751, misma que bajo protesta de decir verdad, a la fecha cuenta con saldo suficiente.

RECIBIÓ	Vo. Bo.	AUTORIZÓ
JOSE LUIS SANTANA VERDUZCO SERVIDOR PÚBLICO COMISIONADO	LUIS NAZARIO RAMIREZ ORTEGA DIRECTOR DE ADMINISTRACIÓN Y FINANZAS	MARIO CÓRDOVA ESPAÑA DIRECTOR GENERAL

Banamex cuenta 2748326142

Póliza de Egresos

FECHA 16/Marzo/2016 | POLIZA No.

CUENTA	SUB. CTA.	NOMBRE	PARCIAL	DEBE	HABER
100		Deudores Diversos		$ 4950.99	
	103/010	Enrique de La Cruz			
100		Bancos			$ 4950.99
	102/002	Cuenta Maestra/IMT			

SUMAS IGUALES

CONCEPTO

Gastos Por Comprobar por Los Viaticos Solicitados por Enrique De La Cruz a la Co. Puerto Vallarta

CONTROL	HECHO POR	REVISADO	AUTORIZADO	AUXILIARES	DIARIO
					E-036

PE-1005 pcform®

7 501281 971025

BBVA Bancomer

16/03/2016 11:18:18 AM

COMPROBANTE

Mis operaciones frecuentes - Traspasos a otros bancos

INSTITUTO DE MOVILIDAD Y TRASPORTE DEL ESTADO DE J

16/03/2016

Resultado del traspaso

Cuenta de retiro:	0195167078
Tipo de operación:	Interbancario con / sin chequera
Banco destino:	BANORTE/ IXE
Cuenta de depósito:	072320002407977808
Nombre del beneficiario:	ENRIQUE DE LA CRUZ CASTILLO
Nombre corto:	ENRIQUE
Importe:	$4,950.99
Fecha de operación:	16/03/2016
Forma de depósito:	MISMO DIA (SPEI)
Concepto de pago:	VIATICOS
Referencia numérica:	160316
Clave de rastreo:	BNET01001603160002032435
Hora de Operación:	11:18:18
Folio de internet:	0963917837

Puedes obtener tu Comprobante Electrónico de Pago (CEP) en la pagina de Banxico.
https://www.banxico.org.mx/cep/

El traspaso se encuentra en proceso de validación y aplicación, le recomendamos verificar el depósito en el banco destino.

BBVA BANCOMER, S.A., INSTITUCION DE BANCA MULTIPLE, GRUPO FINANCIERO BBVA BANCOMER.

Cerrar

Imprimir

JALISCO
GOBIERNO DEL ESTADO

RECIBO DE VIÁTICOS A COMPROBAR
Zapopan, Jalisco, Marzo 14 del 2016
Bueno por 4,950.99

Recibí del Instituto de Movilidad y Transporte del Estado de Jalisco, por conducto de la Dirección de Administración y Finanzas, la cantidad de $4,950.99 (Cuatro mil novecientos cincuenta pesos 99/100 M.N.) por concepto de:

Viáticos a comprobar

CONCEPTO	LUNES	MARTES	MIÉRCOLES	JUEVES	VIERNES	SÁBADO	DOMINGO	TOTAL
DESAYUNO				128.00	128.00	128.00		384.00
COMIDA				202.00	202.00	202.00		606.00
CENA				128.00	128.00			256.00
HOSPEDAJE				807.00	807.00			1,614.00
PASAJES								-
TRANSP. INT.								-
SERV. TELEF.								-
LAVANDERIA								-
SUMAS	-	-	-	1,265.00	1,265.00	330.00	-	2,860.00

GASTOS DE TRANSPORTACIÓN

VEHÍCULO	MARCA	TIPO	MODELO	No. PLACAS	CILINDROS
	Toyota	Hilux	2015	JR-91135	4

POBLACIONES DE LA COMISION

POBLACIÓN	DISTANCIA KILOMETROS	CANTIDAD LITROS	PRECIO UNITARIO	IMPORTE	PEAJES
VIAJE REDONDO DE ZAPOPÁN, A PUERTO VALLARTA, JAL.	670	70.53	13.16	928.17	678.00
RECORRIDO EN LA LOCALIDAD DE PUERTO VALLARTA	350	36.84	13.16	484.81	
				1,412.99	678.00
				SUB-TOTAL	2,090.99

TOTAL	4,950.99

Misma que será utilizada para cubrir los gastos con motivo del viaje a la Ciudad de Puerto Vallarta, Jal., según oficio de número IMTJ-200/2016 mismo que se anexa y forma parte integral el presente para los fines legales que corresponda.

Comprometiéndome a presentar la comprobación ante la Dirección de Administración y Finanzas, a más tardar el tercer día hábil de la fecha de terminación de la comisión y en apego a las disposiciones emitidas en el Manual de Viáticos, Pasajes y Traslado de Personal.

La clave presupuestal a afectar será: 3751, misma que bajo protesta de decir verdad, a la fecha cuenta con saldo suficiente.

RECIBIÓ	Vo. Bo.	AUTORIZÓ
ENRIQUE DE LA CRUZ CASTILLO SERVIDOR PÚBLICO COMISIONADO	LUIS NAZARIO RAMÍREZ ORTEGA DIRECTOR DE ADMINISTRACIÓN Y FINANZAS	MARIO CÓRDOVA ESPAÑA DIRECTOR GENERAL

Póliza de Egresos

FECHA 16 / MARZO / 2016 | POLIZA No.

CUENTA	SUB. CTA.	NOMBRE	PARCIAL	DEBE	HABER
500		Gastos y Servicios Generales		$ 599 -	
	200/038	Servicio de Acceso a Internet Redes y Procesos			
100		Bancos			$ 599 -
	102/002	Cuenta Maestra			

SUMAS IGUALES

CONCEPTO

Pago del Servicio Internet del Ipad del Dr. Mario Cuzaua.

CONTROL	HECHO POR	REVISADO	AUTORIZADO	AUXILIARES	DIARIO
					E-037

PE-1005 pcform

7 501281 971025

BBVA Bancomer

16/03/2016 11:28:18 AM

COMPROBANTE

Mis operaciones frecuentes - Pago de servicios

INSTITUTO DE MOVILIDAD Y TRASPORTE DEL ESTADO DE J

16/03/2016

Resultado del pago

Nombre de la empresa a pagar:	RADIOMOVIL DIPSA,SA DE CV
Número de convenio:	0182251
Moneda del convenio:	Pesos
Cuenta de retiro:	00195167078
Referencia:	0505281727153
Importe M.N.	$599.00
Fecha de operación:	16/03/2016
Folio de Internet:	0039178076
Guía CIE:	4396370

BBVA BANCOMER, S.A., INSTITUCION DE BANCA MULTIPLE, GRUPO FINANCIERO BBVA BANCOMER.

Cerrar Imprimir

Estado de Cuenta

Lugar de Expedición
Av. Vallarta No.3960-B,
Col. Jardines Vallarta,
C.P. 45027, Zapopan, Jalisco

TOTAL A PAGAR	**$599.00**
Pague antes de	**21 Mar 2016**

Fecha de corte	03-Mar-2016
No. de cuenta	052817271
Teléfono	**3314099288**
Total de Puntos Círculo Azul	8,947

INSTITUTO DE MOVILIDAD Y TRANS PORTE DEL ESTADO
DE JALIS
CLLE RAMON CORONA PLANTA ALTA/ 180
CENTRO
ZAPOPAN JAL 45100 MEX

R05

052817271

Resumen del estado de cuenta

Movimientos del mes

Saldo Anterior	598.59
Pagos	-599.00
Ajustes	0.00
Total Saldo anterior (1)	**$-0.41**

Consumos del mes

Servicios de Telecomunicaciones Telcel	516.38
Servicios y suscripciones de Telcel	0.00
Servicios y suscripciones de Terceros	0.00
Equipo celular	0.00
Consumos del mes	516.38
IVA 16%	82.62
Total Consumos del mes (2)	**599.00**
Total saldo anterior (1) + Total consumos del mes (2)	**598.59**
Redondeo acreditable a su siguiente factura	**0.41**
TOTAL A PAGAR	**$599.00**

Plan contratado

Plan	**TELCEL PLUS INT CC 10 GB**
Renta	$599.00
Minutos Incluidos	0
SMS incluidos	0
Datos, Internet (MB)	10,240
Consulta de buzón por evento	$1.19

Los precios incluyen IVA 16%

Servicios incluídos en el plan sin costo de renta mensual

Identificador de Llamadas, INTERNET MIX 10GB, PLAN MIXTO

(EMAIL)

Cuenta: 052817271
Teléfono: 3314099288

Resumen de movimientos del mes anterior

Concepto	Descripción	Importe
Pagos	SU PAGO GRACIAS-BANCOMER LINEA	$-599.00

Desglose de consumos

Servicios de Telecomunicaciones Telcel

Plan y servicios contratados

Concepto	Importe
Renta del Plan	516.38
Subtotal	**$516.38**

TOTAL	$516.38

Detalle de consumos

Cuenta: 052817271
Teléfono: 3314099288

Pagos/Ajustes

Pagos $-599.00

Fecha	Origen	Importe
17/02/2016	SU PAGO GRACIAS-BANCOMER LINEA	-599.00

Factura

Lugar de Expedición
Av. Vallarta No.3960-B,
Col. Jardines Vallarta,
C.P. 45027, Zapopan, Jalisco

Fecha de Expedición: 2016-03-03
Hora de Expedición: 08:36:05

Folio Fiscal
7B0BF651-9758-4510-831A-47F93A41D0A2

Folio Telcel	EC-27252575
Total a pagar	**$599.00**
Fecha de Corte	03 Mar 2016
No. de cuenta	052817271
Teléfono	33 4099288
TELCEL PLUS INT CC 10 GB	
Fecha límite de pago	21 Mar 2016

INSTITUTO DE MOVILIDAD Y TRANS PORTE DEL ESTADO DE JALIS
CLLE RAMON CORONA PLANTA ALTA/ 180
CENTRO
ZAPOPAN JAL 45100 MEX

052817271

Estado de Cuenta

Saldo anterior	598.59
Pagos	-599.00
Ajustes	0.00
Total cargos anteriores	**-0.41**
Servicios de Telefonía Celular 16%	516.38
Subtotal	**516.38**
IVA 16%	82.62
Total nuevos cargos	**$599.00**
(quinientos noventa y nueve pesos 00/100 M.N.)	
Cargo por redondeo	0.41
Total a pagar	$599.00

Cargo por redondeo: La diferencia de centavos por redondeo que aparece en su estado de cuenta se acreditará en su próxima factura

Radiomóvil Dipsa, S.A. de C.V.
RDI841003QJ4
Domicilio Fiscal
Lago Zurich No 245 Edif Telcel,
Col Ampliación Granada, Delegación Miguel Hidalgo,
C.P. 11529 México D.F. Tel. 25813700

Dudas o Sugerencias
Marque sin costo desde su Telcel *111 o desde un teléfono fijo
018003630800
Visite www.telcel.com

Talón de pago

INSTITUTO DE MOVILIDAD Y TRANS PORTE DEL ESTADO DE JALIS

Folio Telcel	EC-27252575
Fecha	03 Mar 2016
Cuenta	052817271

Radiomóvil Dipsa, S.A. de C.V.
RDI841003QJ4
Domicilio Fiscal
Lago Zurich No 245 Edif Telcel,
Col Ampliación Granada, Delegación Miguel Hidalgo,
C.P. 11529 México D.F. Tel. 25813700

Fecha límite de pago 21 Mar 2016

Total a pagar **$599.00**
(quinientos noventa y nueve pesos 00/100 M.N.)

Importe de su pago $_____

Referencia única
0505 2817 27153

CI BANCO, BANCO DEL BAJÍO, TELECOMM, 7ELEVEN, SANBORNS, BANAMEX

También puede pagar su factura domiciliando su servicio con crédito o débito, o bien, por internet en www.telcel.com/mitelcel

	Convenio	Referencia
INBURSA		
BANCOMER	182251	0505 2817 27153
SANTANDER	4565	0505 2817 27153
HSBC	2904	0505 2817 27153
SCOTIABANK	2736	0505 2817 27153
BANORTE	37478	0505 2817 27153
SEARS		0505 2817 2716
OXXO		0505 2817 2716
IXE		0505 2817 27153

INSTITUTO DE MOVILIDAD Y TRANS PORTE DEL ESTADO DE JALIS
CLLE RAMON CORONA PLANTA ALTA/ 180
CENTRO
ZAPOPAN JAL 45100 MEX

Fecha	03 Mar 2016	No de Serie del Certificado del SAT	00001000000300627194
RFC	IMT130929RT2	Fecha y Hora de Certificación	2016-03-05T01:16:59
Folio Telcel	EC-27252575	Número de Certificado Emisor	00001000000201564427
Cuenta	052817271	Régimen Opcional Grupos de Soc	
Ingreso		Versión	3.2
Cantidad	1.0	Unidad de Medida	Servicio
Moneda	MXN	Pago en una sola exhibición	
Método de pago		**Este documento es una representación impresa de un CFDI**	
No Identificado			

Sello Digital del Emisor:

FIKbJ6gCLi67UAnWbny3fiuBbJPsG5ZTKUbDfIAszKTQmOdrymM1a2W4sjaebrNnyQVdb+ZXDuyfZ7f7vtt6IDBR3wHhy+clgSb2171GJOVD418neCb
HF3M4LfjVMww9kN1IBcrGR+ncoiA/FF4791En4M+vN0G0SeywQaKQqc=

Sello Digital del SAT:

hWLWPMaS8uIXxwNBhMHvRb5Q0VFDqmC1+4F3oO07EsVzSOzgb953yAog0mVkqOrvZ8+qQjkNaFchtUA8jUokFb6pOFtNFXSNUXZuaJBRLyc927
YLfIFpXNwl+TwwqLb+HJUtmLtbsS32VxQc479sld6kJEj2fbQPZrSQMFv8iZA=

Cadena Original del Complemento de Certificación Digital del SAT:

||1.0|7B0BF651-9758-4510-831A-47F93A41D0A2|2016-03-05T01:16:59|FIKbJ6gCLi67UAnWbny3fiuBbJPsG5ZTKUbDfIAszKTQmOdrymM1a2W4sjaebrNnyQVdb+ZXDuyfZ7f7vtt6IDBR3wHhy
+clgSb2171GJOVD418neCbHF3M4LfjVMww9kN1IBcrGR+ncoiA/FF4791En4M+vN0G0SeywQaKQqc=|00001000000300627194||

Póliza de Egresos

FECHA 16 | MARZO | 2014 POLIZA No.

CUENTA	SUB. CTA.	NOMBRE	PARCIAL	DEBE	HABER
500		Gastos y Servicios Generales		$ 1334.	
	200/005	Arrendamiento de Mobiliario y Equipo			
100		Bancos			$ 1334
	102/002	Cuenta Maestra / Int.			

SUMAS IGUALES

CONCEPTO

Pago Factura S 10349 por la renta de la Copiadora correspondiente al mes de Marzo 2014.

CONTROL	HECHO POR	REVISADO	AUTORIZADO	AUXILIARES	DIARIO
					E-038

PE-1005 pcform

7 501281 971025

BBVA Bancomer

16/03/2016 11:25:45 AM

COMPROBANTE

Mis operaciones frecuentes - Traspasos Bancomer

INSTITUTO DE MOVILIDAD Y TRASPORTE DEL ESTADO DE J

16/03/2016

Resultado de transferencia

Cuenta de retiro:	0195167078
Cuenta de depósito:	0448394148
Nombre del tercero:	SPEED DOCUMENTS,SA D E CV
Fecha de operación:	16/03/2016
Nombre corto:	SPEED DOC
Importe:	$1,334.00
Folio de Internet:	0039178064

El envío de los fondos en la cuenta del beneficiario quedará efectuado en el transcurso del día. Le recomendamos verificar su aplicación en la opción de Saldos y movimientos de su cuenta de retiro.

La comisión por operación será aplicada el fin de mes y dependerá de la tarifa contratada para su servicio de Banca en Línea.

BBVA BANCOMER, S.A., INSTITUCION DE BANCA MULTIPLE, GRUPO FINANCIERO BBVA BANCOMER.

Cerrar Imprimir

SPEED DOCUMENTS S.A. DE C.V.

RAFAEL CAMACHO No.1586
SAN MIGUEL DE MEZQUITAN
GUADALAJARA JALISCO MEXICO
RFC: SDO-960819-R64 C.P: 44260
TEL:(33)32802803

FACTURA
S10349
No. Certificado
00001000000202652213

VENDIDO A : 1960
INSTITUTO DE MOVILIDAD Y TRANSPORTE DEL ESTADO DE JALISCO
RAMON CORONA No. 180 Int: PLANTA ALTA
ZAPOPAN CENTRO C.P. 45100
ZAPOPAN JALISCO
Tel: R.F.C. IMT130929RT2
Condición de venta: CREDITO 10 DIAS
VENCIMIENTO: 19/03/2016 PEDIDO:
AGENTE: 6

LUGAR DE EXPEDICION: GUADALAJARA, JALISCO
Método de pago y Cuenta: TRANSFERENCIA ELECTRONICA DE FONDOS 7078
Régimen fiscal: REGIMEN GENERAL DE LEY PERSONAS MORALES
FECHA DE EXPEDICION: 2016-03-09T17:34:34
FORMA DE PAGO: PAGO EN UNA SOLA EXHIBICION

Clave	UNIDAD	Cantidad	Descripción	P/U	Importe
RENTA	NO APLICA	1	COPIADO PROCESADO BLANCO/NEGRO 8° RENTA DE EQUIPO CANON MOD. IR1025IF SERIE DRL21881 C.I. 156,638 C.F. 159,458 T.P. 2,820 . INCLUYE 5,000 C.M., C.E.0.19 CTS. CONTRATO A 12 MESES.CORRESPONDIENTE AL MES DE MARZO .	1,150.00	1,150.00

Subtotal	**1,150.00**
Descuento	**0.00**
IVA 16%	**184.00**
Total	**1,334.00**

UN MIL TRESCIENTOS TREINTA Y CUATRO PESOS 00/100 M.N.

"Este documento es una representación impresa de un CFDI"

Folio fiscal: b996c5e5-3f68-4c63-ba1b-535436866fb4
Fecha y hora de certificación: 2016-03-09T17:34:40
Sello digital del CFDI:
bBaKce84BqQ6RBJGQMmHRTA6Cqq+nvPDqFpL/TBxaXdMOqh1VUWFger0ULhUTkxW7YyYs+3Eo5PxKbfj/YMlHDWdKZuVa63Ce

Número de serie del Certificado de Sello Digital del SAT:
00001000000202809550

Cadena original del complemento de certificación digital del SAT:
||1.0|b996c5e5-3f68-4c63-ba1b-535436866fb4|2016-03-09T17:34:40|
bBaKce84BqQ6RBJGQMmHRTA6Cqq+nvPDqFpL/TBxaXdMOqh1VUWFger0ULhUTkxW7YyYs+3Eo5PxKbfj/YMlHDWdKZuVa63C
f3uGP6m/25CZ2LDk6r2Z8yE6HXW1PJpVQUx+XbgCQQutmYc17gUhtTtcxwBzu6uoaCsDyT0=|00001000000202809550||

Sello digital del SAT:
krOg2mXA61lB+zrQTLb+ZduGY2CKp9HLAFHasQ/GwmnxOaqZqQkEaR0rB78w6Lop4wscqJ9X8oc7JlM2SSN+QbtbHF22M9pltg25
4UmruoMCJk3VUwqkTGUG38qsOl1Gb6nJGSau7U3vZV7l4ko2tPb2H/TAw2MMeGlkyGWodoA=

Pago de Facturas

BANCO	No. CUENTA	CLABE BANCARIA
SANTANDER	65503742481	014 320 655037424819
BANCOMER	0448394148	012 320 004483941489

Favor de enviar su comprobante de pago al correo: facturacion@speeddocuments.com

Póliza de Egresos

FECHA 16/marzo/2016 | POLIZA No.

CUENTA	SUB. CTA.	NOMBRE	PARCIAL	DEBE	HABER
500		Gastos y Servicios Generales		$ 558.13	
	200/005	Arrendamiento de Mobiliario y Equipo			
100		Bancos			$ 558.13
	102/002	Cuenta Maestra (MT)			

SUMAS IGUALES

CONCEPTO

Pago Factura J 251109 por la Renta correspondiente al mes Marzo 2016 del Servicio Alameda

CONTROL	HECHO POR	REVISADO	AUTORIZADO	AUXILIARES	DIARIO
					E-039

PE-1005 pcform®

7 501281 971025

BBVA Bancomer

16/03/2016 11:21:21 AM

COMPROBANTE

Mis operaciones frecuentes - Traspasos a otros bancos

INSTITUTO DE MOVILIDAD Y TRASPORTE DEL ESTADO DE J

16/03/2016

Resultado del traspaso

Cuenta de retiro:	0195167078
Tipo de operación:	Interbancario con / sin chequera
Banco destino:	BANORTE/ IXE
Cuenta de depósito:	072580000533283266
Nombre del beneficiario:	CENTRAL DE ALARMAS ADLER SA DE CV
Nombre corto:	ADLER
Importe:	$558.13
Fecha de operación:	16/03/2016
Forma de depósito:	DIA SIGUIENTE
Concepto de pago:	FACTURA J 251109
Referencia numérica:	30173
Folio de internet:	5223917844

Puedes obtener tu Comprobante Electrónico de Pago (CEP) en la pagina de Banxico.
https://www.banxico.org.mx/cep/

El traspaso se encuentra en proceso de validación y aplicación, le recomendamos verificar el depósito en el banco destino.

BBVA BANCOMER, S.A., INSTITUCION DE BANCA MULTIPLE, GRUPO FINANCIERO BBVA BANCOMER.

Cerrar Imprimir

CENTRAL DE ALARMAS ADLER, S.A. DE C.V.
PABLO GONZALEZ GARZA 500
SAN JERONIMO, C.P. 64640 MONTERREY, N.L.
64640 - MONTERREY, NUEVO LEON
MEXICO
CAA-710129-123
TEL (81) 1515-50-10

DIEBOLD SEGURIDAD

Factura
J 251109

Nº Certificado 00001000000202696209

Enviar correo a monitoreo_mx@diebold.com para:

* **Actualización de lista de contactos.**
* **Registro de Palabra Clave (PASSWORD)**
* **Informar Cambios en su telefonía o contratación de** internet de Banda Ancha **recientes que podrán afectar la Comunicación a la Central** de Monitoreo.

Mexico	Guadalajara	Saltillo	Chihuahua
Paseo de la Reforma 505 Piso 16	Libertad 1792	Noruega 134	Ignacio Ramirez Calderón 902-A
Col. Cuauhtémoc	Col. Americana	Col. Villa Olimpica	Col. San Felipe
C.P. 06500	C.P. 44160	C.P. 25370	C.P. 31020
Mexico, Distrito Federal, Mexico	Guadalajara, Jalisco, Mexico	Saltillo, Coahuila, Mexico	Chihuahua, Chihuahua, Mexico
(55) 33-00-70-00	(33) 30-01-74-00	(844) 5-15-50-10	(614) 5-05-50-10 y 20-112-950

MONTERREY, NUEVO LEON 2016-03-01T14:11:29

Nº CLIENTE	CLIENTE		R.F.C.
30173	Instituto de Movilidad y Transporte del Estado de Jalisco		IMT130929RT2
DIRECCION		**CIUDAD**	**C.P.**
Ramon Corona No 180 Planta Alta , Col Zapopan Centro		Zapopan	45100
ESTADO	**TELEFONO**	**PAGAR ANTES DE**	**AGENTE**
Jalisco, MEXICO	1377-88-88	16/03/16	BLANCA GODINEZ (GDL)

CANTIDAD	UNIDAD DE MEDIDA	DESCRIPCION	P.UNITARIO	IMPORTE
1.000	NA	Renta Mensual Marzo 2016	481.15	481.15

EVITE SUSPENSIÓN ACLARACIONES TEL. 82-62-5600

IMPORTE TOTAL CON LETRA
(QUINIENTOS CINCUENTA Y OCHO PESOS 13/100 MXN)

SUBTOTAL	481.15
16% I.V.A.	76.98
TOTAL	558.13

LLAME SIN COSTO
01800 263 26 53

SU PAGO EN LA CUENTA DE:
EMPRESA BANORTE: 03410

SUS REFERENCIAS SON:
Nº CLIENTE 30173
NOMBRE: Instituto de Movilidad y Transporte del Estado de Jalisco

SI PAGA POR TRANSFERENCIA BANCARIA REPORTELO AL AGENTE
BLANCA GODINEZ (GDL)
blancaesthela.godinezgaribay@diebold.com

POR ESTE PAGARE ME(NOS) OBLIGO(AMOS) A PAGAR A LA ORDEN DE CENTRAL DE ALARMAS ADLER, S.A. DE C.V. EN ESTA PLAZA O EN CUALQUIER OTRA EN QUE SE REQUIERA DE PAGO EL 16/03/16 LA CANTIDAD DE (QUINIENTOS CINCUENTA Y OCHO PESOS 13/100 MXN)
SI ESTE PAGARE NO FUERE PUNTUALMENTE CUBIERTO A SU VENCIMIENTO ME OBLIGO A PAGAR DURANTE TODO EL TIEMPO QUE PERMANEZCA TOTAL O PARCIALMENTE INSOLUTO, INTERESES MORATORIOS A RAZÓN DEL 8% MENSUAL A PARTIR DE LA FECHA DE SU VENCIMIENTO.

EFECTOS FISCALES AL PAGO PAGO EN UNA SOLA EXHIBICION

ACEPTAMOS Y RECIBIMOS

Regimen Fiscal Emisor: REGIMEN GENERAL DE LEY PERSONAS MORALES
Lugar de Expedición: MONTERREY, NUEVO LEON
Mètodo de Pago: NO IDENTIFICADO
Numero de Cuenta de Pago: NO IDENTIFICADO
Moneda: PESOS Tipo de Cambio: 1.0000

Informacion del Timbre Fiscal Digital

FOLIO FISCAL (UUID)	CERTIFICADO DIGITAL SAT	FECHA DE CERTIFICACIÓN
F636019F-1719-4984-BC50-DA8E5723362F	00001000000203352843	2016-03-01T16:48:41

CADENA ORIGINAL DEL COMPLEMENTO DE CERTIFICACION DIGITAL DEL
||1.0|F636019F-1719-4984-BC50-DA8E5723362F|2016-03-01T16:48:41|
gAicJQVJp819ElCAOGRuzxveWZg88uKrf2Ml68Qr78F4alykVSt8txRWN8kmgYp9Ee+n8jd05o
+Z/2JASe6HLcFyOB1gyAgUSM9RUki6BgtsCc74/xuKaY7tY31LXsixbGvBb7dJrDT0QffaFsBbfT6Nex+vrHVmHn8VtZ9CCKM=|00001000000203352843||

SELLO DIGITAL DEL EMISOR
gAicJQVJp819ElCAOGRuzxveWZg88uKrf2Ml68Qr78F4alykVSt8txRWN8kmgYp9Ee+n8jd05o
+Z/2JASe6HLcFyOB1gyAgUSM9RUki6BgtsCc74/xuKaY7tY31LXsixbGvBb7dJrDT0QffaFsBbfT6Nex+vrHVmHn8VtZ9CCKM=

SELLO DIGITAL DEL SAT
OXAUisWf7Y8ry
+wQ0uK7qxT4V58sxwgYxH4UXp7KwL3tFXG6OI1pyssphsDWoOWausy1M2fcXXs6Ly1AwkSTXzY0cUUv8X3cyuLlLmERjfqMi6Aop+lVvOPPboimV64LeF6z
T+IGTclSKAAo8IWaSSuZAewyXNIBsqVefCypfcqI=

Este Documento es una Representación Impresa de un CFDI

Póliza de Egresos

FECHA 16 / MARZO / 2016

POLIZA No.

CUENTA	SUB. CTA.	NOMBRE	PARCIAL	DEBE	HABER
500		Gastos y Servicios Generales		$ 682.4-	
	200/010	Servicio Telefonico			
100		Bancos			$ 682.4-
	102/002	Cuenta Maestra / IMT			

SUMAS IGUALES

CONCEPTO

Pago del Servicio Telefonico de Las Líneas Axtel

CONTROL	HECHO POR	REVISADO	AUTORIZADO	AUXILIARES	DIARIO
					E-040

PE-1005 pcform®

7 501281 971025

BBVA Bancomer

16/03/2016 11:23:56 AM

COMPROBANTE

Mis operaciones frecuentes - Pago de servicios

INSTITUTO DE MOVILIDAD Y TRASPORTE DEL ESTADO DE J

16/03/2016

Resultado del pago

Nombre de la empresa a pagar:	AXTEL SAB DE CV
Número de convenio:	0075368
Moneda del convenio:	Pesos
Cuenta de retiro:	00195167078
Referencia:	13864427746704876
Importe M.N.	$6,824.00
Fecha de operación:	16/03/2016
Folio de Internet:	0039178056
Guia CIE:	4364228

BBVA BANCOMER, S.A., INSTITUCION DE BANCA MULTIPLE, GRUPO FINANCIERO BBVA BANCOMER.

Cerrar Imprimir

AXTEL, S.A.B. de C.V.
Boulevard Díaz Ordaz km 3.33 L-1
Col. Unidad San Pedro, CP 66215
San Pedro Garza García, Nuevo León, México
R.F.C. AXT 940727 FP8 www.axtel.com.mx

EMPRESA SOCIALMENTE RESPONSABLE

Régimen Fiscal: Régimen General de Ley Personas Morales
No. de Certificado: 00001000000203380299
Expedido en: San Pedro Garza García, NL, México a 27 de Febrero del 2016 15:25:28
Folio Fiscal: 8D8E24AA-1DA1-4A69-86BA-FE2418C8A06F Factura No. CB-19102299

axtel®

Empresa Sustentable

Total a Pagar: **$ 6,824.00**

Fecha Límite de Pago: **18 de Marzo del 2016**

Evite Cargos por Pago Extemporáneo. Pague antes de la fecha Límite de Pago.

INSTITUTO DE MOVILIDAD Y TRANSPORTE DEL ESTADO DE JALISCO
CALLE RAMON CORONA 180PA NIVEL PLANTA ALTA
ZAPOPAN CENTRO
ZAPOPAN, JAL CP 45100
RFC: IMT130929RT2

Te informamos que, desde el 20 de junio, para hablar a un celular de otra ciudad en la modalidad de "El Que Llama Paga" debes marcar 045 + 10 dígitos del teléfono celular.
Consulta más información al reverso

Fecha de Corte: 27 de Febrero del 2016

Cant.	Unidad de Medida	Descripción	Precio Unitario	Importe
(1)		Servicios LD Internacional,800 y Otros	$ 54.38	$ 54.38
(1)		Servicios Ofertas Integrales	5,827.85	5,827.85

Subtotal	**$ 5,882.23**
IVA 16%	941.16
Cargos del Mes Total	**$ 6,823.39**

(Seis mil ochocientos ventitres pesos 39/100 m.n)

Estado de cuenta

Saldo Anterior	$ 6,760.00
Sus Pagos ¡Gracias!	6,760.00 CR
Saldo	**$ 0.00**
Cargos del Mes	**$ 6,823.39**
Cargo por Redondeo Mes Anterior	0.54
Total	**$ 6,824.33**
Crédito por Redondeo Mes Actual	$ 0.33 CR
Total a Pagar	**$ 6,824.00**

(Seis mil ochocientos veinticuatro pesos 00/100 m.n)

Dudas y Aclaraciones

Lilia Fatima Gutierrez Rosales	**1515 5050**
Número de Cuenta	**13864427**
Número de SAC	**74670487**

Contiene 30% de fibras recicladas

ESTE DOCUMENTO ES UNA REPRESENTACIÓN IMPRESA DE UN CFDI

SELLO DIGITAL DEL EMISOR: V1U2osEserbwgsW1iBzcbmwF/y6q5ilC0iyZFvXahynHimh27J531Jpo4lzcbYLNbDks9o5RVjLzeT/zjGVjwxleFzYEJhIl6NzfXntAfF18q7Rd2v1ysV/G1WLw6p9KACmoE4Lfl/nKxS8GfvTBAtMYrqvYEpumJzpaS43JV8s=
Fecha y hora de certificación: 27-02-2016 15:25:28 Número de serie de CSD del SAT: 00001000000300250292
Sello Digital del SAT: gxC3+MfnS8la9A9iQvecE8np0r5WWpFSsFVx20OXUU/jr/VapwRU0SwTydXvE29wFmQPnC9OZWxxmQb2j/+r8hFHdHtEWJ3iNrhGtM2roKuQxh84E4TdUly9II42GpQFj78GWy7yFerBN7hPuG6Fn3amn8H/nOwBDIIPuEbUreI=

Cadena Original del complemento de certificación digital del SAT:
8D8E24AA-1DA1-4A69-86BA-FE2418C8A06F|2016-02-27T15:25:28|V1U2osEserbwgsW1iBzcbmwF/y6q5ilC0iyZFvXahynHimh27J531Jpo4lzcbYLNbDks9o5RVjLzeT/zjGVjwxleFzYEJhIl6NzfXntAfF18q7Rd2v1ysV/G1WLw6p9KACmoE4Lfl/nKxS8GfvTBAtMYrqvYEpumJzpaS43JV8s=|00001000000300250292||

Comprobante para el banco

EMPRESA SOCIALMENTE RESPONSABLE

Fecha de Expedición: 27 de Febrero del 2016
Lugar de Expedición: San Pedro Garza García, N.L.

axtel®

Total a Pagar: **$ 6,824.00**

Fecha Límite de Pago: **18 de Marzo del 2016**

INSTITUTO DE MOVILIDAD Y TRANSPORTE DEL ESTADO DE JALISCO
ENTREGAR A: **FERNANDO JOSE MIGUEL MACIEL**
CALLE RAMON CORONA 180PA NIVEL PLANTA ALTA
COL. ZAPOPAN CENTRO
ENTRE ENTRE CALLE ALDAMA Y CALLE GUERRERO
ZAPOPAN, JAL CP 45100

3 - 02272016 - 9 - R - 3 14406-0001-00005

1386442774670487000682400 9

Número de Cuenta: 13864427
Referencia Bancos: 138644277467048 76
Ref. Domiciliación: 138644273
Referencia OXXO: 01138644271

Boulevard Díaz Ordaz km 3.33L-1 Col. Unidad San Pedro
CP 66215 San Pedro Garza García, NL, México

Fecha de Expedición:27 de Febrero del 2016
Número de Cliente:13864427

axtel

Resumen Telefonía Fija

	Línea / Total de Llamadas	Llamadas	Precio por Llamada	% Desc	Precio con Descuento	Descuento Total	Total
(33) 1377 8888	Línea AXTEL	6					
(33) 1377 8889	Línea AXTEL	5					
(33) 1377 8890	Línea AXTEL	4					
(33) 1377 8893	Línea AXTEL	555					
(33) 1377 8896	Línea AXTEL	33					
(33) 1377 8897	Línea AXTEL	120					
(33) 1377 8898	Línea AXTEL	74					
	Total de Llamadas Realizadas	**797**					
	Llamadas Incluidas en Renta Mensual	**2,000**					
	Total de Llamadas Sin Costo	**797**					
	Total de Llamadas Adicionales	**0**	$ 0.00	0.00%	$ 0.00	$ 0.00	$ 0.00
					Subtotal	$ 0.00	$ 0.00
					TOTAL		**$ 0.00**

Resumen Llamadas a Celular

Descripcion	Cantidad	Minutos	Precio Unitario	Total Consumo
Total de Minutos Realizados		**294**		**$757.33**
Bloque 500 Minutos de Telefonia a Celular (V)	1	294		
Total de Minutos a Cobrar		**0**		**$ 0.00**

Detalle Llamadas a Celular

Línea: (33) 1377 8888

#	Fecha	Hora	No. Marcado	Tipo	SA	Min.	Tarifa
1	22-Feb	13:38	33 1176 4033	044		3	$0.00

Línea: (33) 1377 8889

#	Fecha	Hora	No. Marcado	Tipo	SA	Min.	Tarifa
1	22-Feb	13:39	33 1417 5121	044		2	$0.00

Línea: (33) 1377 8893

#	Fecha	Hora	No. Marcado	Tipo	SA	Min.	Tarifa
1	27-Ene	09:35	33 3502 0227	044		4	$0.00
2	27-Ene	13:12	33 1067 4018	044		2	0.00
3	27-Ene	14:11	33 1417 5121	044		1	0.00
4	27-Ene	15:47	33 1417 5121	044		1	0.00
5	27-Ene	15:48	33 1417 5121	044		1	0.00
6	29-Ene	09:35	33 1302 4083	044		2	0.00
7	29-Ene	12:11	33 1221 6052	044		3	0.00
8	29-Ene	16:22	33 1785 2307	044		2	0.00
9	02-Feb	09:06	322 134 8831	045		2	0.00
10	03-Feb	13:35	33 1022 5513	044		3	0.00
11	04-Feb	13:56	33 1474 2399	044		1	0.00
12	04-Feb	16:23	33 1785 2307	044		1	0.00
13	04-Feb	16:24	33 1785 2307	044		1	0.00
14	04-Feb	16:25	33 1785 2307	044		1	0.00

Boulevard Díaz Ordaz km 3.33L-1 Col. Unidad San Pedro
CP 66215 San Pedro Garza García, NL, México

Fecha de Expedición:27 de Febrero del 2016
Número de Cliente:13864427

axtel

Resumen LD Internacional,800 y Otros

Línea	Descripción	Tipo	Tiempo Min.	Programa Comercial	Total Consumo
(33) 1377 8893	Línea AXTEL	Europa	8	Opción Empresarial AXTEL	$ 54.38
(800) 088 7882	Servicio 800	800	3	Opción Empresarial AXTEL	0.00
	Subtotal		11		$ 54.38
				TOTAL	$ 54.38

Detalle LD Internacional,800 y Otros

Línea: (33) 1377 8893

Programa Comercial Opción Empresarial AXTEL **Total Consumo: $ 54.38**

Larga Distancia Automática Internacional

#	Fecha	Hora	Destino	No. Marcado	SA*	Tipo de Llamada	Tiempo Min	Min a cobrar	Tarifa a Aplicar	Total Llamada
1	09-Feb	08:36	España, Spain	349 3317 1693		Europa	8	8	$6.80	$ 54.38
						Subtotal	8	8		$ 54.38

Detalle Servicio 800 AXTEL

Línea: (800) 088 7882

Programa Comercial Opción Empresarial AXTEL **Total Consumo: $ 0.00**

Servicio 800 AXTEL

#	Fecha	Hora	Destino	No. Marcado	SA*	Tipo de Llamada	Tarifa a Aplicar	Tiempo Min	Total Llamada
1	15-Feb	11:27	Guadalajara, Jal	33 3336 8689		Local	$0.00	1	$ 0.00
2	19-Feb	15:00	Guadalajara, Jal	33 1600 3854		Local	0.00	1	0.00
3	23-Feb	20:18	Guadalajara, Jal	33 1039 5011		Local	0.00	1	0.00
						Subtotal		3	$ 0.00

Detalle Ofertas Integrales

Cargos Mensuales

#	Descripción	Días/Meses de Servicio	Tarifa	Descuento	Total
1	Renta Bloque 200 Eventos Telefonia Fija (II)	Feb.	$241.02	$0.00	$241.02
2	Renta Bloque 500 Minutos de Telefonia a Celular (V)	Feb.	787.44	0.00	787.44
3	Renta Bloque 2000 Llamadas Telefonia Fija (II)	Feb.	2,266.00	0.00	2,266.00
4	Renta Bloque 200 Llamadas Telefonia Fija (II)	Feb.	267.39	0.00	267.39
5	Renta 10 Líneas Negocios Grupo Smart	Feb.	0.00	0.00	0.00
6	Renta Bloque 2000 Llamadas Telefonia Fija (II)	Feb.	2,266.00	0.00	2,266.00
			Subtotal	**$0.00**	**$5,827.85**
			TOTAL	**$0.00**	**$5,827.85**

Póliza de Egresos

FECHA 16/MARZO/2016

FOLIZA No.

CUENTA	SUB. CTA.	NOMBRE	PARCIAL	DEBE	HABER
200		Acreedores Diversos		$ 225 327.52	
	102/009	BKT			
100		Bancos			$ 225327.52
	102/002	Cuenta Maestra (MT)			

SUMAS IGUALES

CONCEPTO

Pago Complementario Factura A 159 por Servicio Prestado Durante el Mes de Diciembre 2015

CONTROL	HECHO POR	REVISADO	AUTORIZADO	AUXILIARES	DIARIO
					E-041

PE-1005 pcform

7 501281 971025

BBVA Bancomer

16/03/2016 11:32:11 AM

COMPROBANTE

Mis operaciones frecuentes - Traspasos Bancomer

INSTITUTO DE MOVILIDAD Y TRASPORTE DEL ESTADO DE J

16/03/2016

Resultado de transferencia

Cuenta de retiro:	0195167078
Cuenta de depósito:	0164281519
Nombre del tercero:	BKT BICIPUBLICA SA D E CV
Fecha de operación:	16/03/2016
Nombre corto:	BICIPUBLIC
Importe:	$225,327.52
Folio de Internet:	0039178086

El envío de los fondos en la cuenta del beneficiario quedará efectuado en el transcurso del día. Le recomendamos verificar su aplicación en la opción de Saldos y movimientos de su cuenta de retiro.

La comisión por operación será aplicada el fin de mes y dependerá de la tarifa contratada para su servicio de Banca en Línea.

BBVA BANCOMER, S.A., INSTITUCION DE BANCA MULTIPLE, GRUPO FINANCIERO BBVA BANCOMER.

Cerrar

Imprimir

BKT BICIPUBLICA S.A. DE C.V.

Régimen Fiscal:
Personas Morales: Regimen General de Ley

Dirección:
AV. FEDERALISMO #403
CENTRO GUADALAJARA
JALISCO 44100

R.F.C.: BBI081205499
Teléfono: (33)3613-1230
Correo:

Lugar de Expedición:
Guadalajara, Jal

Tipo de Comprobante: ingreso
Número de factura:
A 159
Fecha y hora de expedicion:
01/mar./2016 13:22:25

Número de Certificado:
00001000000203340828
No. Certificado SAT:
00001000000203352843
Fecha de Certificación:
01/mar./2016 13:25:52
UUID:
7C11E6CB-7699-4D43-89D4-FE5944D083FC
Forma de Pago:
PAGO EN UNA SOLA EXHIBICION
Método de Pago:
NO IDENTIFICADO
Número de Cuenta de Pago:
0000
Folio Fiscal Original:

Este documento es una representación impresa de un CFDI.

Cliente: INSTITUTO DE MOVILIDAD Y TRANSPORTE DEL ESTADO DE JALISCO
Dirección: RAMÓN CORONA #180 P - LANTA ALTA
ZAPOPAN CENTRO ZAPOPAN
JALISCO C.P. 45100
R.F.C.: IMT130929RT2

Cantidad	Unidad de Medida	Descripción	Precio Unitario	Importe
1	1	SERVICIO PRESTADO DURANTE EL MES DE DICIEMBRE DEL CONTRATO 130/14	1,404,882.55	1,404,882.55

Importe con letra:
UN MILLON SEISCIENTOS VEINTINUEVE MIL SEISCIENTOS SESENTA Y TRES PESOS 76/100 M.N.

Subtotal	**1,404,882.55**
IVA: 16 %	**224,781.21**
Total	**1,629,663.76**

Cadena Original del Timbre:
||1.0|7C11E6CB-7699-4D43-89D4-FE5944D083FC|2016-03-01T13:25:52|Jx52uU95xrBUbxAyzc68pW4w3W1kXhJBiJC4o43CsEbAJ3SjJ5kD5aRJCKfvLNRni3vNFNfOU0J+itNPo6HyBIlblSdJcQSbCTJbhufs/preoO4JpaoPouFQW0vTRLrqPZGlbtzjneWOC30WG53ci+utHOiGzipOTzfgmSQ7/yA=|00001000000203352843||

Sello Digital del Emisor:
Jx52uU95xrBUbxAyzc68pW4w3W1kXhJBiJC4o43CsEbAJ3SjJ5kD5aRJCKfvLNRni3vNFNfOU0J+itNPo6HyBIlblSdJcQSbCTJbhufs/preoO4JpaoPouFQW0vTRLrqPZGlbtzjneWOC30WG53ci+utHOiGzipOTzfgmSQ7/yA=

Sello Digital del SAT:
X5VBvB5YuwGg7yVEmTW8+NPI/IfWZRBICDU8nSyHYLSs9i6GihMTzuk/kBHNoQv/UJfT+fAUX+3flwjVSxSNuDp801kwE2MudisSEedPDEjNj+uheFyC8HbttozpZCxghkYOzVeE8cZ0t3rFBCWWolKBUeoMhSAmiUGH9lSa2jg=

Póliza de Egresos

FECHA 16 | MARZO | 2016

POLIZA No.

CUENTA	SUB. CTA.	NOMBRE	PARCIAL	DEBE	HABER
500		Gastos y Servicios Generales		$ 814.32	
	200/003	Refacciones y Accesorios para Equipo de Computo			
100		Bancos			$ 814.32
	102/001	Cuenta Maestra / IMSS			

SUMAS IGUALES

CONCEPTO

Pago Factura Pat 11809 por la compra de Accesorios para Equipo Computo

CONTROL	HECHO POR	REVISADO	AUTORIZADO	AUXILIARES	DIARIO
					E-042

PE-1005 pcform®

7 501281 971025

BBVA Bancomer

16/03/2016 11:04:26 AM

COMPROBANTE

Traspasos a terceros - Realizar una operación - MN - Cuenta con / sin chequera

INSTITUTO DE MOVILIDAD Y TRASPORTE DEL ESTADO DE J

16/03/2016

Resultado del traspaso

Cuenta de retiro:	0195167078
Cuenta de depósito:	0197191596
Nombre del tercero:	API GLOBAL SA DE CV
Importe:	$814.32
Fecha de operación:	16/03/2016
Folio de Internet:	0039178009

La comisión por operación será aplicada el fin de mes y dependerá de la tarifa contratada para su servicio de Banca en Línea.

El envío de los fondos en la cuenta del beneficiario quedará efectuado en el transcurso del día. Le recomendamos verificar su aplicación en la opción de Saldos y movimientos de su cuenta de retiro.

BBVA BANCOMER, S.A., INSTITUCION DE BANCA MULTIPLE, GRUPO FINANCIERO BBVA BANCOMER.

Cerrar

Imprimir

API GLOBAL SA de CV
RFC: AGL1202017S4
AV. SIERRA DE MAZAMITLA No. 5414-2
Col. LAS AGUILAS
ZAPOPAN, JALISCO CP: 45080

EXPEDIDO EN
Av. Patria No. 555-Local F1
Col.Jardines Universidad
C.P. 45110
Zapopan,Jalisco
Tel.

CLIENTE
INSTITUTO DE MOVILIDAD Y TRANSPORTE DEL ESTADO DE JALISCO
RAMON CORONA No. 180-P.ALTA
Col. ZAPOPAN CENTRO C.P. 45100
Loc. ZAPOPAN
ZAPOPAN, JAL
Tel. 13778888
RFC:IMT130929RT2

FACTURA **PAT11809**
FECHA: 2016-03-19T11:06:21

Vendió: KARLA

CANTIDAD	CODIGO	DESCRIPCION	PRECIO	IMPORTE
1.000 **Unidad:**Pieza	766623318976	CABLE PATCH CAT5 2MTS 318976 MANHATTAN SERIE:SN	37.00	37.00
1.000 **Unidad:**Pieza	845973021153	SWITCH 8PTOS TP-LINK 100_1000 TL-SG108 SERIE:2158619004447	665.00	665.00

IMPORTE CON LETRA
(OCHOCIENTOS CATORCE PESOS 32/100 M.N.)

SUBTOTAL:	**702.00**
IVA (16%):	**112.32**
TOTAL:	**814.32**

Observaciones: TODO CAMBIO O DEVOLUCIÓN CAUSARÁ 20% DE CARGO EN EL COSTO DEL PRODUCTO

PAGO DE CONTADO EN UNA SOLA EXHIBICION

Lugar de Expedición	Método de Pago	Número de Cuenta	Régimen Fiscal
Zapopan Jalisco México	TRANSFERENCIA ELECTRÓNICA	NO IDENTIFICADO	Régimen General de Ley Personas Morales

Información del Timbre Fiscal:

Folio Fiscal: 90773cfb-f763-4d48-9e89-2a8f762c20f0
Certificado SAT: 00001000000203430011
Fecha Timbrado: 2016-03-19T11:06:48

Certificado Emisor: 00001000000201815498
Sello Digital Emisor:
U+eRc94Th3MNXg73BAt4+3AnRVFF++JOEER6naC+wJX2HodQYxCw74I5wpsdnlQJko0svx43NqsLBP73vZcoSk7mRqCDzYXuKLLAU0k7/9xOoZbGXwMme0o87X
90j45yOwTGSUZcNdpXSRJ+mSnhX2AzQezjqgTMfp6baV2pP9w=

Sello Digital SAT:
qSM2HiLrY+hCtWVfNimhEAMbR5J6dsPQuMWFf/mm9zIheYDxizebO/XLVP2UO9qVltYuBbg6BgKROUnbFaXzDJT5nbPxoBZemnaxMndIlifTTR/BFusjxalvX0/k8bZJ
MIVj1f90XzK6selLJFdiBqumeQGF4IdoePvhIdCXsN8=

Cadena Original del Timbre:
||1.0|90773cfb-f763-4d48-9e89-2a8f762c20f0|2016-03-19T11:06:48|U+eRc94Th3MNXg73BAt4+3AnRVFF++JOEER6naC+wJX2HodQYxCw74I5wpsdnlQJko0svx43NqsLBP73vZcoSk7mRqCDzYXuKLL
AU0k7/9xOoZbGXwMme0o87X90j45yOwTGSUZcNdpXSRJ+mSnhX2AzQezjqgTMfp6baV2pP9w=|00001000000203430011||

ESTE DOCUMENTO ES UNA REPRESENTACION IMPRESA DE UN CFDI
www.digitalife.com.mx

SOLICITUD DE COTIZACION
4 - PATRIA

API GLOBAL, S.A. DE C.V.
AV. PATRIA # 555 LOCAL F1 JARD. DE LA PATRIA
ZAPOPAN JAL
Teléfono: 3610-0299
R.F.C. : AGL -120201-7S4

Nº de Cotización: CT00007231

CT00007231

Martes 15 de Marzo de 2016

Cliente: **NESPI2311@HOTMAIL.COM** *
Contacto:
Dirección:
R.F.C.: Teléfono: Fax:
Observac.:
Cotizado por: KARLA

Artículo	Descripción	Cantidad	PcioUnit.	Desc%	Importe ($)
845973021153	SWITCH 8PTOS TP-LINK 100/1000 TL-SG108	1	665.00		665.00
766623318976	CABLE PATCH CAT5 2MTS 318976 MANHATTAN	1	37.00		37.00

(OCHOCIENTOS CATORCE PESOS 32/100 M.N.) Total Artículos: **2**

SUBTOTAL:	**702.00**
16% I.V.A.:	**112.32**
TOTAL ($):	**814.32**

Fecha: 15/03/2016 16:10:09 Página N°: 1

NOTA:

Api Global SA CV

cta. 0197191596

erwin.astorga@digitalife.com.mx.

Póliza de Egresos

FECHA 17 | MARZO | 2016

POLIZA No.

CUENTA	SUB. CTA.	NOMBRE	PARCIAL	DEBE	HABER
200		CONTRIBUCIONES POR PAGAR		$ 134789.45	
	104/05	I. IMPUESTO S/ AGUINALDO POR PAGAR			
100		BANCOS			$ 134789.45
	102/002	CUENTA MAESTRA / INMT	40197.38		
	102/002	CUENTA MAESTRA / INMT	94592.07		

SUMAS IGUALES

CONCEPTO

DEVOLUCION ISR AGUINALDO

CONTROL	HECHO POR	REVISADO	AUTORIZADO	AUXILIARES	DIARIO
					E-043

PE-1005 pcform®

7 501281 971025

BBVA Bancomer

16/03/2016 12:09:02 PM

COMPROBANTE

Servicios de Nómina - Consultas y Cambios - Autorizar

INSTITUTO DE MOVILIDAD Y TRASPORTE DEL ESTADO DE J

16/03/2016

El pago fue autorizado exitosamente. Le recordamos tener saldo suficiente en la fecha de operación.

Datos generales del Pago

	Contrato	Cuenta	Nombre
Número de contrato:	4203192997	0195167078	INSTITUTO DE MOVILIDAD Y TRASPORTE DEL E

Tipo de servicio:	Nómina Bancomer
Nombre del pago:	2016 ISR ADELANTO DE AGUINALDO
Tipo de pago:	Nómina
Motivo de pago:	2016 ISR ADELANTO DE AGUINALDO
Número de operaciones:	26
Importe total:	$ 94592.07
Fecha de operación:	16/03/2016
Número de Folio:	431490
Estatus	AUTORIZADO

Detalle de Operaciones

	Cuenta	Importe	Nombre	Estatus	Descripción
1	2717329865	$ 9443.63	LUIS NAZARIO RAMIREZ ORTEGA	AU	AUTORIZADO OK
2	2981521500	$ 6628.17	JULIA CAMARENA DIAZ	AU	AUTORIZADO OK
3	2737491123	$ 1659.19	JULIA JUAREZ DOMINGUEZ	AU	AUTORIZADO OK
4	1489896287	$ 1470.70	SONIA HERNANDEZ MARTINEZ	AU	AUTORIZADO OK
5	1210059110	$ 1478.50	HUMBERTO VAZQUEZ MARTINEZ	AU	AUTORIZADO OK
6	1292709767	$ 1216.84	GUILLERMINA MENDOZA VICENTE	AU	AUTORIZADO OK
7	1284039963	$ 4783.50	RAMIRO LOPEZ SALES	AU	AUTORIZADO OK
8	2636354211	$ 4756.85	EMILIO DIAZ CAU#AGO	AU	AUTORIZADO OK
9	1273091996	$ 2233.98	ANDROMEDA LUCIA MORFIN ALVAREZ	AU	AUTORIZADO OK
10	2981521519	$ 2177.06	VICTOR MANUEL IÑIGUEZ DELGADO	AU	AUTORIZADO OK
11	1279382763	$ 1478.50	CARMEN RUVALCABA GARCIA	AU	AUTORIZADO OK
12	2973925625	$ 9418.80	FELIPE REYES LARA	AU	AUTORIZADO OK
13	1278023069	$ 9418.80	DAVID VILLA FLORES	AU	AUTORIZADO OK
14	1250589160	$ 2330.26	ANIBAL RUBEN SANDOVAL CURIEL	AU	AUTORIZADO OK
15	1250588830	$ 2214.91	RAQUEL TOSCANO ESCOBEDO	AU	AUTORIZADO OK
16	1173591948	$ 1916.33	NORMA ANGELICA LOPEZ REA	AU	AUTORIZADO OK
17	1141370588	$ 1895.90	NORMA ALICIA RUVALCABA SALAZAR	AU	AUTORIZADO OK
18	2748326142	$ 9418.80	JOSE LUIS SANTANA VERDUZCO	AU	AUTORIZADO OK
19	2904816471	$ 2191.45	CHRISTIAN JUAN ARMAN FLORES LANDEROS	AU	AUTORIZADO OK
20	2851344102	$ 2187.03	ABRIL FABIOLA CASAS CERVANTES	AU	AUTORIZADO OK

BBVA Bancomer

16/03/2016 12:17:37 PM

COMPROBANTE

Servicios de Nómina - Consultas y Cambios - Cambiar datos - Autorizar

INSTITUTO DE MOVILIDAD Y TRASPORTE DEL ESTADO DE J

16/03/2016

El pago fue autorizado exitosamente. Le recordamos tener saldo suficiente en la fecha de operación.

Datos generales del Pago

	Contrato	Cuenta	Nombre
Número de contrato:	4203192997	0195167078	INSTITUTO DE MOVILIDAD Y TRASPORTE DEL E

Tipo de servicio:	Nómina Interbancaria
Nombre del pago:	2016 ISR ADELANTO DE AGUINALDO
Motivo de pago:	2016 ISR ADELANTO DE AGUINALDO
Referencia de pago:	1703167
Número de operaciones:	14
Importe total:	$ 40197.38
Fecha de operación:	17/03/2016
Número de Folio:	436750
Estatus	AUTORIZADO

Detalle de Operaciones

	Banco	Tipo	Cuenta Abono	Importe	Nombre	Estatus	Descripción
1	BANORTE	CLABE	072320002055369334	1455.09	FERNANDO JOSE MIGUEL MACIEL GA	AU	AUTORIZADO OK
2	BANAMEX	CLABE	002320901766394141	2345.20	JAVIER ESTEBAN NAVARRO RODRIGU	AU	AUTORIZADO OK
3	BANAMEX	CLABE	002320700289767456	1864.31	KARL DIETER HOLTSCHMIT BALDERR	AU	AUTORIZADO OK
4	BANAMEX	CLABE	002320902064584283	1643.59	JULIO CESAR RAYA TELLEZ	AU	AUTORIZADO OK
5	BANORTE	CLABE	072320002407977808	9456.05	ENRIQUE DE LA CRUZ CASTILLO	AU	AUTORIZADO OK
6	BANAMEX	CLABE	002320901644016680	1659.17	ALEJANDRA VELAZQUEZ JIMENEZ DE	AU	AUTORIZADO OK
7	BANORTE	CLABE	072320006485649992	4756.85	HUGO CAMACHO TORRES	AU	AUTORIZADO OK
8	BANAMEX	CLABE	002320901669554745	2372.21	FRANCISCO PULIDO MONTELONGO	AU	AUTORIZADO OK
9	HSBC	CLABE	021320063777235008	2186.79	MALINTZIN NEGRETE PIMIENTA	AU	AUTORIZADO OK
10	BANAMEX	CLABE	002320901689417053	2139.29	EMELY MALACON HILL	AU	AUTORIZADO OK
11	BANAMEX	CLABE	002320902589194077	2186.79	OREL VILCHIS MARTINEZ	AU	AUTORIZADO OK
12	HSBC	CLABE	021320064233735096	2052.32	NORMA ESPITIA GARCIA	AU	AUTORIZADO OK
13	BANAMEX	CLABE	002320700005835009	2139.34	JESSICA LAU VELAZQUEZ	AU	AUTORIZADO OK
14	BANAMEX	CLABE	002320700958773289	3940.38	EVA ANGELINA GODINEZ MACIAS	AU	AUTORIZADO OK

Cerrar

Imprimir

Póliza de Egresos

FECHA 17 | MARZO | 2013 POLIZA No.

CUENTA	SUB. CTA.	NOMBRE	PARCIAL	DEBE	HABER
500		Gastos Por Servicios Generales		$ 37416.35	
	100/005	IMSS			
100		Bancos			$ 37416.35
	102/002	Cuenta Maestra (IMSS)			

SUMAS IGUALES

CONCEPTO

Pago de la cuotas correspondientes IMSS (SUA) correspondiente a Febrero 2016

CONTROL	HECHO POR	REVISADO	AUTORIZADO	AUXILIARES	DIARIO
					E-044

PE-1005 pcform®

7 501281 971025

BBVA Bancomer

IMSS-INFONAVIT

COMPROBANTE DEL PAGO DE CUOTAS, APORTACIONES Y AMORTIZACIONES DE CREDITOS

FECHA DE EMISION: 17/03/2016 09:50

FECHA DE PAGO: 17/03/2016

NOMBRE O RAZON SOCIAL	REGISTRO PATRONAL	RFC	FOLIO SUA
INSTITUTO DE MOVILIDAD Y TRANSPORTE DEL ESTADO DE	Z2937002389	IMT130929RT2	170891

DOMICILIO	PERIODO IMSS	VERSION SUA
RAMON CORONA 180 ZAPOPAN, JAL C.P. 45100	201602	W386
	PERIODO RCV/INFONAVIT	FOLIO DE RECAUDACION
	201601	077B095026

NO. DE TRABAJADORES	ER	SUCURSAL	CUENTA CON CHEQUERA
47	012	4205	0195167078

	PARA ABONO EN CUENTA DEL IMSS	
CUOTAS 4 SEGUROS IMSS	$37,416.35	
ACTUALIZACION	$0.00	
RECARGOS	$0.00	
TOTAL		$37,416.35

	PARA ABONO EN CUENTA DE LA AFORE	
CUOTAS SEGURO RETIRO. CESANTIA EN EDAD AVANZADA Y VEJEZ	$0.00	
ACTUALIZACION	$0.00	
RECARGOS	$0.00	
APORTACIONES VOLUNTARIAS	$0.00	
APORTACIONES COMPLEMENTARIAS	$0.00	
TOTAL		$0.00

	PARA ABONO EN CUENTA DEL INFONAVIT	
APORTACION DE VIV. PARA CTA. IND.	$0.00	
APOR. DE VIV. PARA AMORT. DE CREDITO	$0.00	
AMORTIZACION DE CREDITO	$0.00	
ACTUALIZACION	$0.00	
RECARGOS	$0.00	
MULTAS INFONAVIT	$0.00	
DONATIVO "FUNDACION DEL EMPRESARIADO DE MEXICO. A.C."	$0.00	
TOTAL		$0.00

	RESUMEN DE PAGO
PARA ABONO EN CUENTA DEL IMSS	$37,416.35
PARA ABONO EN CUENTA DE LA AFORE	$0.00
PARA ABONO EN CUENTA DEL INFONAVIT	$0.00
TOTAL A PAGAR	37416.35

BBVA BANCOMER, S.A. INSTITUCION DE BANCA MULTIPLE, GRUPO FINANCIERO BBVA BANCOMER. ENTIDAD RECEPTORA

PROCESADO ELECTRONICAMENTE

8DB80ozcKRJek9MA6iuk

ESTE DOCUMENTO JUNTO CON EL ESTADO DE CUENTA, SERVIRA DE COMPROBANTE ANTE EL I.M.S.S. E INFONAVIT

AV. PASEO DE LA REFORMA 510, COL. JUÁREZ, DEL. CUAUHTÉMOC, C.P. 06600, MÉXICO, D.F. R.F.C. BBA830831LJ2

LA REPRODUCCION NO AUTORIZADA DE ESTE COMPROBANTE CONSTITUYE UN DELITO EN LOS TERMINOS Y CONDICIONES FISCALES

BBVA Bancomer

Servicios en Línea

Cheque en Línea

Instrucciones:
Imprime tu comprobante de pago

Servicio exclusivo para usuarios de Bancomer.com contratado en sucursal

Para m´s información haz clic aquí

Para cualquier duda o aclaración, llama al Centro de Atención Telefónica al **1998-8077** o al **01-800-21-17-000**

Proceso de pago

Paso 1 de 4 Paso 2 de 4 Paso 3 de 4 **Paso 4 de 4**

Datos del cliente

Nombre	INSTITUTO DE MOVILIDAD Y TRASPORTE DEL ESTADO DE J
Cuenta de retiro	0195167078

Datos de pago realizado

Empresa	APORTACION SUA POR INTERNET
Referencia	Z2937002389201602
Concepto	1708914205094910
Importe	37416.35
Fecha de operación	17/03/2016

El pago se realizó exitosamente. Los datos de confirmación son los siguientes:

Folio Internet	43555003
Folio de Recaudación	077B095026

IMPORTANTE:
Es recomendable imprimir esta página para llevar un mejor control de pagos realizados y como referencia para posibles aclaraciones.

Salir Comprobante

SISTEMA ÚNICO DE AUTODETERMINACIÓN
RESUMEN DE LIQUIDACIÓN

Mes de Proceso: Febrero-2016 **Fecha:** 17/mar/2016

Bimestre de Proceso: 01-2016

Registro Patronal: Z29-37002-38-9 **R.F.C.:** IMT-130929-RT2

Nombre o Razón Social: INSTITUTO DE MOVILIDAD Y TRANSPORTE DEL EST **Folio SUA:** 170891 V 3.4.6

DESCRIPCIÓN		IMPORTE	
Para abono en cuenta del IMSS			
Cuota Fija		20,129.90	
Excedente 3 SMGDF		9,781.85	
Prestaciones en Dinero		0.00	
Gastos Médicos Pensionados		0.00	
Riesgos de Trabajo		7,504.60	
Invalidez y Vida		0.00	
Guarderías y Prestaciones Sociales		0.00	
SUB TOTAL		37,416.35	
Actualización		0.00	
Recargos		0.00	
	TOTAL		**37,416.35**
Para abono en cuenta individual			
Retiro		0.00	
Cesantía en Edad Avanzada y Vejez		0.00	
SUB TOTAL		0.00	
Actualización		0.00	
Recargos		0.00	
Aportaciones Voluntarias		0.00	
Aportaciones Complementarias		0.00	
	TOTAL		**0.00**
Para abono en cuenta del INFONAVIT			
Aportación Patronal sin crédito		0.00	
Aportación Patronal con crédito		0.00	
Amortización		0.00	
SUB TOTAL		0.00	
Actualización de Aportaciones y Amortizaciones		0.00	
Recargos de Aportaciones y Amortizaciones		0.00	
Donativo FUNDEMEX			
Total de Acreditados		**0**	
	TOTAL		
	TOTAL A PAGAR:		

INSTITUTO MEXICANO DEL SEGURO SOCIAL
SEGURIDAD Y SOLIDARIDAD SOCIAL

Propuesta de Cédula de Determinación de Cuotas de Seguros Especiales IMSS

Del 14 JALISCO
Subdel 38 Hidalgo

INSTITUTO DE MOVILIDAD Y TRANSPORTE DEL ESTA

Z29-37002-38-9 R.F.C. IMT130929RT2
RAMON CORONA 180 INT PA CENTRO
ZAPOPAN JAL
C.P. 45100 MPIO Z29 SEC. NOT. 00
941 ACTIVIDADES ADMON ESTATALES DE INST

000042

ESTIMADO PATRÓN: SE ENCUENTRA DISPONIBLE LA VERSIÓN SUA 3.4.7 EN:
www.imss.gob.mx/patrones/sua/actualizacion
SI TIENES DUDAS LLAMA AL 01800 623 2323

	PATRONAL	OBRERA	SUMA
TOTALES:	34,807.85	2,608.50	37,416.35
Cuota Fija:	20,129.90		20,129.90
Excedente 3 SMGDF:	7,173.35	2,608.50	9,781.85
Prest. en Dinero:	0.00	0.00	0.00
Gastos Méd. Pens.Art.25:	0.00	0.00	0.00
Riesgos de Trabajo:	7,504.60		7,504.60
Invalidez y Vida:	0.00	0.00	0.00
Guarderías y Prest.Soc.:	0.00		0.00

FECHA LÍMITE DE PAGO: 17/03/2016

PERIODO	No.DE PROPUESTA	PRIMA RIESGOS DE TRAB	CLASE RT	S.M.G.D.F.	Fecha Sal Min	COTIZANTES	DIAS COT.
02-2016		.79150		73.04	01-01-2016	47	1351

DETALLE DE TRABAJADORES

N° de Seguridad Social / MOVIMIENTOS					Apellidos y Nombre(s) del Asegurado / CUOTAS ENFERMEDADES Y MATERNIDAD								CURP				
ORIGEN	CLAVE	FECHA	DIAS	SALARIO DIARIO		CUOTA FIJA	EXCEDENTE 3 SMGDF PAT	EXCEDENTE 3 SMGDF OBR	PRESTACIONES EN DINERO PAT	PRESTACIONES EN DINERO OBR	GASTOS MEDICOS PENS. PAT	GASTOS MEDICOS PENS. OBR	RIESGOS DE TRABAJO	INVALIDEZ Y VIDA PAT	INVALIDEZ Y VIDA OBR	GUARDERIAS Y PREST. SOC.	S U M A
	04 98 76 5238		7		ARRIOLA CAZAREZ FRANCISCO JAVIER									AICF761125HBCRZR00			
4			29	920.58		432.10	223.77	81.37	0.00	0.00	0.00	0.00	211.31	0.00	0.00	0.00	948.55
	04 10 87 4744		7		BARBA MORENO JORGE LUIS									BAMJ870324HJCRRR06			
4			29	517.28		432.10	95.11	34.59	0.00	0.00	0.00	0.00	118.73	0.00	0.00	0.00	680.53
	75 00 82 3685		5		CAMACHO TORRES HUGO									CATH790712HJCMRG08			
4			29	920.58		432.10	223.77	81.37	0.00	0.00	0.00	0.00	211.31	0.00	0.00	0.00	948.55
	56 93 71 0332		5		CAMARENA DIAZ JULIA									CADJ710826MJCMZL00			
4			29	1157.00		432.10	299.18	108.79	0.00	0.00	0.00	0.00	265.57	0.00	0.00	0.00	1,105.64
	04 11 87 1571		5		CASAS CERVANTES ABRIL FABIOLA									CXCA870310MJCSRB07			
4			29	551.68		432.10	106.09	38.58	0.00	0.00	0.00	0.00	126.63	0.00	0.00	0.00	703.40
	04 05 90 2334		3		CEDILLO PERALES MARCOS									CEPM900425HJCDRR11			
4			29	494.52		432.10	87.85	31.95	0.00	0.00	0.00	0.00	113.51	0.00	0.00	0.00	665.41
	04 84 56 0354		9		CORDOVA ESPA#A MARIO									COEM560412HJCRSR04			
4			29	1752.50		432.10	489.15	177.87	0.00	0.00	0.00	0.00	402.26	0.00	0.00	0.00	1,501.38
	75 93 72 0697		9		DE LA CRUZ CASTILLO ENRIQUE									CUCE720927HJCRSN03			
4			29	1569.48		432.10	430.76	156.64	0.00	0.00	0.00	0.00	360.25	0.00	0.00	0.00	1,379.75
	04 13 75 0618		6		DIAZ CU#AGO EMILIO												
4			29	920.58		432.10	223.77	81.37	0.00	0.00	0.00	0.00	211.31	0.00	0.00	0.00	948.55
	75 96 72 0053		8		ESPITIA GARCIA NORMA									EIGN721123MJCSRR05			
4			29	517.28		432.10	95.11	34.59	0.00	0.00	0.00	0.00	118.73	0.00	0.00	0.00	680.53
	04 04 86 3206		3		FLORES LANDEROS CHRISTIAN JUAN ARMANDO									FOLC861221HJCLNH07			
4			29	552.87		432.10	106.47	38.72	0.00	0.00	0.00	0.00	126.90	0.00	0.00	0.00	704.19
	03 15 81 3918		2		GARCIA DURA#ONA LUCIA									GADL810701MNERRC09			
4			29	809.99		432.10	188.49	68.54	0.00	0.00	0.00	0.00	185.92	0.00	0.00	0.00	875.05
	04 89 72 3048		0		GODINEZ MACIAS EVA ANGELINA									GOME721001MJCDCV00			
4			29	809.99		432.10	188.49	68.54	0.00	0.00	0.00	0.00	185.92	0.00	0.00	0.00	875.05
	04 96 80 1219		7		HERNANDEZ MARTINEZ SONIA									HEMS800507MJCRRN07			
4			29	399.96		432.10	57.69	20.98	0.00	0.00	0.00	0.00	91.80	0.00	0.00	0.00	602.57
	04 07 82 1093		9		HOLTSCHMIT BALDERRAMA KARL DIETER									HOBK820812HJCLLR05			
4			29	494.52		432.10	87.85	31.95	0.00	0.00	0.00	0.00	113.51	0.00	0.00	0.00	665.41
	19 14 90 5052		8		HUACUJA ASCENCIO EMMANUEL									HUAE900421HJCCSM05			
4			29	552.87		432.10	106.47	38.72	0.00	0.00	0.00	0.00	126.90	0.00	0.00	0.00	704.19
	75 96 77 3590		5		I#IGUEZ DELGADO VICTOR MANUEL									IIDV770913HJCXLC06			
4			29	552.87		432.10	106.47	38.72	0.00	0.00	0.00	0.00	126.90	0.00	0.00	0.00	704.19
	04 93 73 0836		1		JUAREZ DOMINGUEZ JULIA									JUDJ730518MJCRML02			
4			29	447.35		432.10	72.81	26.47	0.00	0.00	0.00	0.00	102.68	0.00	0.00	0.00	634.06
	82 11 89 1044		5		LAU VELAZQUEZ JESSICA									LAVJ890831MJCXLS07			
4			29	548.70		432.10	105.14	38.23	0.00	0.00	0.00	0.00	125.95	0.00	0.00	0.00	701.42
	04 14 90 0189		5		LEJEUNE MELGOZA MIRIAME YUNUEN									LEMM900621MJCJLR07			
4			29	494.52		432.10	87.85	31.95	0.00	0.00	0.00	0.00	113.51	0.00	0.00	0.00	665.41
	04 01 83 5511		7		LOPEZ REA NORMA ANGELICA									LORN830922MJCPXR05			
4			29	494.52		432.10	87.85	31.95	0.00	0.00	0.00	0.00	113.51	0.00	0.00	0.00	665.41
	04 08 70 0058		6		LOPEZ SALES RAMIRO									LOSR700110HPLPLM00			
4			29	920.58		432.10	223.77	81.37	0.00	0.00	0.00	0.00	211.31	0.00	0.00	0.00	948.55
	04 00 55 0485		9		LOPEZ SEGURA GLORIA									LOSG551024MJCPGL02			
4			29	343.79		432.10	39.77	14.46	0.00	0.00	0.00	0.00	78.91	0.00	0.00	0.00	565.24
	04 91 70 9257		1		MACIEL GARCIA FERNANDO JOSE MIGUEL									MAGF701105HJCCRR18			
4			29	399.96		432.10	57.69	20.98	0.00	0.00	0.00	0.00	91.80	0.00	0.00	0.00	602.57
	04 01 84 5491		0		MALACON HILL EMELY									MAHE840107MJCLLM08			
4			29	548.70		432.10	105.14	38.23	0.00	0.00	0.00	0.00	125.95	0.00	0.00	0.00	701.42
	04 99 55 0599		9		MENDOZA VICENTE GUILLERMINA									MEVG550212MJCNCL02			
4			29	343.79		432.10	39.77	14.46	0.00	0.00	0.00	0.00	78.91	0.00	0.00	0.00	565.24
	04 10 87 1813		3		MEZA GUTIERREZ VICENTE									MEGV870403HJCZTC09			
4			29	548.70		432.10	105.14	38.23	0.00	0.00	0.00	0.00	125.95	0.00	0.00	0.00	701.42
	04 01 78 3296		7		MORFIN ALVAREZ ANDROMEDA LUCIA									MOAA781112MJCRLN02			

VERSION C05013 23:45:00

CLAVES DE MOVIMIENTOS: A - Alta, B - Baja, R - Reingreso, MS - Modificacion de Salario

EMI - 01

Nombre y firma de quien entrega: Nemy Pulido
Clave de quien entrega: Mtz

Domicilio de la entrega: Ramon Corona 180 PA
A las 13:00 hrs. del dia 16 de Marzo del 2016

Nombre y firma de quien recibe la propuesta: Sonia Hernández Mtz
Cargo o Representación: recepcion

INSTITUTO MEXICANO DEL SEGURO SOCIAL
SEGURIDAD Y SOLIDARIDAD SOCIAL

Propuesta de Cédula de Determinación de Cuotas de Seguros Especiales IMSS

Del *14 JALISCO*
Subdel *38 Hidalgo*

Z293700238

022016

DETALLE DE TRABAJADORES

Nº de Seguridad Social					Apellidos y Nombre(s) del Asegurado												CURP				
MOVIMIENTOS					CUOTAS ENFERMEDADES Y MATERNIDAD																
ORIGEN	CLAVE	FECHA	DIAS	SALARIO DIARIO	CUOTA FIJA	EXCEDENTE 3 SMGDF PAT	OBR	PRESTACIONES EN DINERO PAT	OBR	GASTOS MEDICOS PENS. PAT	OBR	RIESGOS DE TRABAJO	INVALIDEZ Y VIDA PAT	OBR	GUARDERIAS Y PREST. SOC.	S U M A					
4	04 90 73 2342 4		29	552.87	432.10	106.47	38.72	0.00	0.00	0.00	0.00	126.90	0.00	0.00	0.00	704.19	NAVARRO RODRIGUEZ JAVIER ESTEBAN	NARJ731128HJCVDV02			
4	05 14 88 2226 4		29	573.01	432.10	112.89	41.05	0.00	0.00	0.00	0.00	131.53	0.00	0.00	0.00	717.57	NEGRETE PIMIENTA MALINTZIN	NEPM880919MJCGML04			
4	74 92 77 0501 7		29	548.70	432.10	105.14	38.23	0.00	0.00	0.00	0.00	125.95	0.00	0.00	0.00	701.42	PULIDO MONTELONGO FRANCISCO	PUMF770216HJCLNR01			
4	04 91 72 9013 4		29	583.54	432.10	116.25	42.27	0.00	0.00	0.00	0.00	133.94	0.00	0.00	0.00	724.56	RAMIREZ ORTEGA LUIS NAZARIO	RAOL720109HJCMRS05			
4	04 14 91 0245 3		29	1569.48	432.10	430.76	156.64	0.00	0.00	0.00	0.00	360.25	0.00	0.00	0.00	1,379.75	RAMOS MEDINA MITZI VALERIA	RAMM910209MJCMDT09			
4	04 13 89 5029 2		29	494.52	432.10	87.85	31.95	0.00	0.00	0.00	0.00	113.51	0.00	0.00	0.00	665.41	RAMOS QUEZADA OSCAR JAVIER	RAQO890407HJCMZS01			
4	54 00 84 5453 7		29	343.79	432.10	39.77	14.46	0.00	0.00	0.00	0.00	78.91	0.00	0.00	0.00	565.24	RAYA TELLEZ JULIO CESAR	RATJ840730HDFYLL01			
4	04 09 72 0739 5		29	447.35	432.10	72.81	26.47	0.00	0.00	0.00	0.00	102.68	0.00	0.00	0.00	634.06	REYES LARA FELIPE	RELF721006HTSYRL07			
4	54 84 65 5435 7		29	1569.48	432.10	430.76	156.64	0.00	0.00	0.00	0.00	360.25	0.00	0.00	0.00	1,379	RUVALCABA GARCIA CARMEN	RUGC650716MJCVRR06			
4	56 89 71 5625 5		29	399.96	432.10	57.69	20.98	0.00	0.00	0.00	0.00	91.80	0.00	0.00	0.00	602.57	RUVALCABA SALAZAR NORMA ALICIA	RUSN711115MJCVLR02			
4	56 97 78 3685 9		29	494.52	432.10	87.85	31.95	0.00	0.00	0.00	0.00	113.51	0.00	0.00	0.00	665.41	SANDOVAL CURIEL ANIBAL RUBEN	SACA780219HJCNRN04			
4	52 00 79 0410 6		29	573.01	432.10	112.89	41.05	0.00	0.00	0.00	0.00	131.53	0.00	0.00	0.00	717.57	SANTANA VERDUZCO JOSE LUIS	SAVL791209HQTNRS02			
4	04 98 75 6216 4		29	1569.48	432.10	430.76	156.64	0.00	0.00	0.00	0.00	360.25	0.00	0.00	0.00	1,379.75	TOSCANO ESCOBEDO RAQUEL	TOER750715MJCSSQ03			
4	04 03 81 0807 4		29	548.70	432.10	105.14	38.23	0.00	0.00	0.00	0.00	125.95	0.00	0.00	0.00	701.42	VARGAS AMADO MARIA ELENA	VAAE810305MJCRML09			
4			17	552.87	253.30	62.41	22.70	0.00	0.00	0.00	0.00	74.39	0.00	0.00	0.00	412.80					
0	B	17-02-2016	0																		
	54 80 63 3420 4																VAZQUEZ MARTINEZ HUMBERTO	VAMH630325HJCZRM07			
4	54 99 80 1299 8		29	399.96	432.10	57.69	20.98	0.00	0.00	0.00	0.00	91.80	0.00	0.00	0.00	602.57	VELAZQUEZ JIMENEZ DE SANDI ALEJANDRA	VEJA800806MJCLML01			
4	52 10 87 0352 2		29	447.35	432.10	72.81	26.47	0.00	0.00	0.00	0.00	102.68	0.00	0.00	0.00	634.06	VERDUZCO TORRES JOSE RAFAEL	VETR871121HCMRRF02			
4	16 10 90 7647 7		29	551.68	432.10	106.09	38.58	0.00	0.00	0.00	0.00	126.63	0.00	0.00	0.00	703.40	VILCHIS MARTINEZ OREL	VIMO900424HMCLRR02			
4	04 89 67 3939 0		29	548.70	432.10	105.14	38.23	0.00	0.00	0.00	0.00	125.95	0.00	0.00	0.00	701.42	VILLA FLORES DAVID	VIFD671117HJCLLV06			
4			29	1569.48	432.10	430.76	156.64	0.00	0.00	0.00	0.00	360.25	0.00	0.00	0.00	1,379.75					

Cuotas IMSS Cuotas IMSS

Póliza de Egresos

FECHA 18/marzo/2016 | POLIZA No.

CUENTA	SUB. CTA.	NOMBRE	PARCIAL	DEBE	HABER
200		Sueldos y Prestaciones		$ 164 498.40	
	104/001	Sueldos por Pagar			
100		Bancos			$ 164498.40
	102/002	Cuenta Maestra/ IMTI			

SUMAS IGUALES

CONCEPTO

Pago Nomina 06 Bancomer correspondiente a la 2da Quincena Marzo 2016.

CONTROL	HECHO POR	REVISADO	AUTORIZADO	AUXILIARES	DIARIO
					E-045

PE-1005 pcform

7 501281 971025

BBVA Bancomer

18/03/2016 2:52:52 PM

COMPROBANTE

Servicios de Nómina - Consultas y Cambios - Cambiar datos - Autorizar

INSTITUTO DE MOVILIDAD Y TRASPORTE DEL ESTADO DE J

18/03/2016

El pago fue autorizado exitosamente. Le recordamos tener saldo suficiente en la fecha de operación.

Datos generales del Pago

	Contrato	Cuenta	Nombre
Número de contrato:	4203192997	0195167078	INSTITUTO DE MOVILIDAD Y TRASPORTE DEL E

Tipo de servicio:	Nómina Bancomer
Nombre del pago:	2016 Q06
Tipo de pago:	Nómina
Motivo de pago:	2016 Q06
Número de operaciones:	27
Importe total:	$ 164498.40
Fecha de operación:	18/03/2016
Número de Folio:	531360
Estatus	AUTORIZADO

Detalle de Operaciones

	Cuenta	Importe	Nombre	Estatus	Descripción
1	2717329865	$ 7783.80	LUIS NAZARIO RAMIREZ ORTEGA	AU	AUTORIZADO OK
2	2981521500	$ 10772.00	JULIA CAMARENA DIAZ	AU	AUTORIZADO OK
3	2737491123	$ 2345.20	JULIA JUAREZ DOMINGUEZ	AU	AUTORIZADO OK
4	1489896287	$ 4349.00	SONIA HERNANDEZ MARTINEZ	AU	AUTORIZADO OK
5	1210059110	$ 3017.20	HUMBERTO VAZQUEZ MARTINEZ	AU	AUTORIZADO OK
6	1292709767	$ 2487.80	GUILLERMINA MENDOZA VICENTE	AU	AUTORIZADO OK
7	1284039963	$ 8987.60	RAMIRO LOPEZ SALES	AU	AUTORIZADO OK
8	2636354211	$ 8914.40	EMILIO DIAZ CAU#AGO	AU	AUTORIZADO OK
9	1273091996	$ 2497.60	ANDROMEDA LUCIA MORFIN ALVAREZ	AU	AUTORIZADO OK
10	2981521519	$ 4564.20	VICTOR MANUEL IÑIGUEZ DELGADO	AU	AUTORIZADO OK
11	1279382763	$ 3829.60	CARMEN RUVALCABA GARCIA	AU	AUTORIZADO OK
12	2973925625	$ 14078.60	FELIPE REYES LARA	AU	AUTORIZADO OK
13	1278023069	$ 11092.60	DAVID VILLA FLORES	AU	AUTORIZADO OK
14	1250589160	$ 3057.20	ANIBAL RUBEN SANDOVAL CURIEL	AU	AUTORIZADO OK
15	1250588830	$ 5761.80	RAQUEL TOSCANO ESCOBEDO	AU	AUTORIZADO OK
16	1173591948	$ 3372.40	NORMA ANGELICA LOPEZ REA	AU	AUTORIZADO OK
17	1141370588	$ 3245.20	NORMA ALICIA RUVALCABA SALAZAR	AU	AUTORIZADO OK
18	2748326142	$ 14078.60	JOSE LUIS SANTANA VERDUZCO	AU	AUTORIZADO OK
19	2904816471	$ 5407.40	CHRISTIAN JUAN ARMAN FLORES LANDEROS	AU	AUTORIZADO OK
20	2851344102	$ 5680.40	ABRIL FABIOLA CASAS CERVANTES	AU	AUTORIZADO OK

21	1277926596	$ 2992.40	GLORIA LOPEZ SEGURA	AU	AUTORIZADO OK
22	2962435403	$ 5652.60	VICENTE MEZA GUTIERREZ	AU	AUTORIZADO OK
23	1410469017	$ 5368.00	JORGE LUIS BARBA MORENO	AU	AUTORIZADO OK
24	2873926729	$ 7722.40	FRANCISCO JAVIER ARRIOLA CAZAREZ	AU	AUTORIZADO OK
25	2886826490	$ 5680.80	JOSE RAFAEL VERDUZCO TORRES	AU	AUTORIZADO OK
26	1493853241	$ 2702.40	OSCAR JAVIER RAMOS QUEZADA	AU	AUTORIZADO OK
27	2915792851	$ 9057.20	LUCIA GARCIA DURAÑONA	AU	AUTORIZADO OK

Cerrar

Imprimir

Comprobante Fiscal Digital por Internet

Instituto de Movilidad y Transporte del Estado de Jalisco

RFC: IMT130929RT2 Reg Pat: Z2937002389
Reg Fiscal: Persona Moral No Contribuyente
Lugar de expedición: Zapopan Jalisco

Fecha: 07/Abr/2016
Hora: 10:45:46

1002001001 - Ramirez Ortega Luis Nazario

RFC:	RAOL720109GQ7
CURP:	RAOL720109HJCMRS05
Fecha Ini Relación Lab:	01/Jun/2014
Jornada:	Matutino
NSS:	04917290134
Tipo salario:	Fijo

Periodo 6 Quincenal **16/Mar/2016 - 31/Mar/2016**

Días de Pago:	15
Fecha Pago:	31/Mar/2016
Puesto:	Director de Area
Depto:	Dirección de Administracion y Finanzas
SDI: $	1331.17

Percepciones

Agrup SAT	No.	Concepto	Gravado	Exento	Total
001	001	Sueldo	19,104.00	0.00	19,104.00
022	029	Prima Quinquenal	0.00	73.04	73.04
029	032	Despensa	904.00	0.00	904.00
017	039	Subsidio al Empleo (sp)	0.00	0.00	0.00
036	132	Ayuda para Transporte	649.50	0.00	649.50
040	134	INGRESOS PROPIOS	0.00	0.00	0.00
Suma de Percepciones $			20,657.50	73.04	**20,730.54**

Deducciones

Agrup SAT	No.	Concepto	Total
002	049	I.S.R. (sp)	4,381.90
004	057	P C P (Ipejal)	6,368.00
004	099	Ajuste al neto	-0.12
004	175	Aportacion al Fondo (I	2,196.96

Subtotal $	**20,730.54**
Descuentos $	**8,564.84**
Retenciones $	**4,381.90**
Total $	**7,783.80**
Neto del recibo $	**7,783.80**

Importe con letra
siete mil setecientos ochenta y tres pesos 80/100 M.N.

Se puso a mi disposición el archivo XML correspondiente y recibí de la empresa arriba mencionada la cantidad neta a que este documento se refiere estando conforme con las percepciones y deducciones que en él aparecen especificados.

Firma del empleado

Método de pago: Efectivo

Este documento es una representación impresa de un CFDI

Pago en una sola exhibicion

Emitido desde: ***CONTPAQi® NÓMINAS***

Serie del Certificado del emisor:	00001000000301470610
Folio Fiscal UUID:	27A8E73E-F48B-4A7F-BA7B-1BD8752D85DE
No. de serie del Certificado del SAT:	00001000000202864883
Fecha y hora de certificación:	2016-04-07T10:45:55

Sello digital del CFDI

aGMZLOHSeoZP8N8PCufR7ezoQlp21JG2KL4/8FSzHShCnxK+EfqgxJwF81rLLUdydVxdCEoH28TAZnJYyb40p7D3LgoCQBFBqTrWqK05LZSZ4ZQSTbdJ3XPN7DG9jXFQ66M/bucAm0tU0Sep0Q3Dvku9N58f1f64Au8XydFJ0XQ=

Sello del SAT

IlUT3aV/cmmNeG8nGk16Y8D1TuiPJ7J/2If/dJTB0t/94ex8JeUIMq4DXLJzUCETge1325ggW44cnwWI4Uh6c2Ila6sYyU9Nzwt8IO2cu1/A6YaL0IIvGaJU6aXouddUc8WanLJ6ZA9B8yJ+/1QBwQmk+1XXbi3hcAR8XwuerYk=

Cadena original del complemento del certificación digital del SAT

||1.0|27A8E73E-F48B-4A7F-BA7B-1BD8752D85DE|2016-04-07T10:45:55|aGMZLOHSeoZP8N8PCufR7ezoQlp21JG2KL4/8FSzHShCnxK+EfqgxJwF81rLLUdydVxdCEoH28TAZnJYyb40p7D3LgoCQBFBqTrWqK05LZSZ4ZQSTbdJ3XPN7DG9jXFQ66M/bucAm0tU0Sep0Q3Dvku9N58f1f64Au8XydFJ0XQ=|00001000000202864883||

Comprobante Fiscal Digital por Internet

Instituto de Movilidad y Transporte del Estado de Jalisco

Fecha: 07/Abr/2016
Hora: 10:45:48

RFC: IMT130929RT2 Reg Pat: Z2937002389
Reg Fiscal: Persona Moral No Contribuyente
Lugar de expedición: Zapopan Jalisco

1002002002 - Camarena Diaz Julia

RFC:	CADJ710826D7A
CURP:	CADJ710826MJCMZL00
Fecha Ini Relación Lab:	01/Jun/2014
Jornada:	Matutino
NSS:	56937103325
Tipo salario:	Fijo

Periodo 6 Quincenal 16/Mar/2016 -31/Mar/2016

Días de Pago:	15
Fecha Pago:	31/Mar/2016
Puesto:	COORDINADOR DE AREA
Depto:	Dirección de Administracion y Finanzas
SDI: $	984.82

Percepciones

Agrup SAT	No.	Concepto	Gravado	Exento	Total
001	001	Sueldo	14,133.45	0.00	14,133.45
029	032	Despensa	643.00	0.00	643.00
017	039	Subsidio al Empleo (sp)	0.00	0.00	0.00
036	132	Ayuda para Transporte	428.50	0.00	428.50
040	134	INGRESOS PROPIOS	0.00	0.00	0.00
Suma de Percepciones $			15,204.95	0.00	**15,204.95**

Deducciones

Agrup SAT	No.	Concepto	Total
002	049	I.S.R. (sp)	2,807.58
004	099	Ajuste al neto	0.02
004	175	Aportacion al Fondo (I	1,625.35

Subtotal $	**15,204.95**
Descuentos $	**1,625.37**
Retenciones $	**2,807.58**
Total $	**10,772.00**
Neto del recibo $	**10,772.00**

Importe con letra
diez mil setecientos setenta y dos pesos 00/100 M.N.

Se puso a mi disposición el archivo XML correspondiente y recibí de la empresa arriba mencionada la cantidad neta a que este documento se refiere estando conforme con las percepciones y deducciones que en él aparecen especificados.

Firma del empleado

Método de pago: Efectivo

Este documento es una representación impresa de un CFDI

Pago en una sola exhibicion

Emitido desde: ***CONTPAQi® NÓMINAS***

Serie del Certificado del emisor:	00001000000301470610
Folio Fiscal UUID:	AA62B70F-DA94-440B-9384-2DDC15AFF6D7
No. de serie del Certificado del SAT:	00001000000202864883
Fecha y hora de certificación:	2016-04-07T10:45:58

Sello digital del CFDI

QMY3eiB07Z2Se36i1Vel2TNSBtU1lHLecbzyESNzUNOStU1XWZzC5haGqOOOC7UdABkTACcTsoRsfxexKNJ1GJTzRg0SVlN+yS/MKTBLX1pySE9zVvmpQ2IjEEzjq0R3ulncasR0xwAZwS5XG7yY1XS3SluX5xDrzSER04cVdmc=

Sello del SAT

K3sREuQfA6aHgOaPHkurWCGShI1NyYUWPF/X1qJq5kqKNtsu3iUcnuqw0RWVYex51p44USA3GK8L4CEQ2z3X2+QBKIN+sr+PQrbax9gWGyOI4UvcFxU56kMsozLwjV+lUQDLkUe1RVvzQZc2g2hBWb8Z/0amvcvc5hJGx7syWwo=

Cadena original del complemento del certificación digital del SAT

||1.0|AA62B70F-DA94-440B-9384-2DDC15AFF6D7|2016-04-07T10:45:58|QMY3eiB07Z2Se36i1Vel2TNSBtU1lHLecbzyESNzUNOStU1XWZzC5haGqOOOC7UdABkTACcTsoRsfxexKNJ1GJTzRg0SVlN+yS/MKTBLX1pySE9zVvmpQ2IjEEzjq0R3ulncasR0xwAZwS5XG7yY1XS3SluX5xDrzSER04cVdmc=|00001000000202864883||

Comprobante Fiscal Digital por Internet

Instituto de Movilidad y Transporte del Estado de Jalisco

Fecha: 07/Abr/2016
Hora: 10:45:50

RFC: IMT130929RT2 Reg Pat: Z2937002389
Reg Fiscal: Persona Moral No Contribuyente
Lugar de expedición: Zapopan Jalisco

1002004001 - Juarez Dominguez Julia

RFC:	JUDJ7305182R9
CURP:	JUDJ730518MJCRML02
Fecha Ini Relación Lab:	01/Jun/2014
Jornada:	Matutino
NSS:	04937308361
Tipo salario:	Fijo

Periodo 6 Quincenal **16/Mar/2016 - 31/Mar/2016**

Días de Pago:	15
Fecha Pago:	31/Mar/2016
Puesto:	Analista Administrativo
Depto:	Dirección de Administracion y Finanzas
SDI: $	354.71

Percepciones

Agrup SAT	No.	Concepto	Gravado	Exento	Total
001	001	Sueldo	5,315.40	0.00	5,315.40
022	029	Prima Quinquenal	0.00	73.04	73.04
029	032	Despensa	463.00	0.00	463.00
017	039	Subsidio al Empleo (sp)	0.00	0.00	0.00
036	132	Ayuda para Transporte	315.00	0.00	315.00
040	134	INGRESOS PROPIOS	0.00	0.00	0.00
Suma de Percepciones $			6,093.40	73.04	**6,166.44**

Deducciones

Agrup SAT	No.	Concepto	Total
002	049	I.S.R. (sp)	754.29
004	099	Ajuste al neto	-0.02
004	175	Aportacion al Fondo (I	611.27
004	179	Prestamo PLMP (Ipeja	2,455.70

Subtotal $	**6,166.44**
Descuentos $	**3,066.95**
Retenciones $	**754.29**
Total $	**2,345.20**
Neto del recibo $	**2,345.20**

Importe con letra
dos mil trescientos cuarenta y cinco pesos 20/100 M.N.

Se puso a mi disposición el archivo XML correspondiente y recibí de la empresa arriba mencionada la cantidad neta a que este documento se refiere estando conforme con las percepciones y deducciones que en él aparecen especificados.

Firma del empleado

Método de pago: Efectivo

Este documento es una representación impresa de un CFDI

Pago en una sola exhibicion

Emitido desde: ***CONTPAQi® NÓMINAS***

Serie del Certificado del emisor:	00001000000301470610
Folio Fiscal UUID:	2C7EB5D1-E918-4AF5-B1CF-0651C87679AE
No. de serie del Certificado del SAT:	00001000000202864883
Fecha y hora de certificación:	2016-04-07T10:46:00

Sello digital del CFDI

QIlEUHYblvZz9/l8JiUyYvNP4VOIfKit+yrkv2jByR+nXMg5Eq446JD9KTchhRGYq+N9fbRKhYPTV03I4yptvIlABkjZa2l4kTwlbv/bdVUti6Ed3RPCRaICsblouPYo0jXPFxqEycYx/AWfXtmwYqRVxiotvealwCXJ3HVpcwQ=

Sello del SAT

LdDdRD3ZcBF0KDU+AlvlBXtZSctG5tQcu6RwAVxCm4zxc6APer+rBHKLZH4DGc9xaL9hkH9kpQbuLghWJPIp+1Lvs8bWHZGet5syTs/zatgFv8UrkpdwlOA5XtUsosZRwlT7cOORYHI9PaUH77VHQGA8Corwg7aBmP5LIDiSsAI=

Cadena original del complemento del certificación digital del SAT

||1.0|2C7EB5D1-E918-4AF5-B1CF-0651C87679AE|2016-04-07T10:46:00|QIlEUHYblvZz9/l8JiUyYvNP4VOIfKit+yrkv2jByR+nXMg5Eq446JD9KTchhRGYq+N9fbRKhYPTV03I4yptvIlABkjZa2l4kTwlbv/bdVUti6Ed3RPCRaICsblouPYo0jXPFxqEycYx/AWfXtmwYqRVxiotvealwCXJ3HVpcwQ=|00001000000202864883||

Comprobante Fiscal Digital por Internet

Instituto de Movilidad y Transporte del Estado de Jalisco

RFC: IMT130929RT2 Reg Pat: Z2937002389
Reg Fiscal: Persona Moral No Contribuyente
Lugar de expedición: Zapopan Jalisco

Fecha: 07/Abr/2016
Hora: 10:45:53

1002006001 - Hernandez Martinez Sonia

RFC:	HEMS800507MEA
CURP:	HEMS800507MJCRRN07
Fecha Ini Relación Lab:	01/Jun/2014
Jornada:	Matutino
NSS:	04968012197
Tipo salario:	Fijo

Periodo 6 Quincenal **16/Mar/2016 - 31/Mar/2016**

Días de Pago:	15
Fecha Pago:	31/Mar/2016
Puesto:	Tecnico Administrativo
Depto:	Dirección de Administracion y Finanzas
SDI: $	317.82

Percepciones

Agrup SAT	No.	Concepto	Gravado	Exento	Total
001	001	Sueldo	4,785.90	0.00	4,785.90
022	029	Prima Quinquenal	0.00	73.04	73.04
029	032	Despensa	407.50	0.00	407.50
017	039	Subsidio al Empleo (sp)	0.00	0.00	0.00
036	132	Ayuda para Transporte	248.00	0.00	248.00
040	134	INGRESOS PROPIOS	0.00	0.00	0.00
Suma de Percepciones $			5,441.40	73.04	**5,514.44**

Deducciones

Agrup SAT	No.	Concepto	Total
002	049	I.S.R. (sp)	615.02
004	099	Ajuste al neto	0.04
004	175	Aportacion al Fondo (I	550.38

Subtotal $	**5,514.44**
Descuentos $	**550.42**
Retenciones $	**615.02**
Total $	**4,349.00**
Neto del recibo $	**4,349.00**

Importe con letra
cuatro mil trescientos cuarenta y nueve pesos 00/100 M.N.

Se puso a mi disposición el archivo XML correspondiente y recibí de la empresa arriba mencionada la cantidad neta a que este documento se refiere estando conforme con las percepciones y deducciones que en él aparecen especificados.

Firma del empleado

Método de pago: Efectivo

Este documento es una representación impresa de un CFDI

Pago en una sola exhibicion

Emitido desde: ***CONTPAQi® NÓMINAS***

Serie del Certificado del emisor:	00001000000301470610
Folio Fiscal UUID:	F3421BA8-8CF9-401F-8917-FB861F7CAEB0
No. de serie del Certificado del SAT:	00001000000202864883
Fecha y hora de certificación:	2016-04-07T10:46:04

Sello digital del CFDI

i8JlneUR8DSGDdh2J3P63Xg4DmLRl9iZIh+cCy/JolxLR0d4OqIiidZuoGfnMx/a/Gvi44Mmnc20SI8vQ+tQ1FZq4VX/Vr4p6S9H1wPWLiKAeU5zNLlWVECPOVcIXJr9BnUr0ibXzHqJlbqrWZcJ8nac3vG6LEZPRCTozpFyc2c=

Sello del SAT

lcoe3wk5WUzITQINmSfPAyQ9oR+h+ATYJ64P7cH11c9ri4IWD86BXudT1jHJeKYkosL0YLGlnrlviVaU4abfXoMohOl41b9429dK8cbH+PSpUL2a0bc+I19ArFV4zJ0Zxrr6XCV4l/AvDU+KU5UXKCoh26dtU2m/UC/mqQ4g8/0=

Cadena original del complemento del certificación digital del SAT

||1.0|F3421BA8-8CF9-401F-8917-FB861F7CAEB0|2016-04-07T10:46:04|i8JlneUR8DSGDdh2J3P63Xg4DmLRl9iZIh+cCy/JolxLR0d4OqIiidZuoGfnMx/a/Gvi44Mmnc20SI8vQ+tQ1FZq4VX/Vr4p6S9H1wPWLiKAeU5zNLlWVECPOVcIXJr9BnUr0ibXzHqJlbqrWZcJ8nac3vG6LEZPRCTozpFyc2c=|00001000000202864883||

Comprobante Fiscal Digital por Internet

Instituto de Movilidad y Transporte del Estado de Jalisco

Fecha: 07/Abr/2016
Hora: 10:45:54

RFC: IMT130929RT2 Reg Pat: Z2937002389
Reg Fiscal: Persona Moral No Contribuyente
Lugar de expedición: Zapopan Jalisco

1002006002 - Vazquez Martinez Humberto

RFC:	VAMH630325R24
CURP:	VAMH630325HJCZRM07
Fecha Ini Relación Lab:	01/Jun/2014
Jornada:	Matutino
NSS:	54806334204
Tipo salario:	Fijo

Periodo 6 Quincenal 16/Mar/2016 - 31/Mar/2016

Días de Pago:	15
Fecha Pago:	31/Mar/2016
Puesto:	Tecnico Administrativo
Depto:	Dirección de Administracion y Finanzas
SDI: $	317.82

Percepciones

Agrup SAT	No.	Concepto	Gravado	Exento	Total
001	001	Sueldo	4,785.90	0.00	4,785.90
022	029	Prima Quinquenal	0.00	109.56	109.56
029	032	Despensa	407.50	0.00	407.50
017	039	Subsidio al Empleo (sp)	0.00	0.00	0.00
036	132	Ayuda para Transporte	248.00	0.00	248.00
040	134	INGRESOS PROPIOS	0.00	0.00	0.00
Suma de Percepciones $			5,441.40	109.56	**5,550.96**

Deducciones

Agrup SAT	No.	Concepto	Total
002	049	I.S.R. (sp)	615.02
004	057	P C P (Ipejal)	1,368.33
004	099	Ajuste al neto	0.03
004	175	Aportacion al Fondo (I	550.38

Subtotal $	**5,550.96**
Descuentos $	**1,918.74**
Retenciones $	**615.02**
Total $	**3,017.20**
Neto del recibo $	**3,017.20**

Importe con letra
tres mil diecisiete pesos 20/100 M.N.

Se puso a mi disposición el archivo XML correspondiente y recibí de la empresa arriba mencionada la cantidad neta a que este documento se refiere estando conforme con las percepciones y deducciones que en él aparecen especificados.

Firma del empleado

Método de pago: Efectivo

Este documento es una representación impresa de un CFDI

Pago en una sola exhibicion

Emitido desde: ***CONTPAQi· NÓMINAS***

Serie del Certificado del emisor:	00001000000301470610
Folio Fiscal UUID:	A982B3A8-D813-44AC-8CEC-DD4F0A78D614
No. de serie del Certificado del SAT:	00001000000202864883
Fecha y hora de certificación:	2016-04-07T10:46:05

Sello digital del CFDI

qoxcbZHb1KJolj8wDEhc8ImpPlmLT/b9CKyRBF5DqZwxrckKZnYtbFnhpUuTYboGMaLZo+Wb81a771Tbu4LP3J6BQcRmGYrsPg5hln8F/Hh7muYe4GiUdp1CY+As16TUeYqbaX6Gz6YK
OaEAz9AZzIgiuUs+dJGdsKwhgrQmnT8=

Sello del SAT

YljRuJis2O0wvoTf1E6KM5WYon1zzfs9rfjeVrLIr3v9nssHWrIP2m59o0PwR871dKKao/bu7QIYVR/icCCk0bJskLSvX+vVMgdA5Is6OIQ2EjVzzagX+kK0PTMGlyj+VCj42bAAd1TB
+8aanGfxzT4rYFZ76iaiUSst1A0SW6c=

Cadena original del complemento del certificación digital del SAT

||1.0|A982B3A8-D813-44AC-8CEC-DD4F0A78D614|2016-04-
07T10:46:05|qoxcbZHb1KJolj8wDEhc8ImpPlmLT/b9CKyRBF5DqZwxrckKZnYtbFnhpUuTYboGMaLZo+Wb81a771Tbu4LP3J6BQcRmGYrsPg5hln8F/Hh7muYe4GiUdp1CY+As16TU
eYqbaX6Gz6YKOaEAz9AZzIgiuUs+dJGdsKwhgrQmnT8=|00001000000202864883||

Comprobante Fiscal Digital por Internet

Instituto de Movilidad y Transporte del Estado de Jalisco

RFC: IMT130929RT2 Reg Pat: Z2937002389
Reg Fiscal: Persona Moral No Contribuyente
Lugar de expedición: Zapopan Jalisco

Fecha: 07/Abr/2016
Hora: 10:45:55

1002007001 - Mendoza Vicente Guillermina

RFC:	MEVG550212398
CURP:	MEVG550212MJCNCL02
Fecha Ini Relación Lab:	01/Jun/2014
Jornada:	Matutino
NSS:	04995505999
Tipo salario:	Fijo

Periodo 6 Quincenal **16/Mar/2016 - 31/Mar/2016**

Días de Pago:	15
Fecha Pago:	31/Mar/2016
Puesto:	Auxiliar de Intendencia
Depto:	Dirección de Administracion y Finanzas
SDI: $	268.51

Percepciones

Agrup SAT	No.	Concepto	Gravado	Exento	Total
001	001	Sueldo	4,103.40	0.00	4,103.40
022	029	Prima Quinquenal	0.00	109.56	109.56
029	032	Despensa	358.50	0.00	358.50
017	039	Subsidio al Empleo (sp)	0.00	0.00	0.00
036	132	Ayuda para Transporte	223.50	0.00	223.50
040	134	INGRESOS PROPIOS	0.00	0.00	0.00
Suma de Percepciones $			4,685.40	109.56	**4,794.96**

Deducciones

Agrup SAT	No.	Concepto	Total
002	049	I.S.R. (sp)	467.16
004	057	P C P (Ipejal)	1,368.00
004	099	Ajuste al neto	0.11
004	175	Aportacion al Fondo (I	471.89

Subtotal $	**4,794.96**
Descuentos $	**1,840.00**
Retenciones $	**467.16**
Total $	**2,487.80**
Neto del recibo $	**2,487.80**

Importe con letra
dos mil cuatrocientos ochenta y siete pesos 80/100 M.N.

Se puso a mi disposición el archivo XML correspondiente y recibí de la empresa arriba mencionada la cantidad neta a que este documento se refiere estando conforme con las percepciones y deducciones que en él aparecen especificados.

Método de pago: Efectivo

Firma del empleado

Este documento es una representación impresa de un CFDI

Pago en una sola exhibicion

Emitido desde: ***CONTPAQi· NÓMINAS***

Serie del Certificado del emisor:	00001000000301470610
Folio Fiscal UUID:	7BEEBE6F-946A-4721-A941-2FF212C8D748
No. de serie del Certificado del SAT:	00001000000202864883
Fecha y hora de certificación:	2016-04-07T10:46:06

Sello digital del CFDI

olUpGaFJcr3dGOsHxB8T9Q8R0Mu0R3xkWGpXazUTSKpAUpPqLOBKO7WoV0OPth9OEzHkm6QT8/KgZ9lbnKEvjgbwJcKHoFHJqRNFx1TFj7c/V8W8iX9Y3CdtDl/R3Jmd6IoGByV+M15QtzL6OipFsVUfVVIt2tJYTN92YEIUW2g=

Sello del SAT

BqKIUwVZOTWBWlHp8VCZaznhLCqFym6x0/Ew7djsJYGbW1f0vMn6abwTe8DAK32zWwmtdK7K7Pmh44veI6n9r8uARljDxZZQ1XfA59mt9A3GbAGrDBQVaruHRLUZJUgJ4Z4qgoAPPcAEdc9K9IFE2Db4R5jroU0vw1di6gOY0Ng=

Cadena original del complemento del certificación digital del SAT

||1.0|7BEEBE6F-946A-4721-A941-2FF212C8D748|2016-04-07T10:46:06|olUpGaFJcr3dGOsHxB8T9Q8R0Mu0R3xkWGpXazUTSKpAUpPqLOBKO7WoV0OPth9OEzHkm6QT8/KgZ9lbnKEvjgbwJcKHoFHJqRNFx1TFj7c/V8W8iX9Y3CdtDl/R3Jmd6IoGByV+M15QtzL6OipFsVUfVVIt2tJYTN92YEIUW2g=|00001000000202864883||

Comprobante Fiscal Digital por Internet

Instituto de Movilidad y Transporte del Estado de Jalisco

Fecha: 07/Abr/2016
Hora: 10:45:58

RFC: IMT130929RT2 Reg Pat: Z2937002389
Reg Fiscal: Persona Moral No Contribuyente
Lugar de expedición: Zapopan Jalisco

1003002001 - Lopez Sales Ramiro

RFC:	LOSR70011092A
CURP:	LOSR700110HPLPLM00
Fecha Ini Relación Lab:	01/Jun/2014
Jornada:	Matutino
NSS:	04087000586
Tipo salario:	Fijo

Periodo 6 Quincenal 16/Mar/2016 - 31/Mar/2016

Días de Pago:	15
Fecha Pago:	31/Mar/2016
Puesto:	COORDINADOR DE AREA
Depto:	Dirección de Planeación
SDI: $	772.96

Percepciones

Agrup SAT	No.	Concepto	Gravado	Exento	Total
001	001	Sueldo	11,092.95	0.00	11,092.95
022	029	Prima Quinquenal	0.00	73.04	73.04
029	032	Despensa	732.50	0.00	732.50
017	039	Subsidio al Empleo (sp)	0.00	0.00	0.00
036	132	Ayuda para Transporte	493.50	0.00	493.50
040	134	INGRESOS PROPIOS	0.00	0.00	0.00
Suma de Percepciones $			12,318.95	73.04	**12,391.99**

Deducciones

Agrup SAT	No.	Concepto	Total
002	049	I.S.R. (sp)	2,128.79
004	099	Ajuste al neto	-0.09
004	175	Aportacion al Fondo (I	1,275.69

Subtotal $	**12,391.99**
Descuentos $	**1,275.60**
Retenciones $	**2,128.79**
Total $	**8,987.60**
Neto del recibo $	**8,987.60**

Importe con letra
ocho mil novecientos ochenta y siete pesos 60/100 M.N.

Se puso a mi disposición el archivo XML correspondiente y recibí de la empresa arriba mencionada la cantidad neta a que este documento se refiere estando conforme con las percepciones y deducciones que en él aparecen especificados.

Firma del empleado

Método de pago: Efectivo

Este documento es una representación impresa de un CFDI

Pago en una sola exhibicion

Emitido desde: ***CONTPAQi· NÓMINAS***

Serie del Certificado del emisor:	00001000000301470610
Folio Fiscal UUID:	BECCDE99-F872-404F-9CBF-FAAFEE179BB5
No. de serie del Certificado del SAT:	00001000000202864883
Fecha y hora de certificación:	2016-04-07T10:46:10

Sello digital del CFDI

JCGMh/UuP4HK9WD50KNzHtuSGoudsZiyNUGx98FCfEE6HZn9acXd6HB4LE/tGal9FpUqhzlqXhJXMtnRJVwOLL7E6kQ4h7HWKCPg3fOVaQ0M0b03WmuYUFe45mmpHMAviMe0uPCsHwc/vLPtwwr6JNwAvAzWCp9/GNuI93bBt4s=

Sello del SAT

EPtcrl7KgvCVFbi9B/Nb9uOKv+e5F+HR/6rQgDiBkQcABSzltE8IYnFYiYYuafcyHIj0OE5q7xJfrDQxOYFpZGQDObkfu7vmncFjWLBPzWmGKWbA2lHj7fOOQFuNCyvN3sUvWLiuRvKhz/4/yl/WmJxMCGvhCiCsLfxDkMGVWgc=

Cadena original del complemento del certificación digital del SAT

||1.0|BECCDE99-F872-404F-9CBF-FAAFEE179BB5|2016-04-07T10:46:10|JCGMh/UuP4HK9WD50KNzHtuSGoudsZiyNUGx98FCfEE6HZn9acXd6HB4LE/tGal9FpUqhzlqXhJXMtnRJVwOLL7E6kQ4h7HWKCPg3fOVaQ0M0b03WmuYUFe45mmpHMAviMe0uPCsHwc/vLPtwwr6JNwAvAzWCp9/GNuI93bBt4s=|00001000000202864883||

Comprobante Fiscal Digital por Internet

Instituto de Movilidad y Transporte del Estado de Jalisco

Fecha: 07/Abr/2016
Hora: 10:45:59

RFC: IMT130929RT2 Reg Pat: Z2937002389
Reg Fiscal: Persona Moral No Contribuyente
Lugar de expedición: Zapopan Jalisco

1003002002 - Diaz Cauñago Emilio

RFC:	DICE750512T25
CURP:	DICE750512HNEZXM09
Fecha Ini Relación Lab:	01/Jun/2014
Jornada:	Matutino
NSS:	04137506186
Tipo salario:	Fijo

Periodo 6 Quincenal 16/Mar/2016 - 31/Mar/2016

Días de Pago:	15
Fecha Pago:	31/Mar/2016
Puesto:	COORDINADOR DE AREA
Depto:	Dirección de Planeación
SDI: $	772.96

Percepciones

Agrup SAT	No.	Concepto	Gravado	Exento	Total
001	001	Sueldo	11,092.95	0.00	11,092.95
029	032	Despensa	732.50	0.00	732.50
017	039	Subsidio al Empleo (sp)	0.00	0.00	0.00
036	132	Ayuda para Transporte	493.50	0.00	493.50
040	134	INGRESOS PROPIOS	0.00	0.00	0.00

Deducciones

Agrup SAT	No.	Concepto	Total
002	049	I.S.R. (sp)	2,128.79
004	099	Ajuste al neto	0.07
004	175	Aportacion al Fondo (I	1,275.69

Suma de Percepciones $	12,318.95	0.00	**12,318.95**

Subtotal $	**12,318.95**
Descuentos $	**1,275.76**
Retenciones $	**2,128.79**
Total $	**8,914.40**
Neto del recibo $	**8,914.40**

Importe con letra
ocho mil novecientos catorce pesos 40/100 M.N.

Se puso a mi disposición el archivo XML correspondiente y recibí de la empresa arriba mencionada la cantidad neta a que este documento se refiere estando conforme con las percepciones y deducciones que en él aparecen especificados.

Firma del empleado

Método de pago: Efectivo

Este documento es una representación impresa de un CFDI

Pago en una sola exhibicion

Emitido desde: ***CONTPAQi· NÓMINAS***

Serie del Certificado del emisor:	00001000000301470610
Folio Fiscal UUID:	4FBD5F94-D185-4E2D-B504-F4EAA7D34BB6
No. de serie del Certificado del SAT:	00001000000202864883
Fecha y hora de certificación:	2016-04-07T10:46:11

Sello digital del CFDI

ETdgSyzITnyZbXjitHInxVzWW6D/D84WeWF8v86+YQCyRzqiQaNqkRTtE1WsgyYmxwJfEH2oafpNMLwZxm+zw8qjp42X4Wzb/s/N5Orklfpec9E/r8A0R4Pdme8UZVN8/S6EZuDC8g86mosQloFuMRzITi9Y5pbf8Uabjw6ftYI=

Sello del SAT

Wz2Ym8v+ms1mVtxajfFA6cNsU2J8gRZ9oR56zq6mZYn08/BDMI82a8+fdR6csHMAiJLykJwyZRbfUqvWEDMmZiHBcvfDksf63473YM6fOAShL4NMavsIiJGLJTX10yzPDIU3veqCSWA0EOnDGj8zIcKEZpBHRO6p/brZQJMxBrk=

Cadena original del complemento del certificación digital del SAT

||1.0|4FBD5F94-D185-4E2D-B504-F4EAA7D34BB6|2016-04-07T10:46:11|ETdgSyzITnyZbXjitHInxVzWW6D/D84WeWF8v86+YQCyRzqiQaNqkRTtE1WsgyYmxwJfEH2oafpNMLwZxm+zw8qjp42X4Wzb/s/N5Orklfpec9E/r8A0R4Pdme8UZVN8/S6EZuDC8g86mosQloFuMRzITi9Y5pbf8Uabjw6ftYI=|00001000000202864883||

Comprobante Fiscal Digital por Internet

Instituto de Movilidad y Transporte del Estado de Jalisco

Fecha: 07/Abr/2016
Hora: 10:45:59

RFC: IMT130929RT2 Reg Pat: Z2937002389
Reg Fiscal: Persona Moral No Contribuyente
Lugar de expedición: Zapopan Jalisco

1003003001 - Morfin Alvarez Andromeda Lucia

RFC:	MOAA781112VA2
CURP:	MOAA781112MJCRLN02
Fecha Ini Relación Lab:	01/Jun/2014
Jornada:	Matutino
NSS:	04017832967
Tipo salario:	Fijo

Periodo 6 Quincenal 16/Mar/2016 - 31/Mar/2016

Días de Pago:	15
Fecha Pago:	31/Mar/2016
Puesto:	Tecnico Especializado
Depto:	Dirección de Planeación
SDI: $	446.44

Percepciones

Agrup SAT	No.	Concepto	Gravado	Exento	Total
001	001	Sueldo	6,606.90	0.00	6,606.90
022	029	Prima Quinquenal	0.00	109.56	109.56
029	032	Despensa	564.00	0.00	564.00
017	039	Subsidio al Empleo (sp)	0.00	0.00	0.00
036	132	Ayuda para Transporte	351.50	0.00	351.50
040	134	INGRESOS PROPIOS	0.00	0.00	0.00
Suma de Percepciones $			7,522.40	109.56	**7,631.96**

Deducciones

Agrup SAT	No.	Concepto	Total
002	049	I.S.R. (sp)	1,059.52
004	057	P C P (Ipejal)	440.00
004	099	Ajuste al neto	-0.01
004	175	Aportacion al Fondo (I	759.79
004	176	Prestamo Hipotecario	2,875.06

Subtotal $	**7,631.96**
Descuentos $	**4,074.84**
Retenciones $	**1,059.52**
Total $	**2,497.60**
Neto del recibo $	**2,497.60**

Importe con letra
dos mil cuatrocientos noventa y siete pesos 60/100 M.N.

Se puso a mi disposición el archivo XML correspondiente y recibí de la empresa arriba mencionada la cantidad neta a que este documento se refiere estando conforme con las percepciones y deducciones que en él aparecen especificados.

Firma del empleado

Método de pago: Efectivo

Este documento es una representación impresa de un CFDI

Pago en una sola exhibicion

Emitido desde: ***CONTPAQi® NÓMINAS***

Serie del Certificado del emisor:	00001000000301470610
Folio Fiscal UUID:	574F7CAF-5157-4AF1-8521-AD8033FB44DC
No. de serie del Certificado del SAT:	00001000000202864883
Fecha y hora de certificación:	2016-04-07T10:46:12

Sello digital del CFDI

HygnsOfb6WzD5ntgSNGIEOau7Y1KaqVQyQYDdUkNKpxSDfsJNBcB7mmjm4LYMeA72Un7XkdHbhnZJ51UhzCaoxC9SdSc0ZsQWHW1caxUkbFchVsmK1MYrJJccKcYM2OMPA+kFzMgFxX6JGPgr+q9do9c9LO6RV/xgufWtsQ6hYM=

Sello del SAT

n+mwf2XEJc7IdVUh89TqR7UEeKOV35GPm9UbGbwKadA4Bi5ISFujhZrboXX/YZWAiPvI/jesCO2x6jQPgg76YjKYJi6sKj6xcGVpApW5jbWK82GR3XVF/PAQwcr/3xs5Wm7BUnvMRY0xikD/u01iVCyRA1rzdT9jK7mBe6KNTYQ=

Cadena original del complemento del certificación digital del SAT

||1.0|574F7CAF-5157-4AF1-8521-AD8033FB44DC|2016-04-07T10:46:12|HygnsOfb6WzD5ntgSNGIEOau7Y1KaqVQyQYDdUkNKpxSDfsJNBcB7mmjm4LYMeA72Un7XkdHbhnZJ51UhzCaoxC9SdSc0ZsQWHW1caxUkbFchVsmK1MYrJJccKcYM2OMPA+kFzMgFxX6JGPgr+q9do9c9LO6RV/xgufWtsQ6hYM=|00001000000202864883||

Comprobante Fiscal Digital por Internet

Instituto de Movilidad y Transporte del Estado de Jalisco

Fecha: 07/Abr/2016
Hora: 10:46:08

RFC: IMT130929RT2 Reg Pat: Z2937002389
Reg Fiscal: Persona Moral No Contribuyente
Lugar de expedición: Zapopan Jalisco

1004003004 - Iñiguez Delgado Victor Manuel

RFC:	IIDV7709131L7
CURP:	IIDV770913HJCXLC06
Fecha Ini Relación Lab:	01/Mar/201
Jornada:	Matutino
NSS:	75967735905
Tipo salario:	Fijo

Periodo 6 Quincenal **16/Mar/2016 -31/Mar/2016**

Días de Pago:	15
Fecha Pago:	31/Mar/2016
Puesto:	Tecnico Especializado
Depto:	Direccion de Investigacion y Proyectos
SDI: $	446.44

Percepciones

Agrup SAT	No.	Concepto	Gravado	Exento	Total
001	001	Sueldo	6,606.90	0.00	6,606.90
029	032	Despensa	564.00	0.00	564.00
017	039	Subsidio al Empleo (sp)	0.00	0.00	0.00
036	132	Ayuda para Transporte	351.50	0.00	351.50
040	134	INGRESOS PROPIOS	0.00	0.00	0.00
Suma de Percepciones $			7,522.40	0.00	**7,522.40**

Deducciones

Agrup SAT	No.	Concepto	Total
002	049	I.S.R. (sp)	1,059.52
004	057	P C P (Ipejal)	1,138.70
004	099	Ajuste al neto	0.19
004	175	Aportacion al Fondo (I	759.79

Subtotal $	**7,522.40**
Descuentos $	**1,898.68**
Retenciones $	**1,059.52**
Total $	**4,564.20**
Neto del recibo $	**4,564.20**

Importe con letra
cuatro mil quinientos sesenta y cuatro pesos 20/100 M.N.

Se puso a mi disposición el archivo XML correspondiente y recibí de la empresa arriba mencionada la cantidad neta a que este documento se refiere estando conforme con las percepciones y deducciones que en él aparecen especificados.

Firma del empleado

Método de pago: Efectivo

Este documento es una representación impresa de un CFDI

Pago en una sola exhibicion

Emitido desde: ***CONTPAQi· NÓMINAS***

Serie del Certificado del emisor:	00001000000301470610
Folio Fiscal UUID:	DB1A99A3-CB0E-44FF-AC7D-B90D2EB01830
No. de serie del Certificado del SAT:	00001000000202864883
Fecha y hora de certificación:	2016-04-07T10:46:25

Sello digital del CFDI

uhkhBUIoJCwl1zG/39R7fF2UhH23DA6uQqzbd8ZcFxTAQUTLZkT8NEUI6/OHczpeJCnmqPftxQUUKaXQMDDxfW+2yEzCjPkMCRO7Lxg/rLnz/bx6PNk9MNvYLSm8qNbPGfYUD3NdMN/cBZK13HgUU1cWPfWp6AYXFhs4i0saZoc=

Sello del SAT

FFoL5D/RIDHsM2xVnOnZSED5iGPPXSph1gKOFcG1TG7KH1DPon7yV/f2OkzG3bnYhdxG3Ip9HuoSoxSKoROFtMBZ0rrRs9BhSogXGUXylbtMrFSd7+EsFFPjX55thoKfErPzPLOZKo1M8m1F0sXvMklp7PBXz4S+JrtaDe3VspQ=

Cadena original del complemento del certificación digital del SAT

||1.0|DB1A99A3-CB0E-44FF-AC7D-B90D2EB01830|2016-04-07T10:46:25|uhkhBUIoJCwl1zG/39R7fF2UhH23DA6uQqzbd8ZcFxTAQUTLZkT8NEUI6/OHczpeJCnmqPftxQUUKaXQMDDxfW+2yEzCjPkMCRO7Lxg/rLnz/bx6PNk9MNvYLSm8qNbPGfYUD3NdMN/cBZK13HgUU1cWPfWp6AYXFhs4i0saZoc=|00001000000202864883||

Comprobante Fiscal Digital por Internet

Instituto de Movilidad y Transporte del Estado de Jalisco

RFC: IMT130929RT2 Reg Pat: Z2937002389
Reg Fiscal: Persona Moral No Contribuyente
Lugar de expedición: Zapopan Jalisco

Fecha: 07/Abr/2016
Hora: 10:46:02

1003005001 - Ruvalcaba Garcia Carmen

RFC:	RUGC6507167T9
CURP:	RUGC650716MJCVRR06
Fecha Ini Relación Lab:	01/Jun/2014
Jornada:	Matutino
NSS:	54846554357
Tipo salario:	Fijo

Periodo 6 Quincenal **16/Mar/2016 - 31/Mar/2016**

Días de Pago:	15
Fecha Pago:	31/Mar/2016
Puesto:	Tecnico Administrativo
Depto:	Dirección de Planeación
SDI: $	317.82

Percepciones

Agrup SAT	No.	Concepto	Gravado	Exento	Total
001	001	Sueldo	4,785.90	0.00	4,785.90
022	029	Prima Quinquenal	0.00	109.56	109.56
029	032	Despensa	407.50	0.00	407.50
017	039	Subsidio al Empleo (sp)	0.00	0.00	0.00
036	132	Ayuda para Transporte	248.00	0.00	248.00
040	134	INGRESOS PROPIOS	0.00	0.00	0.00
Suma de Percepciones $			5,441.40	109.56	**5,550.96**

Deducciones

Agrup SAT	No.	Concepto	Total
002	049	I.S.R. (sp)	615.02
004	057	P C P (Ipejal)	556.00
004	099	Ajuste al neto	-0.04
004	175	Aportacion al Fondo (I	550.38

Subtotal $	**5,550.96**
Descuentos $	**1,106.34**
Retenciones $	**615.02**
Total $	**3,829.60**
Neto del recibo $	**3,829.60**

Importe con letra
tres mil ochocientos veintinueve pesos 60/100 M.N.

Se puso a mi disposición el archivo XML correspondiente y recibí de la empresa arriba mencionada la cantidad neta a que este documento se refiere estando conforme con las percepciones y deducciones que en él aparecen especificados.

Firma del empleado

Método de pago: Efectivo

Este documento es una representación impresa de un CFDI

Pago en una sola exhibicion

Emitido desde: ***CONTPAQi® NÓMINAS***

Serie del Certificado del emisor:	00001000000301470610
Folio Fiscal UUID:	20E0CB98-5951-4C85-A343-3955F8BA7A2D
No. de serie del Certificado del SAT:	00001000000202864883
Fecha y hora de certificación:	2016-04-07T10:46:16

Sello digital del CFDI

KpKR8t4KuZZBbZFP9rqK0lzo0wv++HNcknf79ERLgyZRjyeisCYlDr7Tg6/QMW/qOg9nbcDmLTHuQfXwMc7shk/H4Y5L4R4PcNyFOvpLBKbbguSGku8DNogbll152tBFhOTVeqOPaHTP340iXCaZD9CVucmS0Ca78e67o8JhkwM=

Sello del SAT

e6IdKZE+dRpFFPVHtKzvMD6a0TAeH1j+txH0WGGMIeSWk3bxb31Ze77RnCNpyvzHNb0ycD23FO0lIcTbgcu1Fz02VdckQ9u43Ljq7brG0lLYKa2vIPKftUCyTdeIQBbMHtqacI/3qsFuQzlwsMAeGL3pfQZHuY8aRR0c3Tv+uiA=

Cadena original del complemento del certificación digital del SAT

||1.0|20E0CB98-5951-4C85-A343-3955F8BA7A2D|2016-04-07T10:46:16|KpKR8t4KuZZBbZFP9rqK0lzo0wv++HNcknf79ERLgyZRjyeisCYlDr7Tg6/QMW/qOg9nbcDmLTHuQfXwMc7shk/H4Y5L4R4PcNyFOvpLBKbbguSGku8DNogbll152tBFhOTVeqOPaHTP340iXCaZD9CVucmS0Ca78e67o8JhkwM=|00001000000202864883||

Comprobante Fiscal Digital por Internet

Instituto de Movilidad y Transporte del Estado de Jalisco

Fecha: 07/Abr/2016
Hora: 10:46:12

RFC: IMT130929RT2 Reg Pat: Z2937002389
Reg Fiscal: Persona Moral No Contribuyente
Lugar de expedición: Zapopan Jalisco

1005001001 - Reyes Lara Felipe

RFC:	RELF721006SJ7
CURP:	RELF721006HTSYRL07
Fecha Ini Relación Lab:	01/Jun/2014
Jornada:	Matutino
NSS:	04097207395
Tipo salario:	Fijo

Periodo 6 Quincenal 16/Mar/2016 -31/Mar/2016

Dias de Pago:	15
Fecha Pago:	31/Mar/2016
Puesto:	Director de Area
Depto:	Direccion de Movilidad no Motorizada
SDI: $	1331.17

Percepciones

Agrup SAT	No.	Concepto	Gravado	Exento	Total
001	001	Sueldo	19,104.00	0.00	19,104.00
029	032	Despensa	904.00	0.00	904.00
017	039	Subsidio al Empleo (sp)	0.00	0.00	0.00
036	132	Ayuda para Transporte	649.50	0.00	649.50
040	134	INGRESOS PROPIOS	0.00	0.00	0.00
Suma de Percepciones $			20,657.50	0.00	**20,657.50**

Deducciones

Agrup SAT	No.	Concepto	Total
002	049	I.S.R. (sp)	4,381.90
004	099	Ajuste al neto	0.04
004	175	Aportacion al Fondo (I	2,196.96

Subtotal $	**20,657.50**
Descuentos $	**2,197.00**
Retenciones $	**4,381.90**
Total $	**14,078.60**
Neto del recibo $	**14,078.60**

Importe con letra
catorce mil setenta y ocho pesos 60/100 M.N.

Se puso a mi disposición el archivo XML correspondiente y recibí de la empresa arriba mencionada la cantidad neta a que este documento se refiere estando conforme con las percepciones y deducciones que en él aparecen especificados.

Firma del empleado

Método de pago: Efectivo

Este documento es una representación impresa de un CFDI

Pago en una sola exhibicion

Emitido desde: ***CONTPAQi· NÓMINAS***

Serie del Certificado del emisor:	00001000000301470610
Folio Fiscal UUID:	A411E57A-2CD6-4538-A684-70E3C41B508C
No. de serie del Certificado del SAT:	00001000000202864883
Fecha y hora de certificación:	2016-04-07T10:46:29

Sello digital del CFDI

hm6r4pi8k7OLbclAbT0Yb/Nn9msrDrgX+AibMkS8pb4yzTzDoIGq84dzy2Lc/mqcKJz76M4DHyJ0ND6ouNJ9KHBlpbD0dnkXakYYjbvJvu05Lg0MmJ41K/h8Ff9oIM8vVWQ281+zK9v0wwtLByy3DaFtOT1gDxQLAEFF8UkvwTM=

Sello del SAT

jL964UIF0oXmteiJd8IipDf8grvv4NfQZMsoYScnrRaEmWliGf3ulnnUNZidV/iuHZDqo6+XbqX5WuaNtAQ5/59hpXelOToTebjb8rYx6hrFRs2XvVTeCfU0CDY2Ie47z+momUFHFC8jeYOlHaJF3L8yyXhtuj6Afkle9QfXE+c=

Cadena original del complemento del certificación digital del SAT

||1.0|A411E57A-2CD6-4538-A684-70E3C41B508C|2016-04-07T10:46:29|hm6r4pi8k7OLbclAbT0Yb/Nn9msrDrgX+AibMkS8pb4yzTzDoIGq84dzy2Lc/mqcKJz76M4DHyJ0ND6ouNJ9KHBlpbD0dnkXakYYjbvJvuC5Lg0MmJ41K/h8Ff9oIM8vVWQ281+zK9v0wwtLByy3DaFtOT1gDxQLAEFF8UkvwTM=|00001000000202864883||

Comprobante Fiscal Digital por Internet

Instituto de Movilidad y Transporte del Estado de Jalisco

RFC: IMT130929RT2 Reg Pat: Z2937002389
Reg Fiscal: Persona Moral No Contribuyente
Lugar de expedición: Zapopan Jalisco

Fecha: 07/Abr/2016
Hora: 10:46:20

1006001001 - Villa Flores David

RFC:	VIFD671117PU9
CURP:	VIFD671117HJCLLV06
Fecha Ini Relación Lab:	01/Jun/2014
Jornada:	Matutino
NSS:	04896739390
Tipo salario:	Fijo

Periodo 6 Quincenal **16/Mar/2016 -31/Mar/2016**

Días de Pago:	15
Fecha Pago:	31/Mar/2016
Puesto:	Director de Area
Depto:	Direccion Normatividad y Dictaminacion
SDI: $	1331.17

Percepciones

Agrup SAT	No.	Concepto	Gravado	Exento	Total
001	001	Sueldo	19,104.00	0.00	19,104.00
029	032	Despensa	904.00	0.00	904.00
017	039	Subsidio al Empleo (sp)	0.00	0.00	0.00
036	132	Ayuda para Transporte	649.50	0.00	649.50
040	134	INGRESOS PROPIOS	0.00	0.00	0.00
Suma de Percepciones $			20,657.50	0.00	**20,657.50**

Deducciones

Agrup SAT	No.	Concepto	Total
002	049	I.S.R. (sp)	4,381.90
004	057	P C P (Ipejal)	2,986.00
004	099	Ajuste al neto	0.04
004	175	Aportacion al Fondo (I	2,196.96

Subtotal $	**20,657.50**
Descuentos $	**5,183.00**
Retenciones $	**4,381.90**
Total $	**11,092.60**
Neto del recibo $	**11,092.60**

Importe con letra
once mil noventa y dos pesos 60/100 M.N.

Se puso a mi disposición el archivo XML correspondiente y recibí de la empresa arriba mencionada la cantidad neta a que este documento se refiere estando conforme con las percepciones y deducciones que en él aparecen especificados.

Firma del empleado

Método de pago: Efectivo

Este documento es una representación impresa de un CFDI

Pago en una sola exhibicion

Emitido desde: ***CONTPAQi® NÓMINAS***

Serie del Certificado del emisor:	00001000000301470610
Folio Fiscal UUID:	780EE2F9-7479-40EB-913C-BAA744DA26BB
No. de serie del Certificado del SAT:	00001000000202864883
Fecha y hora de certificación:	2016-04-07T10:46:39

Sello digital del CFDI

kBvU/Oe6EdoRQXKcI5p369kunQiB4wIMLJPzltaL5O38ARy5IUpUCDeYEgUth8Jf9rDJkkus9gWYCC6tellp36Nqte55lo5SpZ8emm748ZzVgeHWqypY/UV+M0AwFwya6qOSSiiwhN3nfIn/xFP5EGP15FzNYkZeLmumk1N96lQ=

Sello del SAT

N/Zw2vdm/aUk4k7ZC4hoZE2YVWNr0luCmS+yYBh4etRw4UmOMhgWi0CbwOPkJdjj0NtHoDKtz6n1RUVPGZV39IXcbG/61rmwOxs4pkEQYzoXVPNBW5n/WlYrEp0UR63a/FQFrnnn1KmT9VtVesm4O1RUvobihDXJo+R8vy+4yw=

Cadena original del complemento del certificación digital del SAT

||1.0|780EE2F9-7479-40EB-913C-BAA744DA26BB|2016-04-07T10:46:39|kBvU/Oe6EdoRQXKcI5p369kunQiB4wIMLJPzltaL5O38ARy5IUpUCDeYEgUth8Jf9rDJkkus9gWYCC6tellp36Nqte55lo5SpZ8emm748ZzVgeHWqypY/UV+M0AwFwya6qOSSiiwhN3nfIn/xFP5EGP15FzNYkZeLmumk1N96lQ=|00001000000202864883||

Comprobante Fiscal Digital por Internet

Instituto de Movilidad y Transporte del Estado de Jalisco

RFC: IMT130929RT2 Reg Pat: Z2937002389
Reg Fiscal: Persona Moral No Contribuyente
Lugar de expedición: Zapopan Jalisco

Fecha: 07/Abr/2016
Hora: 10:46:21

1006002001 - Sandoval Curiel Anibal Ruben

RFC:	SACA780219217
CURP:	SACA780219HJCNRN04
Fecha Ini Relación Lab:	01/Jun/2014
Jornada:	Matutino
NSS:	56977836859
Tipo salario:	Fijo

Periodo 6 Quincenal **16/Mar/2016 -31/Mar/2016**

Días de Pago:	15
Fecha Pago:	31/Mar/2016
Puesto:	Tecnico Especializado
Depto:	Direccion Normatividad y Dictaminacion
SDI: $	478.04

Percepciones

Agrup SAT	No.	Concepto	Gravado	Exento	Total
001	001	Sueldo	6,860.40	0.00	6,860.40
022	029	Prima Quinquenal	0.00	109.56	109.56
029	032	Despensa	564.00	0.00	564.00
017	039	Subsidio al Empleo (sp)	0.00	0.00	0.00
036	132	Ayuda para Transporte	351.50	0.00	351.50
040	134	INGRESOS PROPIOS	0.00	0.00	0.00
Suma de Percepciones $			7,775.90	109.56	**7,885.46**

Deducciones

Agrup SAT	No.	Concepto	Total
002	049	I.S.R. (sp)	1,113.67
004	057	P C P (Ipejal)	0.00
004	099	Ajuste al neto	-0.07
004	175	Aportacion al Fondo (I	788.95
004	176	Prestamo Hipotecario	2,925.71

Subtotal $	**7,885.46**
Descuentos $	**3,714.59**
Retenciones $	**1,113.67**
Total $	**3,057.20**
Neto del recibo $	**3,057.20**

Importe con letra
tres mil cincuenta y siete pesos 20/100 M.N.

Se puso a mi disposición el archivo XML correspondiente y recibí de la empresa arriba mencionada la cantidad neta a que este documento se refiere estando conforme con las percepciones y deducciones que en él aparecen especificados.

Firma del empleado

Método de pago: Efectivo

Este documento es una representación impresa de un CFDI

Pago en una sola exhibicion

Emitido desde: ***CONTPAQi® NÓMINAS***

Serie del Certificado del emisor:	00001000000301470610
Folio Fiscal UUID:	844C4D23-045E-4011-B9E3-0D365638C8CA
No. de serie del Certificado del SAT:	00001000000202864883
Fecha y hora de certificación:	2016-04-07T10:46:40

Sello digital del CFDI

fhkkqzu9YQyNwjXoiLCCgKEJY6/Ai1znck+Kwgk2Af1BZGdhCBG+AaoaoSKdwIMiGjPT7ydWaxZT5HOXCLzEaFLrHPDj4oPkwdw+g6M9ZU6BAJqLos7DS4gho9ecU2=W1eC/EXv9rYw3/4+M5FJ3P8gIXGi25i8RZaqMhC+Grqc=

Sello del SAT

HNiweyoQAjmDDLHrkNC6/3UpyS+g3F/jbupJ+SUNMme5CNduEwk14G79J1syI3eY1kIfdQ6a/dn1a4HHbIHT2nbaatjp0jSvWFmTebcbT9qf3DtgTrt8jvu6XC1eja3rKmnlvc+dMfzUxagtOwwLf/PaEyktGyNeaWZE84R0F6Q=

Cadena original del complemento del certificación digital del SAT

||1.0|844C4D23-045E-4011-B9E3-0D365638C8CA|2016-04-07T10:46:40|fhkkqzu9YQyNwjXoiLCCgKEJY6/Ai1znck+Kwgk2Af1BZGdhCBG+AaoaoSKdwIMiGjPT7ydWaxZT5HOXCLzEaFLrHPDj4oPkwdw+g6M9ZU6BAJqLos7DS4gho9ecU2tW1eC/EXv9rYw3/4+M5FJ3P8gIXGi25i8RZaqMhC+Grqc=|00001000000202864883||

Comprobante Fiscal Digital por Internet

Instituto de Movilidad y Transporte del Estado de Jalisco

Fecha: 07/Abr/2016
Hora: 10:46:23

RFC: IMT130929RT2 Reg Pat: Z2937002389
Reg Fiscal: Persona Moral No Contribuyente
Lugar de expedición: Zapopan Jalisco

1006003001 - Toscano Escobedo Raquel

RFC:	TOER750715FDA
CURP:	TOER750715MJCSSQ03
Fecha Ini Relación Lab:	01/Jun/2014
Jornada:	Matutino
NSS:	04987562164
Tipo salario:	Fijo

Periodo 6 Quincenal 16/Mar/2016 - 31/Mar/2016

Días de Pago:	15
Fecha Pago:	31/Mar/2016
Puesto:	Analista Especializado
Depto:	Direccion Normatividad y Dictaminacion
SDI: $	443.62

Percepciones

Agrup SAT	No.	Concepto	Gravado	Exento	Total
001	001	Sueldo	6,566.40	0.00	6,566.40
022	029	Prima Quinquenal	0.00	109.56	109.56
029	032	Despensa	546.00	0.00	546.00
017	039	Subsidio al Empleo (sp)	0.00	0.00	0.00
036	132	Ayuda para Transporte	339.50	0.00	339.50
040	134	INGRESOS PROPIOS	0.00	0.00	0.00

Deducciones

Agrup SAT	No.	Concepto	Total
002	049	I.S.R. (sp)	1,044.46
004	099	Ajuste al neto	0.06
004	175	Aportacion al Fondo (I	755.14

Suma de Percepciones $	7,451.90	109.56	**7,561.46**

Subtotal $	**7,561.46**
Descuentos $	**755.20**
Retenciones $	**1,044.46**
Total $	**5,761.80**
Neto del recibo $	**5,761.80**

Importe con letra
cinco mil setecientos sesenta y un pesos 80/100 M.N.

Se puso a mi disposición el archivo XML correspondiente y recibí de la empresa arriba mencionada la cantidad neta a que este documento se refiere estando conforme con las percepciones y deducciones que en él aparecen especificados.

Firma del empleado

Método de pago: Efectivo

Este documento es una representación impresa de un CFDI

Pago en una sola exhibicion

Emitido desde: ***CONTPAQi® NÓMINAS***

Serie del Certificado del emisor:	00001000000301470610
Folio Fiscal UUID:	9C39A465-EC7A-4DD5-87BD-FDF1C6DB20D3
No. de serie del Certificado del SAT:	00001000000202864883
Fecha y hora de certificación:	2016-04-07T10:46:42

Sello digital del CFDI

CDoOcHEC/dCQPUoPyeOiTCLvbz+8iJO5GJafxsZNCDo6xXBsYp67r20H5v5HGn86xIml0yZ9XHL+PIDzHQX0y/j6h1TC9coMBosHOjSnLIqd1Q07gTbuRUzUW++zpgFTR43i12woWSPeIMXZVo/uVnqy23sBu3RbAkc5HUVyWoU=

Sello del SAT

qEywdozNBBYCcaLFelYfAH24pfkJ/3jTmjpLnoImnmSKI3L3uViIX10L9gcG0DXotS6AucZrWoWhmbSpWcFGoaRcvlV7gs7ruq1PmynjiTBLTQ+Yi8FrRIZ7eoLnLqLxMM35b5DL8C/anFiWB4SVdaw3FyszeLxtHoRjnV3OP3s=

Cadena original del complemento del certificación digital del SAT

||1.0|9C39A465-EC7A-4DD5-87BD-FDF1C6DB20D3|2016-04-07T10:46:42|CDoOcHEC/dCQPUoPyeOiTCLvbz+8iJO5GJafxsZNCDo6xXBsYp67r20H5v5HGn86xIml0yZ9XHL+PIDzHQX0y/j6h1TC9coMBosHOjSnLIqd1Q07gTbuRUzUW++zpgFTR43i12woWSPeIMXZVo/uVnqy23sBu3RbAkc5HUVyWoU=|00001000000202864883||

Comprobante Fiscal Digital por Internet

Instituto de Movilidad y Transporte del Estado de Jalisco

Fecha: 07/Abr/2016
Hora: 10:46:25

RFC: IMT130929RT2 Reg Pat: Z2937002389
Reg Fiscal: Persona Moral No Contribuyente
Lugar de expedición: Zapopan Jalisco

1006004002 - Lopez Rea Norma Angelica

RFC:	LORN830922S25
CURP:	LORN830922MJCPXR05
Fecha Ini Relación Lab:	01/Jun/2014
Jornada:	Matutino
NSS:	04018355117
Tipo salario:	Fijo

Periodo 6 Quincenal **16/Mar/2016 - 31/Mar/2016**

Días de Pago:	15
Fecha Pago:	31/Mar/2016
Puesto:	Tecnico Especializado en Movilidad
Depto:	Direccion Normatividad y Dictaminacion
SDI: $	394.98

Percepciones

Agrup SAT	No.	Concepto	Gravado	Exento	Total
001	001	Sueldo	5,893.50	0.00	5,893.50
022	029	Prima Quinquenal	0.00	109.56	109.56
029	032	Despensa	478.50	0.00	478.50
017	039	Subsidio al Empleo (sp)	0.00	0.00	0.00
036	132	Ayuda para Transporte	330.50	0.00	330.50
040	134	INGRESOS PROPIOS	0.00	0.00	0.00
Suma de Percepciones $			6,702.50	109.56	**6,812.06**

Deducciones

Agrup SAT	No.	Concepto	Total
002	049	I.S.R. (sp)	884.39
004	099	Ajuste al neto	-0.07
004	175	Aportacion al Fondo (I	677.75
004	176	Prestamo Hipotecario	1,877.59

Subtotal $	**6,812.06**
Descuentos $	**2,555.27**
Retenciones $	**884.39**
Total $	**3,372.40**
Neto del recibo $	**3,372.40**

Importe con letra
tres mil trescientos setenta y dos pesos 40/100 M.N.

Se puso a mi disposición el archivo XML correspondiente y recibí de la empresa arriba mencionada la cantidad neta a que este documento se refiere estando conforme con las percepciones y deducciones que en él aparecen especificados.

Norma Lopez Rea
Firma del empleado

Método de pago: Efectivo

Este documento es una representación impresa de un CFDI

Pago en una sola exhibicion

Emitido desde: ***CONTPAQi® NÓMINAS***

Serie del Certificado del emisor:	00001000000301470610
Folio Fiscal UUID:	1C9CA1CE-5460-491A-B7E8-ACDA6A8A0D07
No. de serie del Certificado del SAT:	00001000000202864883
Fecha y hora de certificación:	2016-04-07T10:46:44

Sello digital del CFDI

RmUTGK+92PChpO04KhRWbIrGU7k9htCpF6Foi8/CHkHRnWbQE0jm2wqvVPoeBGOFhDgTKurm7HPf4uqZzbyYbBHGVVmFFVYmd8U09QOH/qIH3Ou9VkevrNgadqIfL7CdNKy39YT2mIqOcyEEyzMfjZtIw2yNF30hze0V+RwQKQI=

Sello del SAT

lARmoLw6gRbuWnS54yGzRTtG9Vcx3XdF8L5iZSnl2UI1UCpDoSVU/wQajcU3iWesx24E91CmimpCEVXtT+214he1W2UTX7tQhwVMDJVU1SgRppdpA0QBch2mfo0CC5xiXyM/Ea9r/DR9H6vBzYc/0JUZJ52n37P2bN7GPL/eYK0=

Cadena original del complemento del certificación digital del SAT

||1.0|1C9CA1CE-5460-491A-B7E8-ACDA6A8A0D07|2016-04-07T10:46:44|RmUTGK+92PChpO04KhRWbIrGU7k9htCpF6Foi8/CHkHRnWbQE0jm2wqvVPoeBGOFhDgTKurm7HPf4uqZzbyYbBHGVVmFFVYmd8U09QOH/qIH3Ou9VkevrNgadqIfL7CdNKy39YT2mIqOcyEEyzMfjZtIw2yNF30hze0V+RwQKQI=|00001000000202864883||

Comprobante Fiscal Digital por Internet

Instituto de Movilidad y Transporte del Estado de Jalisco

Fecha: 07/Abr/2016
Hora: 10:45:45

RFC: IMT130929RT2 Reg Pat: Z2937002389
Reg Fiscal: Persona Moral No Contribuyente
Lugar de expedición: Zapopan Jalisco

1001005001 - Ruvalcaba Salazar Norma Alicia

RFC:	RUSN7111156D3
CURP:	RUSN711115MJCVLR02
Fecha Ini Relación Lab:	16/Jul/2014
Jornada:	Matutino
NSS:	56897156255
Tipo salario:	Fijo

Periodo 6 Quincenal 16/Mar/2016 -31/Mar/2016

Días de Pago:	15
Fecha Pago:	31/Mar/2016
Puesto:	SECRETARIA DE DIRECCION GENERAL
Depto:	Dirección General
SDI: $	394.98

Percepciones

Agrup SAT	No.	Concepto	Gravado	Exento	Total
001	001	Sueldo	5,893.50	0.00	5,893.50
022	029	Prima Quinquenal	0.00	146.08	146.08
029	032	Despensa	478.50	0.00	478.50
017	039	Subsidio al Empleo (sp)	0.00	0.00	0.00
036	132	Ayuda para Transporte	330.50	0.00	330.50
040	134	INGRESOS PROPIOS	0.00	0.00	0.00
Suma de Percepciones $			6,702.50	146.08	**6,848.58**

Deducciones

Agrup SAT	No.	Concepto	Total
002	049	I.S.R. (sp)	884.39
004	099	Ajuste al neto	0.06
004	175	Aportacion al Fondo (I	677.75
004	176	Prestamo Hipotecario	2,041.18

Subtotal $	**6,848.58**
Descuentos $	**2,718.99**
Retenciones $	**884.39**
Total $	**3,245.20**
Neto del recibo $	**3,245.20**

Importe con letra
tres mil doscientos cuarenta y cinco pesos 20/100 M.N.

Se puso a mi disposición el archivo XML correspondiente y recibí de la empresa arriba mencionada la cantidad neta a que este documento se refiere estando conforme con las percepciones y deducciones que en él aparecen especificados.

Firma del empleado

Método de pago: Efectivo

Este documento es una representación impresa de un CFDI

Pago en una sola exhibicion

Emitido desde: ***CONTPAQi® NÓMINAS***

Serie del Certificado del emisor:	00001000000301470610
Folio Fiscal UUID:	4ECDAF0E-36B0-47FF-9D9D-45CD44F7A347
No. de serie del Certificado del SAT:	00001000000202864883
Fecha y hora de certificación:	2016-04-07T10:45:54

Sello digital del CFDI

Zx0inrzTHoE02JMJ6P3tNmJFHyuU2d8f8INBES9nR67wNdHWp+0orpYBAqFaFjOtNFVPBeyW0vb7RuoluED5McEhNTkjzTLGtaEjtgcjFE9cw6i0ZUguI1rWaUJ6oFr5JPDipzwW+aS24zPE4W2UvVBzy/DI2X3aFOnhRkv1hiI=

Sello del SAT

Pf6kLcaaymyAmc6AjDeMscgRQPd17KjCfB7yVf7V9j7XK+G1QxtSJtkPXbFhbMOLWUWkh/iOI70wxspAoJSoSTCIOuW1Z6IWWVQ8jma2QtAb3ZOi/TMPPyMCgqMSjCLr/VWd4/L3jCI2ZSkJd6Tg5WqFlXliWYluakOh052PULM=

Cadena original del complemento del certificación digital del SAT

||1.0|4ECDAF0E-36B0-47FF-9D9D-45CD44F7A347|2016-04-07T10:45:54|Zx0inrzTHoE02JMJ6P3tNmJFHyuU2d8f8INBES9nR67wNdHWp+0orpYBAqFaFjOtNFVPBeyW0vb7RuoluED5McEhNTkjzTLGtaEjtgcjFE9cw6i0ZUguI1rWaUJ6oFr5JPDipzwW+aS24zPE4W2UvVBzy/DI2X3aFOnhRkv1hiI=|00001000000202864883||

Comprobante Fiscal Digital por Internet

Instituto de Movilidad y Transporte del Estado de Jalisco

Fecha 07/Abr/2016
Hora 10:46:03

RFC: IMT130929RT2 Reg Pat: Z2937002389
Reg Fiscal: Persona Moral No Contribuyente
Lugar de expedición: Zapopan Jalisco

1004001001 - Santana Verduzco Jose Luis

RFC:	SAVL7912093X5
CURP:	SAVL791209HQTNRS02
Fecha Ini Relación Lab:	01/Jun/2014
Jornada:	Matutino
NSS:	52007904106
Tipo salario:	Fijo

Periodo 6 Quincenal 16/Mar/2016 -31/Mar/2016

Días de Pago:	15
Fecha Pago:	31/Mar/2016
Puesto:	Director de Area
Depto:	Direccion de Investigacion y Proyectos
SDI: $	1331.17

Percepciones

Agrup SAT	No.	Concepto	Gravado	Exento	Total
001	001	Sueldo	19,104.00	0.00	19,104.00
029	032	Despensa	904.00	0.00	904.00
017	039	Subsidio al Empleo (sp)	0.00	0.00	0.00
036	132	Ayuda para Transporte	649.50	0.00	649.50
040	134	INGRESOS PROPIOS	0.00	0.00	0.00
Suma de Percepciones $			20,657.50	0.00	**20,657.50**

Deducciones

Agrup SAT	No.	Concepto	Total
002	049	I.S.R. (sp)	4,381.90
004	099	Ajuste al neto	0.04
004	175	Aportacion al Fondo (I	2,196.96

Subtotal $	**20,657.50**
Descuentos $	**2,197.00**
Retenciones $	**4,381.90**
Total $	**14,078.60**
Neto del recibo $	**14,078.60**

Importe con letra
catorce mil setenta y ocho pesos 60/100 M N.

Se puso a mi disposición el archivo XML correspondiente y recibí de la empresa arriba mencionada la cantidad neta a que este documento se refiere estando conforme con las percepciones y deducciones que en él aparecen especificados.

Firma del empleado

Método de pago: Efectivo

Este documento es una representación impresa de un CFDI

Pago en una sola exhibicion

Emitido desde: ***CONTPAQi® NÓMINAS***

Serie del Certificado del emisor:	00001000000301470610
Folio Fiscal UUID:	4DB68542-2FCB-4485-B4B3-AF948A85CC4D
No. de serie del Certificado del SAT:	00001000000202864883
Fecha y hora de certificación:	2016-04-07T10:46:18

Sello digital del CFDI

mk897A00Kj66QWCSDvCQvXSEqOS7CceEiDtUPjBGEYQubVaCDPxJRGkSHr0hp/iK/Z+SONZlWtomhve4rPRyN1lfXMqG+KxbjmWDQS+mCoeGASUsvSgtc3zsBi2Fsh/lGKgezfWCkdIDusmIymtuBuB6tllNj0SJOCVgQb9ALtM=

Sello del SAT

Pgam5KVt5i+uUiMeWj1Df3seUh6DRctWxTcL4gCMG39Mm6NHIk5EUc3/nLcfJD02WVxVJGVW1FIVm7qG0bIifbg3goMNLOseheF6wSqNDy0gsrqJQNKWDia3Z2Rnx3hjmMPAQ=MnCeKPk3byRM1+2TF87DUzuip289yKqxsRpCU=

Cadena original del complemento del certificación digital del SAT

||1.0|4DB68542-2FCB-4485-B4B3-AF948A85CC4D|2016-04-07T10:46:18|mk897A00Kj66QWCSDvCQvXSEqOS7CceEiDtUPjBGEYQubVaCDPxJRGkSHr0hp/iK/Z+SONZlWtomhve4rPRyN1lfXMqG+KxbjmWDQS+mCoeGASUsvSgtc3zsBi2Fsh/lGKgezfWCkdIDusmIymtuBuB6tllNj0SJOCVgQb9ALtM=|00001000000202864883||

Comprobante Fiscal Digital por Internet

Instituto de Movilidad y Transporte del Estado de Jalisco

RFC: IMT130929RT2 Reg Pat: Z2937002389
Reg Fiscal: Persona Moral No Contribuyente
Lugar de expedición: Zapopan Jalisco

Fecha: 07/Abr/2016
Hora: 10:46:06

1004003001 - Flores Landeros Christian Juan Arman

RFC:	FOLC8612214K5
CURP:	FOLC861221HJCLNH07
Fecha Ini Relación Lab:	09/Jun/2014
Jornada:	Matutino
NSS:	04048632063
Tipo salario:	Fijo

Periodo 6 Quincenal 16/Mar/2016 -31/Mar/2016

Días de Pago:	15
Fecha Pago:	31/Mar/2016
Puesto:	Tecnico Especializado
Depto:	Direccion de Investigacion y Proyectos
SDI: $	446.44

Percepciones

Agrup SAT	No.	Concepto	Gravado	Exento	Total
001	001	Sueldo	6,166.40	0.00	6,166.40
029	032	Despensa	564.00	0.00	564.00
017	039	Subsidio al Empleo (sp)	0.00	0.00	0.00
036	132	Ayuda para Transporte	351.50	0.00	351.50
040	134	INGRESOS PROPIOS	0.00	0.00	0.00
Suma de Percepciones $			7,081.90	0.00	**7,081.90**

Deducciones

Agrup SAT	No.	Concepto	Total
002	049	I.S.R. (sp)	965.43
004	099	Ajuste al neto	-0.07
004	175	Aportacion al Fondo (I	709.14

Subtotal $	**7,081.90**
Descuentos $	**709.07**
Retenciones $	**965.43**
Total $	**5,407.40**
Neto del recibo $	**5,407.40**

Importe con letra
cinco mil cuatrocientos siete pesos 40/100 M.N.

Se puso a mi disposición el archivo XML correspondiente y recibí de la empresa arriba mencionada la cantidad neta a que este documento se refiere estando conforme con las percepciones y deducciones que en él aparecen especificados.

Firma del empleado

Método de pago: Efectivo

Este documento es una representación impresa de un CFDI

Pago en una sola exhibicion

Emitido desde: ***CONTPAQi® NÓMINAS***

Serie del Certificado del emisor:	00001000000301470610
Folio Fiscal UUID:	B59A12DC-DC27-4ABF-B88C-C13E912309B3
No. de serie del Certificado del SAT:	00001000000202864883
Fecha y hora de certificación:	2016-04-07T10:46:23

Sello digital del CFDI

pmr9X8/HJ7/eIruxDzd+iaMY12HYlfdnOKtU1MVZWPzaBST87pFsZP5DIeuMVaNNdBOUJOZ9O9o5wU2kS+CZX4SZGZLKl+4RMsVGn+oz+IpL/ZIX33838cUL1MZ2vIjkY8rlJlQklGWs
LrVdoKIkyteTHWxaLkqZPD/OvXNKESw=

Sello del SAT

MhmuQoJwJX1qUoGFcBC2M1WVxDSKE+HQL5OVM4VK5COnVHChLyQKhySyfSbqS/VeMPCFA2jkQIqTaBjzxkbMVUBDnLRe7hVHIYc0PA0sXdTqDA01skSk00H3b6FyKZRrdsHj2S+8csWx
MvpYZ+PUqhdHcxvWreOTJHuzPrPNTME=

Cadena original del complemento del certificación digital del SAT

||1.0|B59A12DC-DC27-4ABF-B88C-C13E912309B3|2016-04-
07T10:46:23|pmr9X8/HJ7/eIruxDzd+iaMY12HYlfdnOKtU1MVZWPzaBST87pFsZP5DIeuMVaNNdBOUJOZ9O9o5wU2kS+CZX4SZGZLKl+4RMsVGn+oz+IpL/ZIX33838cUL1MZ2vIjk
Y8rlJlQklGWsLrVdoKIkyteTHWxaLkqZPD/OvXNKESw=|00001000000202864883||

Comprobante Fiscal Digital por Internet

Instituto de Movilidad y Transporte del Estado de Jalisco

Fecha: 07/Abr/2016
Hora: 10:46:09

RFC: IMT130929RT2 Reg Pat: Z2937002389
Reg Fiscal: Persona Moral No Contribuyente
Lugar de expedición: Zapopan Jalisco

1004004001 - Casas Cervantes Abril Fabiola

RFC:	CACX870310T44
CURP:	CXCA870310MJCSRB07
Fecha Ini Relación Lab:	11/Jun/2014
Jornada:	Matutino
NSS:	04118715715
Tipo salario:	Fijo

Periodo 6 Quincenal 16/Mar/2016 -31/Mar/2016

Días de Pago:	15
Fecha Pago:	31/Mar/2016
Puesto:	Investigador de la Movilidad y Transp.
Depto:	Direccion de Investigacion y Proyectos
SDI: $	445.88

Percepciones

Agrup SAT	No.	Concepto	Gravado	Exento	Total
001	001	Sueldo	6,598.95	0.00	6,598.95
029	032	Despensa	549.00	0.00	549.00
017	039	Subsidio al Empleo (sp)	0.00	0.00	0.00
036	132	Ayuda para Transporte	344.50	0.00	344.50
040	134	INGRESOS PROPIOS	0.00	0.00	0.00
Suma de Percepciones $			7,492.45	0.00	**7,492.45**

Deducciones

Agrup SAT	No.	Concepto	Total
002	049	I.S.R. (sp)	1,053.12
004	099	Ajuste al neto	0.05
004	175	Aportacion al Fondo (I	758.88

Subtotal $	**7,492.45**
Descuentos $	**758.93**
Retenciones $	**1,053.12**
Total $	**5,680.40**
Neto del recibo $	**5,680.40**

Importe con letra
cinco mil seiscientos ochenta pesos 40/100 M.N.

Se puso a mi disposición el archivo XML correspondiente y recibí de la empresa arriba mencionada la cantidad neta a que este documento se refiere estando conforme con las percepciones y deducciones que en él aparecen especificados.

Firma del empleado

Método de pago: Efectivo

Este documento es una representación impresa de un CFDI

Pago en una sola exhibicion

Emitido desde: ***CONTPAQi· NÓMINAS***

Serie del Certificado del emisor:	00001000000301470610
Folio Fiscal UUID:	CF8F4DCD-EEA1-4098-9C77-88689743EFDC
No. de serie del Certificado del SAT:	00001000000202864883
Fecha y hora de certificación:	2016-04-07T10:46:26

Sello digital del CFDI

YPB+fsEDoq54fDz2r6HUFZvcXyufg4/laHPTXhqqQWyVi7MVKeQC20c6S9ivqrThByRYxXaaE91Q30RCa1/MoQwver0ZxC19joH9PtUaOlcf5spo6gNJuRN2s7f5k8i9tlIY6WspChO9xI25HJZIEXCT2wGsKkb6QQLIk6oYuec=

Sello del SAT

W/78wQkEAJmzAm6GGJPHvd9OsUSGAtjP40PbDxVk29QHcWKNOghDhlFXSD7eX60Mym8Weq5lLw3jzoQY3qnlNgUH12ko3H1MASNaI9cdT9PRTUs2jLTsmvEwNj2is2mVf89Yq/0i2pqzba/jDEFz4/+hSG4p3RQ+bNBhAhKGDOQ=

Cadena original del complemento del certificación digital del SAT

||1.0|CF8F4DCD-EEA1-4098-9C77-88689743EFDC|2016-04-07T10:46:26|YPB+fsEDoq54fDz2r6HUFZvcXyufg4/laHPTXhqqQWyVi7MVKeQC20c6S9ivqrThByRYxXaaE91Q30RCa1/MoQwver0ZxC19joH9PtUaOlcf5spo6gNJuRN2s7f5k8i9tlIY6WspChO9xI25HJZIEXCT2wGsKkb6QQLIk6oYuec=|00001000000202864883||

Comprobante Fiscal Digital por Internet

Instituto de Movilidad y Transporte del Estado de Jalisco

Fecha: 07/Abr/2016
Hora: 10:45:56

RFC: IMT130929RT2 Reg Pat: Z2937002389
Reg Fiscal: Persona Moral No Contribuyente
Lugar de expedición: Zapopan Jalisco

1002007002 - Lopez Segura Gloria

RFC:	LOSG551024LR9
CURP:	LOSG551024MJCPGL02
Fecha Ini Relación Lab:	01/Jun/2014
Jornada:	Matutino
NSS:	04005504859
Tipo salario:	Fijo

Periodo 6 Quincenal **16/Mar/2016 -31/Mar/2016**

Días de Pago:	15
Fecha Pago:	31/Mar/2016
Puesto:	Auxiliar de Intendencia
Depto:	Dirección de Administracion y Finanzas
SDI: $	268.51

Percepciones

Agrup SAT	No.	Concepto	Gravado	Exento	Total
001	001	Sueldo	4,103.40	0.00	4,103.40
022	029	Prima Quinquenal	0.00	146.08	146.08
029	032	Despensa	358.50	0.00	358.50
017	039	Subsidio al Empleo (sp)	0.00	0.00	0.00
036	132	Ayuda para Transporte	223.50	0.00	223.50
040	134	INGRESOS PROPIOS	0.00	0.00	0.00
Suma de Percepciones $			4,685.40	146.08	**4,831.48**

Deducciones

Agrup SAT	No.	Concepto	Total
002	049	I.S.R. (sp)	467.16
004	057	P C P (Ipejal)	900.00
004	099	Ajuste al neto	0.03
004	175	Aportacicn al Fondo (I	471.89

Subtotal $	**4,831.48**
Descuentos $	**1,371.92**
Retenciones $	**467.16**
Total $	**2,992.40**
Neto del recibo $	**2,992.40**

Importe con letra
dos mil novecientos noventa y dos pesos 40/100 M.N.

Se puso a mi disposición el archivo XML correspondiente y recibí de la empresa arriba mencionada la cantidad neta a que este documento se refiere estando conforme con las percepciones y deducciones que en él aparecen especificados.

Firma del empleado

Método de pago: Efectivo

Este documento es una representación impresa de un CFDI

Pago en una sola exhibicion

Emitido desde: ***CONTPAQi® NÓMINAS***

Serie del Certificado del emisor:	00001000000301470610
Folio Fiscal UUID:	C4492818-2556-488F-AFC5-42A3E1537F69
No. de serie del Certificado del SAT:	00001000000202864883
Fecha y hora de certificación:	2016-04-07T10:46:08

Sello digital del CFDI

A2GWCe2b/Xq/l+OA9283tjPz0FMHcqT2PA3IjfNXIUdJ2reOMbNjqgIBEGubu0+2UqLSXTy9q9A/LD8rYMd794pGloHAZSAxBuREgLOiapwNJnRPcnQyakBhjNQSr1wqBr4HMmyR+9DO9CZu6sEft0WslEIU0T5goRUWDjoY/5s=

Sello del SAT

Ky45w0JaBuqsBMopPn+CY21FilnFlFjpkvGwr1KtS0150alPiQWCNuwB7OxnEtTiHdgvmMKAc4a8qVwErX/XFLduKsOsCJHE7amEzkOJI1/euKiRpGgshlgxtkRtsg0RbqTFz9Nuk4ljHPkRBs2RxvrNXhRQTvewG2qe9FvkDv4=

Cadena original del complemento del certificación digital del SAT

||1.0|C4492818-2556-488F-AFC5-42A3E1537F69|2016-04-07T10:46:08|A2GWCe2b/Xq/l+OA9283tjPz0FMHcqT2PA3IjfNXIUdJ2reOMbNjqgIBEGubu0+2UqLSXTy9q9A/LD8rYMd794pGloHAZSAxBuREgLOiapwNJnRPcnQyakBhjNQSr1wqBr4HMmyR+9DO9CZu6sEft0WslEIU0T5goRUWDjoY/5s=|00001000000202864883||

Comprobante Fiscal Digital por Internet

Instituto de Movilidad y Transporte del Estado de Jalisco

RFC: IMT130929RT2 Reg Pat: Z2937002389
Reg Fiscal: Persona Moral No Contribuyente
Lugar de expedición: Zapopan Jalisco

Fecha: 07/Abr/2016
Hora: 10:46:00

1003004002 - Meza Gutierrez Vicente

RFC:	MEGV870403J9A
CURP:	MEGV870403HJCZTC09
Fecha Ini Relación Lab:	03/Jun/2014
Jornada:	Matutino
NSS:	04108718133
Tipo salario:	Fijo

Periodo 6 Quincenal **16/Mar/2016 -31/Mar/2016**

Días de Pago:	15
Fecha Pago:	31/Mar/2016
Puesto:	Analista Especializado
Depto:	Dirección de Planeación
SDI: $	443.62

Percepciones

Agrup SAT	No.	Concepto	Gravado	Exento	Total
001	001	Sueldo	6,566.40	0.00	6,566.40
029	032	Despensa	546.50	0.00	546.50
017	039	Subsidio al Empleo (sp)	0.00	0.00	0.00
036	132	Ayuda para Transporte	339.50	0.00	339.50
040	134	INGRESOS PROPIOS	0.00	0.00	0.00
Suma de Percepciones $			7,452.40	0.00	**7,452.40**

Deducciones

Agrup SAT	No.	Concepto	Total
002	049	I.S.R. (sp)	1,044.57
004	099	Ajuste al neto	0.09
004	175	Aportacion al Fondo (I	755.14

Subtotal $	**7,452.40**
Descuentos $	**755.23**
Retenciones $	**1,044.57**
Total $	**5,652.60**
Neto del recibo $	**5,652.60**

Importe con etra
cinco mil seiscientos cincuenta y dos pesos 60/100 M.N.

Se puso a mi disposición el archivo XML correspondiente y recibí de la empresa arriba mencionada la cantidad neta a que este documento se refiere estando conforme con las percepciones y deducciones que en él aparecen especificados.

Firma del empleado

Método de pago: Efectivo

Este documento es una representación impresa de un CFDI

Pago en una sola exhibicion

Emitido desde: ***CONTPAQi· NÓMINAS***

Serie del Certificado del emisor:	00001000000301470610
Folio Fiscal UUID:	04E3FB5A-C3AF-4661-9864-B43680E98FCD
No. de serie del Certificado del SAT:	00001000000202864883
Fecha y hora de certificación:	2016-04-07T10:46:14

Sello digital del CFDI

GoeqH8mjUS2KbrApI0tf/fdw96QFGhMeXDcMAdXB6ru99ynWere2ZQQQVrL2EdEcjC7TMYEMBvt+5ZUO8o8vZJ2fhLtzKv9V7FIw2Okd7ato9wSA7lE9k3tnpAlr20FB4Sv32CZziVnVoDvcR5DH2lKJYSc3qVN+ZuVjKpNi+lo=

Sello del SAT

dUw1/FqL6hWRwfI+2upX2jOl2VpX9Z5gMgjAZtTp1wIp7X9CIVtWqGPeNs3QaADmHQ7NiT6W6Rbf25bJT3Emc4D/JgWdRynr8ZZICjlneRV6fT/UuTKPoeDrTA6zloroAucLB4ISIuKAcA67vCwznXyh6dlSZlnkaO9FNGH0pjc=

Cadena original del complemento del certificación digital del SAT

||1.0|04E3FB5A-C3AF-4661-9864-B43680E98FCD|2016-04-07T10:46:14|GoeqH8mjUS2KbrApI0tf/fdw96QFGhMeXDcMAdXB6ru99ynWere2ZQQQVrL2EdEcjC7TMYEMBvt+5ZUO8o8vZJ2fhLtzKv9V7FIw2Okd7ato9wSA7lE9k3tnpAlr20FB4Sv32CZziVnVoDvcR5DH2lKJYSc3qVN+ZuVjKpNi+lo=|00001000000202864883||

Comprobante Fiscal Digital por Internet

Instituto de Movilidad y Transporte del Estado de Jalisco

Fecha: 07/Abr/2016
Hora: 10:46:07

RFC: IMT130929RT2 Reg Pat: Z2937002389
Reg Fiscal: Persona Moral No Contribuyente
Lugar de expedición: Zapopan Jalisco

1004003003 - Barba Moreno Jorge Luis

RFC:	BAMJ870324KY4
CURP:	BAMJ870324HJCRRR06
Fecha Ini Relación Lab:	17/Jul/2014
Jornada:	Matutino
NSS:	04108747447
Tipo salario:	Fijo

Periodo 6 Quincenal 16/Mar/2016 -31/Mar/2016

Días de Pago:	15
Fecha Pago:	31/Mar/2016
Puesto:	Tecnico Especializado
Depto:	Direccion de Investigacion y Proyectos
SDI: $	446.44

Percepciones

Agrup SAT	No.	Concepto	Gravado	Exento	Total
001	001	Sueldo	6,177.45	0.00	6,177.45
029	032	Despensa	523.00	0.00	523.00
017	039	Subsidio al Empleo (sp)	0.00	0.00	0.00
036	132	Ayuda para Transporte	333.00	0.00	333.00
040	134	INGRESOS PROPIOS	0.00	0.00	0.00
Suma de Percepciones $			7,033.45	0.00	**7,033.45**

Deducciones

Agrup SAT	No.	Concepto	Total
002	049	I.S.R. (sp)	955.08
004	099	Ajuste al neto	-0.04
004	175	Aportacion al Fondo (I	710.41

Subtotal $	**7,033.45**
Descuentos $	**710.37**
Retenciones $	**955.08**
Total $	**5,368.00**
Neto del recibo $	**5,368.00**

Importe con letra
cinco mil trescientos sesenta y ocho pesos 00/100 M.N.

Se puso a mi disposición el archivo XML correspondiente y recibí de la empresa arriba mencionada la cantidad neta a que este documento se refiere estando conforme con las percepciones y deducciones que en él aparecen especificados.

Firma del empleado

Método de pago: Efectivo

Este documento es una representación impresa de un CFDI

Pago en una sola exhibicion

Emitido desde: ***CONTPAQi® NÓMINAS***

Serie del Certificado del emisor:	00001000000301470610
Folio Fiscal UUID:	A4E22763-FB0F-4177-A391-52703E3296FF
No. de serie del Certificado del SAT:	00001000000202864883
Fecha y hora de certificación:	2016-04-07T10:46:24

Sello digital del CFDI

SCQzND1OUV22J6Dniy64neVPIoaxYlh0pQ/rWQdlS4auY+8NGj5RfMVDNTvRRH61wALlumZk+HOOLowYww/ctiLdvTqevisvyykbN4B/absgjKwKiXbUekskKLtmfxFq3GvGlnVq4ZCmJ5vaRz1vcIO4tN8IY/1ROxg0BAzvJrs=

Sello del SAT

J+u5aCGOwutDF/0Vgiiz48+uVufa+3mfr56vBgn5xPrEC5UtV5xaKZCkICdIWNUJCvvV6MGs6u8xbS9dECTtQCD/5SoNPDYgqN4h80u3LJicw6AlXxXfmdt0D+wAbDsRhqxxJ3dKtJygX5JwmdU5OAD4wVRx/rlWsWJz7pEpuMU=

Cadena original del complemento del certificación digital del SAT

||1.0|A4E22763-FB0F-4177-A391-52703E3296FF|2016-04-07T10:46:24|SCQzND1OUV22J6Dniy64neVPIoaxYlh0pQ/rWQdlS4auY+8NGj5RfMVDNTvRRH61wALlumZk+HOOLowYww/ctiLdvTqevisvyykbN4B/absgjKwKiXbUekskKLtmfxFq3GvGlnVq4ZCmJ5vaRz1vcIO4tN8IY/1ROxg0BAzvJrs=|00001000000202864883||

Comprobante Fiscal Digital por Internet

Instituto de Movilidad y Transporte del Estado de Jalisco

Fecha: 07/Abr/2016
Hora: 10:46:13

RFC: IMT130929RT2 Reg Pat: Z2937002389
Reg Fiscal: Persona Moral No Contribuyente
Lugar de expedición: Zapopan Jalisco

1005002001 - Arriola Cazarez Francisco Javier

RFC:	AICF761125NU0
CURP:	AICF761125HBCRZR00
Fecha Ini Relación Lab:	03/Nov/201
Jornada:	Matutino
NSS:	04987652387
Tipo salario:	Fijo

Periodo 6 Quincenal 16/Mar/2016 -31/Mar/2016

Días de Pago:	15
Fecha Pago:	31/Mar/2016
Puesto:	COORDINADOR DE PROYECTOS
Depto:	Direccion de Movilidad no Motorizada
SDI: $	772.96

Percepciones

Agrup SAT	No.	Concepto	Gravado	Exento	Total
001	001	Sueldo	11,092.95	0.00	11,092.95
029	032	Despensa	732.50	0.00	732.50
017	039	Subsidio al Empleo (sp)	0.00	0.00	0.00
036	132	Ayuda para Transporte	493.50	0.00	493.50
040	134	INGRESOS PROPIOS	0.00	0.00	0.00
Suma de Percepciones $			12,318.95	0.00	**12,318.95**

Deducciones

Agrup SAT	No.	Concepto	Total
002	049	I.S.R. (sp)	2,128.79
004	057	P C P (Ipejal)	1,192.00
004	099	Ajuste al neto	0.07
004	175	Aportacion al Fondo (I	1,275.69

Subtotal $	**12,318.95**
Descuentos $	**2,467.76**
Retenciones $	**2,128.79**
Total $	**7,722.40**
Neto del recibo $	**7,722.40**

Importe con letra
siete mil setecientos veintidos pesos 40/100 M.N.

Se puso a mi disposición el archivo XML correspondiente y recibí de la empresa arriba mencionada la cantidad neta a que este documento se refiere estando conforme con las percepciones y deducciones que en él aparecen especificados.

Firma del empleado

Método de pago: Efectivo

Este documento es una representación impresa de un CFDI

Pago en una sola exhibicion

Emitido desde: ***CONTPAQi· NÓMINAS***

Serie del Certificado del emisor:	00001000000301470610
Folio Fiscal UUID:	10AD2039-8F48-4B34-92CD-4BEA56915458
No. de serie del Certificado del SAT:	00001000000202864883
Fecha y hora de certificación:	2016-04-07T10:46:30

Sello digital del CFDI

a6lgS1poaJG35G42WJMvKKxfVxC6CLlgAeE1ygLPrkT115jKSj6HfdCQjwlYO0qmvOFzJv5W9+KZzn5Ukq+pNasHiJ32HDLehps6uvaIifEQJ81txKUZNbb+bBQ7vQ0aV6dlK1C2LqJOkzU6FY+oCjAP3pGNKWj9JgWgeJ5OCK0=

Sello del SAT

So/hkxwDWPji13xMaAmK417dvFmrBd8hWO4tZaJxgDnRwcflLAIUeHeDmWpdrst3wgD6JNEZAsiSTv3C6WpvcJFazbw9w/DGr0NumMK6hyizgNQDDracxr2aCE6INCHHe/58ZsRl2Kml S/Tux00FjL28vPNyUA1cqkCkDWRkSDs=

Cadena original del complemento del certificación digital del SAT

||1.0|10AD2039-8F48-4B34-92CD-4BEA56915458|2016-04-07T10:46:30|a6lgS1poaJG35G42WJMvKKxfVxC6CLlgAeE1ygLPrkT115jKSj6HfdCQjwlYO0qmvOFzJv5W9+KZzn5Ukq+pNasHiJ32HDLehps6uvaIifEQJ81txKUZNbb+bBQ7vQ0aV6dlK1C2LqJOkzU6FY+oCjAP3pGNKWj9JgWgeJ5OCK0=|00001000000202864883||

Comprobante Fiscal Digital por Internet

Instituto de Movilidad y Transporte del Estado de Jalisco

Fecha: 07/Abr/2016
Hora: 10:46:10

RFC: IMT130929RT2 Reg Pat: Z2937002389
Reg Fiscal: Persona Moral No Contribuyente
Lugar de expedición: Zapopan Jalisco

1004004003 - Verduzco Torres Jose Rafael

RFC:	VETR871121Q86
CURP:	VETR871121HCMRRF02
Fecha Ini Relación Lab:	01/Jun/2015
Jornada:	Matutino
NSS:	52108703522
Tipo salario:	Fijo

Periodo 6 Quincenal 16/Mar/2016 -31/Mar/2016

Días de Pago:	15
Fecha Pago:	31/Mar/2016
Puesto:	Investigador de la Movilidad y Transp.
Depto:	Direccion de Investigacion y Proyectos
SDI: $	0

Percepciones

Agrup SAT	No.	Concepto	Gravado	Exento	Total
001	001	Sueldo	6,598.95	0.00	6,598.95
029	032	Despensa	549.50	0.00	549.50
017	039	Subsidio al Empleo (sp)	0.00	0.00	0.00
036	132	Ayuda para Transporte	344.50	0.00	344.50
040	134	INGRESOS PROPIOS	0.00	0.00	0.00
Suma de Percepciones $			7,492.95	0.00	**7,492.95**

Deducciones

Agrup SAT	No.	Concepto	Total
002	049	I.S.R. (sp)	1,053.23
004	099	Ajuste al neto	0.04
004	175	Aportacion al Fondo (I	758.88

Subtotal $	**7,492.95**
Descuentos $	**758.92**
Retenciones $	**1,053.23**
Total $	**5,680.80**
Neto del recibo $	**5,680.80**

Importe con letra
cinco mil seiscientos ochenta pesos 80/100 M.N.

Se puso a mi disposición el archivo XML correspondiente y recibí de la empresa arriba mencionada la cantidad neta a que este documento se refiere estando conforme con las percepciones y deducciones que en él aparecen especificados.

Firma del empleado

Método de pago: Efectivo

Este documento es una representación impresa de un CFDI

Pago en una sola exhibicion

Emitido desde: ***CONTPAQi® NÓMINAS***

Serie del Certificado del emisor:	00001000000301470610
Folio Fiscal UUID:	31E96451-9944-49BC-B8F8-358E09631D1D
No. de serie del Certificado del SAT:	00001000000202864883
Fecha y hora de certificación:	2016-04-07T10:46:27

Sello digital del CFDI

iXNz0M6PBBhyKkv1ukmOjlh5V0bs7sEa/a7mQSSHzkBihrkdPQbD36C4ZozyiuTlS9mQtpy/xVCnh9gaCBVGcCg8TPTcGmkw7KTL5GdF5vCB+x2KhToqTXEcEpqNiqb5G/9IDw9NvmycKdrcbVVgybesV1FhekIJ9Pr4TD0bN/g=

Sello del SAT

dA/8qN/WMfYyOJV/b5oIigftnJ7mAVflSY6yRU0N9XFNkLzHipdZ592AV7R/rNdHSf4Lo7oiYxAtNphGrChOSOvu64U7+gMbCJAVMGsIYDWjB7uBbqDqvbbSdbESt4hkN8VzwwE5Bv7TxvrRzKeuBpYc0+z1a0KV5to3DRtEKbg=

Cadena original del complemento del certificación digital del SAT

||1.0|31E96451-9944-49BC-B8F8-358E09631D1D|2016-04-07T10:46:27|iXNz0M6PBBhyKkv1ukmOjlh5V0bs7sEa/a7mQSSHzkBihrkdPQbD36C4ZozyiuTlS9mQtpy/xVCnh9gaCBVGcCg8TPTcGmkw7KTL5GdF5vCB+x2KhToqTXEcEpqNiqb5G/9IDw9NvmycKdrcbVVgybesV1FhekIJ9Pr4TD0bN/g=|00001000000202864883||

Comprobante Fiscal Digital por Internet

Instituto de Movilidad y Transporte del Estado de Jalisco

Fecha: 07/Abr/2016
Hora: 10:46:27

RFC: IMT130929RT2 Reg Pat: Z2937002389
Reg Fiscal: Persona Moral No Contribuyente
Lugar de expedición: Zapopan Jalisco

1006006002 - Ramos Quezada Oscar Javier

RFC:	RAQO8904078H2
CURP:	RAQO890407HJCMZS01
Fecha Ini Relación Lab:	16/Feb/201
Jornada:	Matutino
NSS:	04138950292
Tipo salario:	Fijo

Periodo 6 Quincenal 16/Mar/2016 -31/Mar/2016

Días de Pago:	15
Fecha Pago:	31/Mar/2016
Puesto:	Auxiliar Tecnico
Depto:	Direccion Normatividad y Dictaminacion
SDI: $	0

Percepciones

Agrup SAT	No.	Concepto	Gravado	Exento	Total
001	001	Sueldo	2,502.23	0.00	2,502.23
029	032	Despensa	368.50	0.00	368.50
017	039	Subsidio al Empleo (sp)	0.00	0.00	0.00
036	132	Ayuda para Transporte	227.50	0.00	227.50
040	134	INGRESOS PROPIOS	0.00	0.00	0.00
Suma de Percepciones $			3,098.23	0.00	**3,098.23**

Deducciones

Agrup SAT	No.	Concepto	Total
002	049	I.S.R. (sp)	107.95
004	099	Ajuste al neto	0.12
004	175	Aportacion al Fondo (I	287.76

Subtotal $	**3,098.23**
Descuentos $	**287.88**
Retenciones $	**107.95**
Total $	**2,702.40**
Neto del recibo $	**2,702.40**

Importe con letra
dos mil setecientos dos pesos 40/100 M.N.

Se puso a mi disposición el archivo XML correspondiente y recibí de la empresa arriba mencionada la cantidad neta a que este documento se refiere estando conforme con las percepciones y deducciones que en él aparecen especificados.

Firma del empleado

Método de pago: Efectivo

Este documento es una representación impresa de un CFDI

Pago en una sola exhibicion

Emitido desde: ***CONTPAQi® NÓMINAS***

Serie del Certificado del emisor:	00001000000301470610
Folio Fiscal UUID:	40BBF92C-09C0-4656-AA93-60BD7079FA07
No. de serie del Certificado del SAT:	00001000000202864883
Fecha y hora de certificación:	2016-04-07T10:46:47

Sello digital del CFDI

Bq56mneRxLm86esqdyJ2vaJq+fnNCQUn5qemCQASy7MEeJzCJL8PcgOQzwpMJC3Mvqb0JvcCS6M7YSi4hkoRSKDhfwCPOTo8p+PFszWcoS7sGn44pmFQXihh2z04QFN9tNsTb69gwCRd/gjvBLOBPJyb91fcqcqnpWwLb57lWyg=

Sello del SAT

YxOnxEoiF2d35OAN7CVvLmFJsyLzBVz6tH2mXTPkWx1jQwkemKf2y+w14jG3bgI9TUm7jBF1Wmj3yFzrPsYW6qnd7X4aNNoQw2sGtdh3vvrybPbk4me5t7nkZTnqi78TdmbUuLw/NAKXQCr2ZIjiH4w3GLBmRt8RYW6ubiDkW4I=

Cadena original del complemento del certificación digital del SAT

||1.0|40BBF92C-09C0-4656-AA93-60BD7079FA07|2016-04-07T10:46:47|Bq56mneRxLm86esqdyJ2vaJq+fnNCQUn5qemCQASy7MEeJzCJL8PcgOQzwpMJC3Mvqb0JvcCS6M7YSi4hkoRSKDhfwCPOTo8p+PFszWcoS7sGn44pmFQXihh2z04QFN9tNsTb69gwCRd/gjvBLOBPJyb91fcqcqnpWwLb57lWyg=|00001000000202864883||

Comprobante Fiscal Digital por Internet

Instituto de Movilidad y Transporte del Estado de Jalisco

Fecha: 07/Abr/2016
Hora: 10:46:05

RFC: IMT130929RT2 Reg Pat: Z2937002389
Reg Fiscal: Persona Moral No Contribuyente
Lugar de expedición: Zapopan Jalisco

1004002004 - Garcia Durañona Lucia

RFC:	GADL810701SR7
CURP:	GADL810701MNERRC09
Fecha Ini Relación Lab:	16/Sep/201
Jornada:	Matutino
NSS:	03158139182
Tipo salario:	Fijo

Periodo 6 Quincenal 16/Mar/2016 - 31/Mar/2016

Dias de Pago:	15
Fecha Pago:	31/Mar/2016
Puesto:	COORDINADOR DE PROYECTOS
Depto:	Direccion de Investigacion y Proyectos
SDI: $	0

Percepciones

Agrup SAT	No.	Concepto	Gravado	Exento	Total
001	001	Sueldo	9,766.05	0.00	9,766.05
029	032	Despensa	643.00	0.00	643.00
017	039	Subsidio al Empleo (sp)	0.00	0.00	0.00
036	132	Ayuda para Transporte	428.50	0.00	428.50
040	134	INGRESOS PROPIOS	0.00	0.00	0.00
Suma de Percepciones $			10,837.55	0.00	**10,837.55**

Deducciones

Agrup SAT	No.	Concepto	Total
002	049	I.S.R. (sp)	1,780.36
004	099	Ajuste al neto	-0.01
004	175	Aportacion al Fondo (I	0.00

Subtotal $	**10,837.55**
Descuentos $	**-0.01**
Retenciones $	**1,780.36**
Total $	**9,057.20**
Neto del recibo $	**9,057.20**

Importe con letra
nueve mil cincuenta y siete pesos 20/100 M.N.

Se puso a mi disposición el archivo XML correspondiente y recibí de la empresa arriba mencionada la cantidad neta a que este documento se refiere estando conforme con las percepciones y deducciones que en él aparecen especificados.

Firma del empleado

Método de pago: Efectivo

Este documento es una representación impresa de un CFDI

Pago en una sola exhibicion

Emitido desde: ***CONTPAQi· NÓMINAS***

Serie del Certificado del emisor:	00001000000301470610
Folio Fiscal UUID:	4DD64CCB-05EA-49C1-8C58-DBD3346B2BBA
No. de serie del Certificado del SAT:	00001000000202864883
Fecha y hora de certificación:	2016-04-07T10:46:20

Sello digital del CFDI

d/6VLqvqXtVz8hPig5HPxLx7uQ1ZFulHNgWjhKjM+CnkmWu75mPRiQXNcLBVkgqG9DS3rvC4+quIXN+dJEywEN7IoSswuNc2V5p0blMNUzGOeY757C4HAr+405/PZWant8p78pDQyjBzOvMbtcjTsWBM/WpT/Ek8nV4v583B3Bk=

Sello del SAT

mo0Ra5UT1VXTQu8EHH6EI7Gw9URmfmaJ6HqG7FvuFseFQyybCYTbFo52mZTFg+aWdwwLwehGh7JkZxwiV+VqgiY23/a0sk/8k7V12IfqqJqPgH12KOR7645fH92eE2YnfGwMvn+Dg6/Opz1JBbND7BIDZOD5jqAgOmpqXD5vhq8=

Cadena original del complemento del certificación digital del SAT

||1.0|4DD64CCB-05EA-49C1-8C58-DBD3346B2BBA|2016-04-07T10:46:20|d/6VLqvqXtVz8hPig5HPxLx7uQ1ZFulHNgWjhKjM+CnkmWu75mPRiQXNcLBVkgqG9DS3rvC4+quIXN+dJEywEN7IoSswuNc2V5p0blMNUzGOeY757C4HAr+405/PZWant8p78pDQyjBzOvMbtcjTsWBM/WpT/Ek8nV4v583B3Bk=|00001000000202864883||

Póliza de Egresos

FECHA 22/marzo/2016 | POLIZA No.

CUENTA	SUB. CTA.	NOMBRE	PARCIAL	DEBE	HABER
200		Sueldos y Prestaciones		$ 83 805.60	
	104/001	Sueldos Por Pagar			
100		Bancos			$ 83 805.60
	102/002	Cuenta Maestra/ IMT			

SUMAS IGUALES

CONCEPTO

Pago Nomina 06 Interbancaria correspondiente a la 2da Quincena Marzo 2016.

CONTROL	HECHO POR	REVISADO	AUTORIZADO	AUXILIARES	DIARIO
					E-046

PE-1005 pcform

7 501281 971025

BBVA Bancomer

18/03/2016 3:03:52 PM

COMPROBANTE

Servicios de Nómina - Consultas y Cambios - Cambiar datos - Autorizar

INSTITUTO DE MOVILIDAD Y TRASPORTE DEL ESTADO DE J

18/03/2016

El pago fue autorizado exitosamente. Le recordamos tener saldo suficiente en la fecha de operación.

Datos generales del Pago

	Contrato	Cuenta	Nombre
Número de contrato:	4203192997	0195167078	INSTITUTO DE MOVILIDAD Y TRASPORTE DEL E

Tipo de servicio:	Nómina Interbancaria
Nombre del pago:	2016 Q06
Motivo de pago:	NOMINA
Referencia de pago:	2203167
Número de operaciones:	18
Importe total:	$ 83805.60
Fecha de operación:	22/03/2016
Número de Folio:	539010
Estatus	AUTORIZADO

Detalle de Operaciones

	Banco	Tipo	Cuenta Abono	Importe	Nombre	Estatus	Descripción
1	BANORTE	CLABE	072320002055369334	2680.00	FERNANDO JOSE MIGUEL MACIEL GA	AU	AUTORIZADO OK
2	BANAMEX	CLABE	002320901766394141	3695.80	JAVIER ESTEBAN NAVARRO RODRIGU	AU	AUTORIZADO OK
3	BANAMEX	CLABE	002320700289767456	3248.40	KARL DIETER HOLTSCHMIT BALDERR	AU	AUTORIZADO OK
4	BANAMEX	CLABE	002320902064584283	4048.00	JULIO CESAR RAYA TELLEZ	AU	AUTORIZADO OK
5	BANORTE	CLABE	072320002407977808	4635.60	ENRIQUE DE LA CRUZ CASTILLO	AU	AUTORIZADO OK
6	BANAMEX	CLABE	002320901644016680	4563.00	ALEJANDRA VELAZQUEZ JIMENEZ DE	AU	AUTORIZADO OK
7	BANORTE	CLABE	072320006485649992	5404.00	HUGO CAMACHO TORRES	AU	AUTORIZADO OK
8	BANAMEX	CLABE	002320901669554745	4425.20	FRANCISCO PULIDO MONTELONGO	AU	AUTORIZADO OK
9	HSBC	CLABE	021320063777235008	5652.60	MALINTZIN NEGRETE PIMIENTA	AU	AUTORIZADO OK
10	BANAMEX	CLABE	002320901689417053	5652.60	EMELY MALACON HILL	AU	AUTORIZADO OK
11	BANAMEX	CLABE	002320902589194077	4557.80	OREL VILCHIS MARTINEZ	AU	AUTORIZADO OK
12	HSBC	CLABE	021320064233735096	2249.20	NORMA ESPITIA GARCIA	AU	AUTORIZADO OK
13	BANAMEX	CLABE	002320700005835009	5652.80	JESSICA LAU VELAZQUEZ	AU	AUTORIZADO OK
14	SANTANDER	CLABE	014320200081087194	5818.20	MITZI VALERIA RAMOS MEDINA	AU	AUTORIZADO OK
15	BANORTE	CLABE	072320002636317352	6407.80	MARCOS CEDILLO PERALES	AU	AUTORIZADO OK
			014320200056937 24		MIRIAME YUNUEN LEJ		AUTORIZADO O

16	SANTANDER	CLABE	0	5818.20	EUNE MELGOZA	AU	K
17	BANAMEX	CLABE	002320700958773289	3196.40	EVA ANGELINA GODINEZ MACIAS	AU	AUTORIZADO OK
18	BANAMEX	CLABE	002320700822327868	6100.00	EMMANUEL HUACUJA ASCENCIO	AU	AUTORIZADO OK

Cerrar

Imprimir

Comprobante Fiscal Digital por Internet

Instituto de Movilidad y Transporte del Estado de Jalisco

RFC: IMT130929RT2 Reg Pat: Z2937002389
Reg Fiscal: Persona Moral No Contribuyente
Lugar de expedición: Zapopan Jalisco

Fecha: 07/Abr/2016
Hora: 10:45:52

1002005001 - Maciel Garcia Fernando Jose Miguel

RFC:	MAGF701105QZ9
CURP:	MAGF701105HJCCRR18
Fecha Ini Relación Lab:	01/Jun/2014
Jornada:	Matutino
NSS:	04917092571
Tipo salario:	Fijo

Periodo 6 Quincenal 16/Mar/2016 -31/Mar/2016

Días de Pago:	15
Fecha Pago:	31/Mar/2016
Puesto:	Auxiliar Contable
Depto:	Dirección de Administracion y Finanzas
SDI: $	317.82

Percepciones

Agrup SAT	No.	Concepto	Gravado	Exento	Total
001	001	Sueldo	4,785.90	0.00	4,785.90
029	032	Despensa	407.50	0.00	407.50
017	039	Subsidio al Empleo (sp)	0.00	0.00	0.00
036	132	Ayuda para Transporte	248.00	0.00	248.00
040	134	INGRESOS PROPIOS	0.00	0.00	0.00
Suma de Percepciones $			5,441.40	0.00	**5,441.40**

Deducciones

Agrup SAT	No.	Concepto	Total
002	049	I.S.R. (sp)	615.02
004	057	P C P (Ipejal)	1,596.00
004	099	Ajuste al neto	0.00
004	175	Aportacion al Fondo (I	550.38

Subtotal $	**5,441.40**
Descuentos $	**2,146.38**
Retenciones $	**615.02**
Total $	**2,680.00**
Neto del recibo $	**2,680.00**

Importe con letra
dos mil seiscientos ochenta pesos 00/100 M.N.

Se puso a mi disposición el archivo XML correspondiente y recibí de la empresa arriba mencionada la cantidad neta a que este documento se refiere estando conforme con las percepciones y deducciones que en él aparecen especificados.

Método de pago: Efectivo

Firma del empleado

Este documento es una representación impresa de un CFDI

Pago en una sola exhibicion

Emitido desde: ***CONTPAQi® NÓMINAS***

Serie del Certificado del emisor:	00001000000301470610
Folio Fiscal UUID:	C95303AC-4A40-4FD7-BA3A-DE21670A80B2
No. de serie del Certificado del SAT:	00001000000202864883
Fecha y hora de certificación:	2016-04-07T10:46:03

Sello digital del CFDI

173oxWqk6cHotOEE7ElWud8T75dC/s+3njJ/1BaaA9iDtn3HLAWKZF90LVXrGh3NluEgeNKupLQvbK7RC+cxK5SvS9W4qEB1S8AGh2Wp1kM5L/DMuWphWapOzoJuGMZ0EvXQEdTnKP9s
WorOM4zAbEFurhZOv256tJn/uxOxvro=

Sello del SAT

c3U1Jkjstu6WhJc+rr9UVh4CF3OVWE/kqdLWI80jZiY/3XeFUgnVCBbDPUFsIX1o0s+ai7SZWmx0rNC8SXG9+baEMzkV46SMM2yrQSmDxcSR++bsSLoC3dgEOO8wCTmqbVkNCENW5OL1
nPfLCs6I3wXX9oGYeukLCLZenTToeEY=

Cadena original del complemento del certificación digital del SAT

||1.0|C95303AC-4A40-4FD7-BA3A-DE21670A80B2|2016-04-
07T10:46:03|173oxWqk6cHotOEE7ElWud8T75dC/s+3njJ/1BaaA9iDtn3HLAWKZF90LVXrGh3NluEgeNKupLQvbK7RC+cxK5SvS9W4qEB1S8AGh2Wp1kM5L/DMuWphWap0zoJuGMZ0
EvXQEdTnKP9sWorOM4zAbEFurhZOv256tJn/uxOxvro=|00001000000202864883||

Comprobante Fiscal Digital por Internet

Instituto de Movilidad y Transporte del Estado de Jalisco

Fecha: 07/Abr/2016
Hora: 10:46:22

RFC: IMT130929RT2 Reg Pat: Z2937002389
Reg Fiscal: Persona Moral No Contribuyente
Lugar de expedición: Zapopan Jalisco

1006002002 - Navarro Rodriguez Javier Esteban

RFC:	NARJ731128SH8
CURP:	NARJ731128HJCVDV02
Fecha Ini Relación Lab:	01/Jun/2014
Jornada:	Matutino
NSS:	04907323424
Tipo salario:	Fijo

Periodo 6 Quincenal 16/Mar/2016 - 31/Mar/2016

Días de Pago:	15
Fecha Pago:	31/Mar/2016
Puesto:	Tecnico Especializado
Depto:	Direccion Normatividad y Dictaminacion
SDI: $	478.04

Percepciones

Agrup SAT	No.	Concepto	Gravado	Exento	Total
001	001	Sueldo	6,860.40	0.00	6,860.40
022	029	Prima Quinquenal	0.00	109.56	109.56
029	032	Despensa	564.00	0.00	564.00
017	039	Subsidio al Empleo (sp)	0.00	0.00	0.00
036	132	Ayuda para Transporte	351.50	0.00	351.50
040	134	INGRESOS PROPIOS	0.00	0.00	0.00
Suma de Percepciones $			7,775.90	109.56	**7,885.46**

Deducciones

Agrup SAT	No.	Concepto	Total
002	049	I.S.R. (sp)	1,113.67
004	057	P C P (Ipejal)	2,287.00
004	099	Ajuste al neto	0.04
004	175	Aportacion al Fondo (I	788.95

Subtotal $	**7,885.46**
Descuentos $	**3,075.99**
Retenciones $	**1,113.67**
Total $	**3,695.80**
Neto del recibo $	**3,695.80**

Importe con letra
tres mil seiscientos noventa y cinco pesos 80/100 M.N.

Se puso a mi disposición el archivo XML correspondiente y recibí de la empresa arriba mencionada la cantidad neta a que este documento se refiere estando conforme con las percepciones y deducciones que en él aparecen especificados.

Firma del empleado

Método de pago: Efectivo

Este documento es una representación impresa de un CFDI

Pago en una sola exhibicion

Emitido desde: ***CONTPAQi· NÓMINAS***

Serie del Certificado del emisor:	00001000000301470610
Folio Fiscal UUID:	4A65EA23-AF78-4D91-9963-4436EA8501D6
No. de serie del Certificado del SAT:	00001000000202864883
Fecha y hora de certificación:	2016-04-07T10:46:41

Sello digital del CFDI

pg3/nYJAqOtVX0gtiVC96YCJLu7kIfDrkLa4jmpj3nADeye+fq6M8wC9ZRbTHOTpYrXJ1bXFeJKHtvOpj3FgQf3ta7r+FM6cwElAJejokRhsllPBKhUc5cWNylGL+OO5rkR+BzqBxfKY
VQxuekE0PXz4eYrYIsyAhri4jRwqmZQ=

Sello del SAT

rWDBDPjgpu3fy5l//I7y5lu/gZ01SyKYiQ3IMV09L1fkVMd0nsBYYGUdYBzit5dA7HF74PU0q1x+gVjHKfVX7m0zHHNd6q3IWisdm+MfksejcZ5DBDID4IUAcupf8mmCsrGo0CAYasxG
LK/2z05/nv6vbpdw9ye2uO0gJxdti0I=

Cadena original del complemento del certificación digital del SAT

||1.0|4A65EA23-AF78-4D91-9963-4436EA8501D6|2016-04-
07T10:46:41|pg3/nYJAqOtVX0gtiVC96YCJLu7kIfDrkLa4jmpj3nADeye+fq6M8wC9ZRbTHOTpYrXJ1bXFeJKHtvOpj3FgQf3ta7r+FM6cwElAJejokRhsllPBKhUc5cWNylGL+OO5
rkR+BzqBxfKYVQxuekE0PXz4eYrYIsyAhri4jRwqmZQ=|00001000000202864883||

Comprobante Fiscal Digital por Internet

Instituto de Movilidad y Transporte del Estado de Jalisco

Fecha: 07/Abr/2016
Hora: 10:46:24

RFC: IMT130929RT2 Reg Pat: Z2937002389
Reg Fiscal: Persona Moral No Contribuyente
Lugar de expedición: Zapopan Jalisco

1006004001 - Holtschmit Balderrama Karl Dieter

RFC:	HOBK820812AIA
CURP:	HOBK820812HJCLLR05
Fecha Ini Relación Lab:	01/Jun/2014
Jornada:	Matutino
NSS:	04078210939
Tipo salario:	Fijo

Periodo 6 Quincenal 16/Mar/2016 - 31/Mar/2016

Días de Pago:	15
Fecha Pago:	31/Mar/2016
Puesto:	Tecnico Especializado en Movilidad
Depto:	Direccion Normatividad y Dictaminacion
SDI: $	394.98

Percepciones

Agrup SAT	No.	Concepto	Gravado	Exento	Total
001	001	Sueldo	5,893.50	0.00	5,893.50
022	029	Prima Quinquenal	0.00	73.04	73.04
029	032	Despensa	478.50	0.00	478.50
017	039	Subsidio al Empleo (sp)	0.00	0.00	0.00
036	132	Ayuda para Transporte	330.50	0.00	330.50
040	134	INGRESOS PROPIOS	0.00	0.00	0.00
Suma de Percepciones $			6,702.50	73.04	**6,775.54**

Deducciones

Agrup SAT	No.	Concepto	Total
002	049	I.S.R. (sp)	884.39
004	057	P C P (Ipejal)	1,965.00
004	099	Ajuste al neto	0.00
004	175	Aportacion al Fondo (I	677.75

Subtotal $	**6,775.54**
Descuentos $	**2,642.75**
Retenciones $	**884.39**
Total $	**3,248.40**
Neto del recibo $	**3,248.40**

Importe con letra
tres mil doscientos cuarenta y ocho pesos 40/100 M.N.

Se puso a mi disposición el archivo XML correspondiente y recibí de la empresa arriba mencionada la cantidad neta a que este documento se refiere estando conforme con las percepciones y deducciones que en él aparecen especificados.

Firma del empleado

Método de pago: Efectivo

Este documento es una representación impresa de un CFDI

Pago en una sola exhibicion

Emitido desde: ***CONTPAQi® NÓMINAS***

Serie del Certificado del emisor:	00001000000301470610
Folio Fiscal UUID:	D1A9E1BF-D3FE-440A-B793-E543E8605A94
No. de serie del Certificado del SAT:	00001000000202864883
Fecha y hora de certificación:	2016-04-07T10:46:43

Sello digital del CFDI

tjuRIYaYXLfpEI/XZ420qkagyyRC0hZefXnORW/xD+sUUpibvBv6xtThPFQfDyFqmCw9tB5jqiXh1F3LcAO/XWZgFZAiDlAj214FGp2YkvziyM+HTRmAjmO494JO4gK1kyyaCD6eFJugGhDongjvdX2+BM1beYCwnUOd6I19uZk=

Sello del SAT

FoLv0i6Kt32bGYqle5bw1rSn9AK5FyQgHUIL2OgWFYTT0GSFXjr/hyre+KEqhOxYCd9hyNjxApzStKjHvn/DAcaGEyzVn2Qv5kIrQ6PZiHbYkDrYxv4BZchCBeROYJNW0oV8nmo6LXZuPGjBgwUQy+LEnCpno6jHwaAWpIdWraQ=

Cadena original del complemento del certificación digital del SAT

||1.0|D1A9E1BF-D3FE-440A-B793-E543E8605A94|2016-04-07T10:46:43|tjuRIYaYXLfpEI/XZ420qkagyyRC0hZefXnORW/xD+sUUpibvBv6xtThPFQfDyFqmCw9tB5jqiXh1F3LcAO/XWZgFZAiDlAj214FGp2YkvziyM+HTRmAjmO494JO4gK1kyyaCD6eFJugGhDongjvdX2+BM1beYCwnUOd6I19uZk=|00001000000202864883||

Comprobante Fiscal Digital por Internet

Instituto de Movilidad y Transporte del Estado de Jalisco

Fecha: 07/Abr/2016
Hora: 10:45:51

RFC: IMT130929RT2 Reg Pat: Z2937002389
Reg Fiscal: Persona Moral No Contribuyente
Lugar de expedición: Zapopan Jalisco

1002004002 - Raya Téllez Julio Cesar

RFC:	RATJ840730GAA
CURP:	RATJ840730HDFYLL01
Fecha Ini Relación Lab:	01/Jun/2014
Jornada:	Matutino
NSS:	54008454537
Tipo salario:	Fijo

Periodo 6 Quincenal **16/Mar/2016 -31/Mar/2016**

Días de Pago:	15
Fecha Pago:	31/Mar/2016
Puesto:	Analista Administrativo
Depto:	Dirección de Administracion y Finanzas
SDI: $	354.71

Percepciones

Agrup SAT	No.	Concepto	Gravado	Exento	Total
001	001	Sueldo	5,315.40	0.00	5,315.40
029	032	Despensa	463.00	0.00	463.00
017	039	Subsidio al Empleo (sp)	0.00	0.00	0.00
036	132	Ayuda para Transporte	315.00	0.00	315.00
040	134	INGRESOS PROPIOS	0.00	0.00	0.00
Suma de Percepciones $			6,093.40	0.00	**6,093.40**

Deducciones

Agrup SAT	No.	Concepto	Total
002	049	I.S.R. (sp)	754.29
004	057	P C P (Ipejal)	680.00
004	099	Ajuste al neto	-0.16
004	175	Aportacion al Fondo (I	611.27

Subtotal $	**6,093.40**
Descuentos $	**1,291.11**
Retenciones $	**754.29**
Total $	**4,048.00**
Neto del recibo $	**4,048.00**

Importe con letra
cuatro mil cuarenta y ocho pesos 00/100 M.N.

Se puso a mi disposición el archivo XML correspondiente y recibí de la empresa arriba mencionada la cantidad neta a que este documento se refiere estando conforme con las percepciones y deducciones que en él aparecen especificados.

Firma del empleado

Método de pago: Efectivo

Este documento es una representación impresa de un CFDI

Pago en una sola exhibicion

Emitido desde: ***CONTPAQi® NÓMINAS***

Serie del Certificado del emisor:	00001000000301470610
Folio Fiscal UUID:	2790A67C-35C3-4BB7-A039-2E7C9D711D37
No. de serie del Certificado del SAT:	00001000000202864883
Fecha y hora de certificación:	2016-04-07T10:46:01

Sello digital del CFDI

iH99Z0waF3IUiLCRb7J5cSFVOk6jhRQW+nUXLZ8zET1QL1woUnQw6bjShF31D48hD82Y7WCBRER14fzTch6ETramXqugiB0U3moGXK7KjEpoT7yYUKyJ1kxrVqHtnFpG2B5Q+Gs83qBOJwsg7G1wrdEAoo8i+6EH0Fm9+oxr/i0=

Sello del SAT

fZDHYZ4kxrpoalFc7wcRubyROE6EX8NGJuo0Z9nW56u1eacgjMds1p0pNPxQhx0C6Ym9h15rD9EPOkecJ4u15zTvPYCJ0FTk+6TnKPTiuF3T2Or/s2Huna7dlqo7wFP8j4TgGYllhl8EMIPJp06SJK50RRT8v9AW85CZ01I0TrA=

Cadena original del complemento del certificación digital del SAT

||1.0|2790A67C-35C3-4BB7-A039-2E7C9D711D37|2016-04-07T10:46:01|iH99Z0waF3IUiLCRb7J5cSFVOk6jhRQW+nUXLZ8zET1QL1woUnQw6bjShF31D48hD82Y7WCBRER14fzTch6ETramXqugiB0U3moGXK7KjEpoT7yYUKyJ1kxrVqHtnFpG2B5Q+Gs83qBOJwsg7G1wrdEAoo8i+6EH0Fm9+oxr/i0=|00001000000202864883||

Comprobante Fiscal Digital por Internet

Instituto de Movilidad y Transporte del Estado de Jalisco

Fecha: 15/Mar/2016
Hora: 09:10:19

RFC: IMT130929RT2 Reg Pat: Z2937002389
Reg Fiscal: Persona Moral No Contribuyente
Lugar de expedición: Zapopan Jalisco

1003001001 - De La Cruz Castillo Enrique

RFC:	CUCE720927H79
CURP:	CUCE720927HJCRSN03
Fecha Ini Relación Lab:	01/Jun/2014
Jornada:	Matutino
NSS:	75937206979
Tipo salario:	Fijo

Periodo 5 Quincenal **01/Mar/2016 - 15/Mar/2016**

Días de Pago:	15
Fecha Pago:	15/Mar/2016
Puesto:	Director de Area
Depto:	Dirección de Planeación
SDI: $	0

Percepciones

Agrup SAT	No.	Concepto	Gravado	Exento	Total
001	001	Sueldo	19,104.00	0.00	19,104.00
021	020	Prima de vacaciones a t	2,132.50	1,051.50	3,184.00
002	024	Aguinaldo	29,737.00	2,103.00	31,840.00
022	029	Prima Quinquenal	0.00	109.56	109.56
029	032	Despensa	904.00	0.00	904.00
017	039	Subsidio al Empleo (sp)	0.00	0.00	0.00
036	132	Ayuda para Transporte	649.50	0.00	649.50
040	134	INGRESOS PROPIOS	0.00	0.00	0.00

Deducciones

Agrup SAT	No.	Concepto	Total
002	049	I.S.R. (sp)	14,661.71
004	057	P C P (Ipejal)	6,146.00
004	099	Ajuste al neto	-0.08
004	175	Aportacion al Fondo (I	2,196.96
004	176	Prestamo Hipotecario	3,406.67

Suma de Percepciones $	52,527.00	3,264.06	**55,791.06**

Subtotal $	**55,791.06**
Descuentos $	**11,749.55**
Retenciones $	**14,661.71**
Total $	**29,379.80**
Neto del recibo $	**29,379.80**

Importe con letra
veintinueve mil trescientos setenta y nueve pesos 80/100 M.N.

Se puso a mi disposición el archivo XML correspondiente y recibí de la empresa arriba mencionada la cantidad neta a que este documento se refiere estando conforme con las percepciones y deducciones que en él aparecen especificados.

Firma del empleado

Método de pago: Efectivo

Este documento es una representación impresa de un CFDI

Pago en una sola exhibición

Emitido desde: *CONTPAQi NÓMINAS*

Serie del Certificado del emisor:	00001000000301470610
Folio Fiscal UUID:	4BD5C2F3-422A-4076-8702-2E0585E23F39
No. de serie del Certificado del SAT:	00001000000202864883
Fecha y hora de certificación:	2016-03-15T09:10:38

Sello digital del CFDI

nIT5DjEYDKoOHSpb/Jvd5mK8i4RSQk76Rbupb9py0+4x3KbloBDgdXc3anxJxDwokStwBLZz9Nr3RQGgcVJimWDaQglOp4DoaiBJiKl7DPKVXLLlOLe9dbiiKvcWpVothk20QHVEnTvt5NZ2Fh4VE3lhH6bYaSH6lNyNi7DUwy0=

Sello del SAT

kroDC8LMopIqAab9kHfdmEvVJd22IbQrEtiT6TbZvGOIkYrgQMwlb3LcCAcPCQFsQRDHVeaA8TJb/8NmJbeWpDHMkwOvkaH0L5dfEhW5qPqCsmlyOG+w9bydCwfWSXfzwQlDuWhxZa2K7BzAy55EqcEOs8I2tlkYwC/YTD5+i8Q=

Cadena original del complemento del certificación digital del SAT

||1.0|4BD5C2F3-422A-4076-8702-2E0585E23F39|2016-03-15T09:10:38|nIT5DjEYDKoOHSpb/Jvd5mK8i4RSQk76Rbupb9py0+4x3KbloBDgdXc3anxJxDwokStwBLZz9Nr3RQGgcVJimWDaQglOp4DoaiBJiKl7DPKVXLLlOLe9dbiiKvcWpVothk20QHVEnTvt5NZ2Fh4VE3lhH6bYaSH6lNyNi7DUwy0=|00001000000202864883||

Comprobante Fiscal Digital por Internet

Instituto de Movilidad y Transporte del Estado de Jalisco

Fecha: 07/Abr/2016
Hora: 10:46:26

RFC: IMT130929RT2 Reg Pat: Z2937002389
Reg Fiscal: Persona Moral No Contribuyente
Lugar de expedición: Zapopan Jalisco

1006005002 - Velazquez Jimenez De Sandi Alejandra

RFC:	VEJA800806IX7
CURP:	VEJA800806MJCLML01
Fecha Ini Relación Lab:	16/Jul/2014
Jornada:	Matutino
NSS:	54998012998
Tipo salario:	Fijo

Periodo 6 Quincenal 16/Mar/2016 -31/Mar/2016

Días de Pago:	15
Fecha Pago:	31/Mar/2016
Puesto:	Analista Administrativo
Depto:	Direccion Normatividad y Dictaminacion
SDI: $	354.7

Percepciones

Agrup SAT	No.	Concepto	Gravado	Exento	Total
001	001	Sueldo	4,961.04	0.00	4,961.04
022	029	Prima Quinquenal	0.00	73.04	73.04
029	032	Despensa	463.00	0.00	463.00
017	039	Subsidio al Empleo (sp)	0.00	0.00	0.00
036	132	Ayuda para Transporte	315.00	0.00	315.00
040	134	INGRESOS PROPIOS	0.00	0.00	0.00
Suma de Percepciones $			5,739.04	73.04	**5,812.08**

Deducciones

Agrup SAT	No.	Concepto	Total
002	049	I.S.R. (sp)	678.60
004	099	Ajuste al neto	-0.04
004	175	Aportacion al Fondo (I	570.52

Subtotal $	**5,812.08**
Descuentos $	**570.48**
Retenciones $	**678.60**
Total $	**4,563.00**
Neto del recibo $	**4,563.00**

Importe con letra
cuatro mil quinientos sesenta y tres pesos 00/100 M.N.

Se puso a mi disposición el archivo XML correspondiente y recibí de la empresa arriba mencionada la cantidad neta a que este documento se refiere estando conforme con las percepciones y deducciones que en él aparecen especificados.

Firma del empleado

Método de pago: Efectivo

Este documento es una representación impresa de un CFDI

Pago en una sola exhibicion

Emitido desde: ***CONTPAQi® NÓMINAS***

Serie del Certificado del emisor:	00001000000301470610
Folio Fiscal UUID:	A6713821-8BBE-4DE2-8238-AFFA0B1DA390
No. de serie del Certificado del SAT:	00001000000202864883
Fecha y hora de certificación:	2016-04-07T10:46:45

Sello digital del CFDI

Sslgoxgd7IhE02Umvi5CfekepyZD6c7K9WMM/smP9NvaFC2ZayO/Zh5X/+GmdB7yxrW3bjymG08PW3uNxX6MsDCoY4BZ2LnXm5pyDj1DCzct9cY2oLzJBAd35/h35YLNcL1tXj7tglk2cUs/Qh4/MG3K5kn/vao5TexQ9otvU8g=

Sello del SAT

pQocvHJZ8q8scg2HviIS7HrjFw/vMd8NQsMn2M1woFBIDDzN4gVeFI4GhfxqERMYFh5XsgtJLKmRp7UMB+2VUfQroIPo3h/WP+gSe0ADXSt9pL06+11ZChwajddt3NjM8F/GzlCUBE5N+rWa8V/nUFIEivosOd9wrJTdy2Rk440=

Cadena original del complemento del certificación digital del SAT

||1.0|A6713821-8BBE-4DE2-8238-AFFA0B1DA390|2016-04-07T10:46:45|Sslgoxgd7IhE02Umvi5CfekepyZD6c7K9WMM/smP9NvaFC2ZayO/Zh5X/+GmdB7yxrW3bjymG08PW3uNxX6MsDCoY4BZ2LnXm5pyDj1DCzct9cY2oLzJBAd35/h35YLNcL1tXj7tglk2cUs/Qh4/MG3K5kn/vao5TexQ9otvU8g=|00001000000202864883||

Comprobante Fiscal Digital por Internet

Instituto de Movilidad y Transporte del Estado de Jalisco

Fecha: 07/Abr/2016
Hora: 10:46:05

RFC: IMT130929RT2 Reg Pat: Z2937002389
Reg Fiscal: Persona Moral No Contribuyente
Lugar de expedición: Zapopan Jalisco

1004002005 - Camacho Torres Hugo

RFC:	CATH790712JC9
CURP:	CATH790712HJCMRG08
Fecha Ini Relación Lab:	01/Nov/201
Jornada:	Matutino
NSS:	75008236855
Tipo salario:	Fijo

Periodo 6 Quincenal 16/Mar/2016 - 31/Mar/2016

Días de Pago:	15
Fecha Pago:	31/Mar/2016
Puesto:	COORDINADOR DE PROYECTOS
Depto:	Direccion de Investigacion y Proyectos
SDI: $	0

Percepciones

Agrup SAT	No.	Concepto	Gravado	Exento	Total
001	001	Sueldo	11,092.95	0.00	11,092.95
029	032	Despensa	732.50	0.00	732.50
017	039	Subsidio al Empleo (sp)	0.00	0.00	0.00
036	132	Ayuda para Transporte	493.50	0.00	493.50
040	134	INGRESOS PROPIOS	0.00	0.00	0.00

Deducciones

Agrup SAT	No.	Concepto	Total
002	049	I.S.R. (sp)	2,128.79
004	099	Ajuste al neto	0.06
004	175	Aportacion al Fondo (I	1,275.69
004	177	P M P (Ipejal)	3,510.41

Suma de Percepciones $	12,318.95	0.00	**12,318.95**

Subtotal $	**12,318.95**
Descuentos $	**4,786.16**
Retenciones $	**2,128.79**
Total $	**5,404.00**
Neto del recibo $	**5,404.00**

Importe con letra
cinco mil cuatrocientos cuatro pesos 00/100 M.N.

Se puso a mi disposición el archivo XML correspondiente y recibí de la empresa arriba mencionada la cantidad neta a que este documento se refiere estando conforme con las percepciones y deducciones que en él aparecen especificados.

Firma del empleado

Método de pago: Efectivo

Este documento es una representación impresa de un CFDI

Pago en una sola exhibicion

Emitido desde: ***CONTPAQi· NÓMINAS***

Serie del Certificado del emisor:	00001000000301470610
Folio Fiscal UUID:	74CF1096-4D2B-415B-B926-CC19373CD54E
No. de serie del Certificado del SAT:	00001000000202864883
Fecha y hora de certificación:	2016-04-07T10:46:21

Sello digital del CFDI

15UbJF0hVvJtJJS40MVBliiu7lYvYlKi66hPPtNXTzjac3mJ67Bg6o9aFo84/sIYUqz5AiAu+6zPQMLsbbtg9Sf2VHCGwl+Q2cl9sSIRDZfOcgJWke7ngMl+yu4zktfID0vi9eWGj1CkZpKVObCNkzg0kz8OD9B9mU085KAooU8=

Sello del SAT

ELwnXfPYPK1pV+e+38EAvzQPFbtj7juutxFOzPAdGv/XEzfM/UTOhwhRWBmSCYnrZuzz+VVCjzF2FP4A5fxQDD+a4M1YtmnQ/o6wc2/H3wljCSD19elSGn0ysk6Qt2aKToVDp14IWH8msXscosbtRlNeYQaaov6lrg0CWEyBlHI=

Cadena original del complemento del certificación digital del SAT

||1.0|74CF1096-4D2B-415B-B926-CC19373CD54E|2016-04-07T10:46:21|15UbJF0hVvJtJJS40MVBliiu7lYvYlKi66hPPtNXTzjac3mJ67Bg6o9aFo84/sIYUqz5AiAu+6zPQMLsbbtg9Sf2VHCGwl+Q2cl9sSIRDZfOcgJWke7ngMl+yu4zktfID0vi9eWGj1CkZpKVObCNkzg0kz8OD9B9mU085KAooU8=|00001000000202864883||

Comprobante Fiscal Digital por Internet

Instituto de Movilidad y Transporte del Estado de Jalisco

RFC: IMT130929RT2 Reg Pat: Z2937002389
Reg Fiscal: Persona Moral No Contribuyente
Lugar de expedición: Zapopan Jalisco

Fecha: 07/Abr/2016
Hora: 10:45:43

1001003002 - Pulido Montelongo Francisco

RFC:	PUMF770216143
CURP:	PUMF770216HJCLNR01
Fecha Ini Relación Lab:	28/Oct/2014
Jornada:	Matutino
NSS:	74927705017
Tipo salario:	Fijo

Periodo 6 Quincenal 16/Mar/2016 -31/Mar/2016

Días de Pago:	15
Fecha Pago:	31/Mar/2016
Puesto:	ABOGADO DE INSTRUMENTOS JURIDICOS
Depto:	Dirección General
SDI: $	486.61

Percepciones

Agrup SAT	No.	Concepto	Gravado	Exento	Total
001	001	Sueldo	6,983.40	0.00	6,983.40
029	032	Despensa	581.50	0.00	581.50
017	039	Subsidio al Empleo (sp)	0.00	0.00	0.00
036	132	Ayuda para Transporte	361.00	0.00	361.00
040	134	INGRESOS PROPIOS	0.00	0.00	0.00

Deducciones

Agrup SAT	No.	Concepto	Total
002	049	I.S.R. (sp)	1,145.71
004	057	P C P (Ipejal)	1,552.00
004	099	Ajuste al neto	-0.10
004	175	Aportacion al Fondo (I	803.09

Suma de Percepciones $	7,925.90	0.00	**7,925.90**

Subtotal $	**7,925.90**
Descuentos $	**2,354.99**
Retenciones $	**1,145.71**
Total $	**4,425.20**
Neto del recibo $	**4,425.20**

Importe con letra
cuatro mil cuatrocientos veinticinco pesos 20/100 M.N.

Se puso a mi disposición el archivo XML correspondiente y recibí de la empresa arriba mencionada la cantidad neta a que este documento se refiere estando conforme con las percepciones y deducciones que en él aparecen especificados.

Firma del empleado

Método de pago: Efectivo

Este documento es una representación impresa de un CFDI

Pago en una sola exhibicion

Emitido desde: ***CONTPAQi® NÓMINAS***

Serie del Certificado del emisor:	00001000000301470610
Folio Fiscal UUID:	CFB6B2D6-FAEF-48BD-9E17-54B32EFBB2E9
No. de serie del Certificado del SAT:	00001000000202864883
Fecha y hora de certificación:	2016-04-07T10:45:51

Sello digital del CFDI

CSnQ/mESj25zh86It2MJjVz0xNgHhP5yIElciAb66KK2gv0HqHkZ1Vx9U8rpJj9WnCtLri/kGfbKjQZmxNwUn1urALyGWFygmaOAkMn0pPN13/Rw39Zq/aCoubcBh+dCKZGGW02m6ozpUgQSBfdKRcDi406PaUoduDSYUJ4Gjjg=

Sello del SAT

Yn8hjvJ+Mo/Pgy/8PtdFW5e648+ZKhEoQDGz2RVWEh+XxJiO3q9tj1F2pDh3PVVV81ZEXNuNSa7WtcZ1AWprDR0y7YYDRuXvB2s7vy0NvnaFWz7vrq5EkPuCsvuKvPnLlv6Py6PheBZ0SJx14AjvnHibATPafBS9gPxU0AOBBbI=

Cadena original del complemento del certificación digital del SAT

||1.0|CFB6B2D6-FAEF-48BD-9E17-54B32EFBB2E9|2016-04-07T10:45:51|CSnQ/mESj25zh86It2MJjVz0xNgHhP5yIElciAb66KK2gv0HqHkZ1Vx9U8rpJj9WnCtLri/kGfbKjQZmxNwUn1urALyGWFygmaOAkMn0pPN13/Rw39Zq/aCoubcBh+dCKZGGW02m6ozpUgQSBfdKRcDi406PaUoduDSYUJ4Gjjg=|00001000000202864883||

Comprobante Fiscal Digital por Internet

Instituto de Movilidad y Transporte del Estado de Jalisco

Fecha: 07/Abr/2016
Hora: 10:46:14

RFC: IMT130929RT2 Reg Pat: Z2937002389
Reg Fiscal: Persona Moral No Contribuyente
Lugar de expedición: Zapopan Jalisco

1005003003 - Negrete Pimienta Malintzin

RFC:	NEPM8809191I0
CURP:	NEPM880919MJCGML04
Fecha Ini Relación Lab:	29/Oct/2014
Jornada:	Matutino
NSS:	05148822264
Tipo salario:	Fijo

Periodo 6 Quincenal 16/Mar/2016 -31/Mar/2016

Días de Pago:	15
Fecha Pago:	31/Mar/2016
Puesto:	Analista Especializado
Depto:	Direccion de Movilidad no Motorizada
SDI: $	443.62

Percepciones

Agrup SAT	No.	Concepto	Gravado	Exento	Total
001	001	Sueldo	6,566.40	0.00	6,566.40
029	032	Despensa	546.50	0.00	546.50
017	039	Subsidio al Empleo (sp)	0.00	0.00	0.00
036	132	Ayuda para Transporte	339.50	0.00	339.50
040	134	INGRESOS PROPIOS	0.00	0.00	0.00
Suma de Percepciones $			7,452.40	0.00	**7,452.40**

Deducciones

Agrup SAT	No.	Concepto	Total
002	049	I.S.R. (sp)	1,044.57
004	099	Ajuste al neto	0.09
004	175	Aportacion al Fondo (I	755.14

Subtotal $	**7,452.40**
Descuentos $	**755.23**
Retenciones $	**1,044.57**
Total $	**5,652.60**
Neto del recibo $	**5,652.60**

Importe con letra
cinco mil seiscientos cincuenta y dos pesos 60/100 M.N.

Se puso a mi disposición el archivo XML correspondiente y recibí de la empresa arriba mencionada la cantidad neta a que este documento se refiere estando conforme con las percepciones y deducciones que en él aparecen especificados.

Firma del empleado

Método de pago: Efectivo

Este documento es una representación impresa de un CFDI

Pago en una sola exhibicion

Emitido desde: ***CONTPAQi® NÓMINAS***

Serie del Certificado del emisor:	00001000000301470610
Folio Fiscal UUID:	E7A9724A-FB84-420A-90C3-0DA20DAE1E71
No. de serie del Certificado del SAT:	00001000000202864883
Fecha y hora de certificación:	2016-04-07T10:46:31

Sello digital del CFDI

WUjPSHk5rt+941Ji8J0dKEo6JoPU0jPJYPpbSDrRKqlo94c86sE9jw1fdZ5/XoKMjS5Bpr0ykjOhhxzASvamn6ykVGRNr0x/niLwogU6YbFnlbILH0k/qv2lRY2vqwqrqQUbiE646xUP80tvx9nTvQ2CepMnHlBcIhr2YdlNmoo=

Sello del SAT

OSatCciO0nvJUgSWe4xvEdak0tqM01qGiBEN/Fwdwvaf2J9hbvCmtt0mlakQiqVyptunNsdcvQW2CO/CUo8bbWKvbu0yFWKHOY/gFPZp51hs6/wdaEFB9MLoe8F+iunftxlrZ7MojvLdyCfGBtZZxrLgdY2LV9U+u/5MKhweyPg=

Cadena original del complemento del certificación digital del SAT

||1.0|E7A9724A-FB84-420A-90C3-0DA20DAE1E71|2016-04-07T10:46:31|WUjPSHk5rt+941Ji8J0dKEo6JoPU0jPJYPpbSDrRKqlo94c86sE9jw1fdZ5/XoKMjS5Bpr0ykjOhhxzASvamn6ykVGRNr0x/niLwogU6YbFnlbILH0k/qv2lRY2vqwqrqQUbiE646xUP80tvx9nTvQ2CepMnHlBcIhr2YdlNmoo=|00001000000202864883||

Comprobante Fiscal Digital por Internet

Instituto de Movilidad y Transporte del Estado de Jalisco

Fecha: 07/Abr/2016
Hora: 10:45:44

RFC: IMT130929RT2 Reg Pat: Z2937002389
Reg Fiscal: Persona Moral No Contribuyente
Lugar de expedición: Zapopan Jalisco

1001004001 - Malacon Hill Emely

RFC:	MAHE840107HE7
CURP:	MAHE840107MJCLLM08
Fecha Ini Relación Lab:	07/Nov/201
Jornada:	Matutino
NSS:	04018454910
Tipo salario:	Fijo

Periodo 6 Quincenal **16/Mar/2016 -31/Mar/2016**

Días de Pago:	15
Fecha Pago:	31/Mar/2016
Puesto:	Asistente Tecnico
Depto:	Dirección General
SDI: $	443.62

Percepciones

Agrup SAT	No.	Concepto	Gravado	Exento	Total
001	001	Sueldo	6,566.40	0.00	6,566.40
029	032	Despensa	546.50	0.00	546.50
017	039	Subsidio al Empleo (sp)	0.00	0.00	0.00
036	132	Ayuda para Transporte	339.50	0.00	339.50
040	134	INGRESOS PROPIOS	0.00	0.00	0.00
Suma de Percepciones $			7,452.40	0.00	**7,452.40**

Deducciones

Agrup SAT	No.	Concepto	Total
002	049	I.S.R. (sp)	1,044.57
004	099	Ajuste al neto	0.09
004	175	Aportacion al Fondo (I	755.14

Subtotal $	**7,452.40**
Descuentos $	**755.23**
Retenciones $	**1,044.57**
Total $	**5,652.60**
Neto del recibo $	**5,652.60**

Importe con letra
cinco mil seiscientos cincuenta y dos pesos 60/100 M.N.

Se puso a mi disposición el archivo XML correspondiente y recibí de la empresa arriba mencionada la cantidad neta a que este documento se refiere estando conforme con las percepciones y deducciones que en él aparecen especificados.

Firma del empleado

Método de pago: Efectivo

Este documento es una representación impresa de un CFDI

Pago en una sola exhibicion

Emitido desde: ***CONTPAQi® NÓMINAS***

Serie del Certificado del emisor:	00001000000301470610
Folio Fiscal UUID:	8AD6AA94-2C71-4E8D-9CB0-48A9D75BC6FD
No. de serie del Certificado del SAT:	00001000000202864883
Fecha y hora de certificación:	2016-04-07T10:45:53

Sello digital del CFDI

kFIsfJAyXMEmIzIlTZyyUYq9zWOvS39ErxND0+M7DcusPenRdxGyLh1Dhj//ix05dhPzqt0LEvna1wkgeIkd9FDqF2ONtpkeYGdG4oMht5kwR4FQmimoxC+UZFlL6EA/9K1VbImXGwUa
ifwHdA+75pyvDdVWxzEHvyTelfcRFZ8=

Sello del SAT

m28eSQ4NGDzq55PnZZ1CIxnW+lwcU2tkWN2FuXOI16QmeHdwvMc4qt7s667XUmDjQjrfxgx8kVef2+qBLiFfyKxTrjl2GXkWFF+aLM5/CLKt7wpRb+hVte4iuNHvormRm5x1z17m3e07
nZkIxWxSKVmJzWLMOHwduCoF0HE1swY=

Cadena original del complemento del certificación digital del SAT

||1.0|8AD6AA94-2C71-4E8D-9CB0-48A9D75BC6FD|2016-04-
07T10:45:53|kFIsfJAyXMEmIzIlTZyyUYq9zWOvS39ErxND0+M7DcusPenRdxGyLh1Dhj//ix05dhPzqt0LEvna1wkgeIkd9FDqF2ONtpkeYGdG4oMht5kwR4FQmimoxC+UZFlL6EA/
9K1VbImXGwUaifwHdA+75pyvDdVWxzEHvyTelfcRFZ8=|00001000000202864883||

Comprobante Fiscal Digital por Internet

Instituto de Movilidad y Transporte del Estado de Jalisco

RFC: IMT130929RT2 Reg Pat: Z2937002389
Reg Fiscal: Persona Moral No Contribuyente
Lugar de expedición: Zapopan Jalisco

Fecha: 07/Abr/2016
Hora: 10:46:01

1003004003 - Vilchis Martinez Orel

RFC:	VIMO900424B69
CURP:	VIMO900424HMCLRR02
Fecha Ini Relación Lab:	16/Feb/201
Jornada:	Matutino
NSS:	16109076477
Tipo salario:	Fijo

Periodo 6 Quincenal **16/Mar/2016 -31/Mar/2016**

Días de Pago:	15
Fecha Pago:	31/Mar/2016
Puesto:	Analista Especializado
Depto:	Dirección de Planeación
SDI: $	443.62

Percepciones

Agrup SAT	No.	Concepto	Gravado	Exento	Total
001	001	Sueldo	6,566.40	0.00	6,566.40
029	032	Despensa	546.50	0.00	546.50
017	039	Subsidio al Empleo (sp)	0.00	0.00	0.00
036	132	Ayuda para Transporte	339.50	0.00	339.50
040	134	INGRESOS PROPIOS	0.00	0.00	0.00

Deducciones

Agrup SAT	No.	Concepto	Total
002	049	I.S.R. (sp)	1,044.57
004	057	P C P (Ipejal)	1,095.00
004	099	Ajuste al neto	-0.11
004	175	Aportacion al Fondo (I	755.14

Suma de Percepciones $	7,452.40	0.00	**7,452.40**

Subtotal $	**7,452.40**
Descuentos $	**1,850.03**
Retenciones $	**1,044.57**
Total $	**4,557.80**
Neto del recibo $	**4,557.80**

Importe con letra
cuatro mil quinientos cincuenta y siete pesos 80/100 M.N.

Se puso a mi disposición el archivo XML correspondiente y recibí de la empresa arriba mencionada la cantidad neta a que este documento se refiere estando conforme con las percepciones y deducciones que en él aparecen especificados.

Firma del empleado

Método de pago: Efectivo

Este documento es una representación impresa de un CFDI

Pago en una sola exhibicion

Emitido desde: ***CONTPAQi® NÓMINAS***

Serie del Certificado del emisor:	00001000000301470610
Folio Fiscal UUID:	CED6920B-5477-4BE7-9CCE-A5742D957BE5
No. de serie del Certificado del SAT:	00001000000202864883
Fecha y hora de certificación:	2016-04-07T10:46:15

Sello digital del CFDI

IGlIpHDkQHrX//tYanz6aepSicb4jrJwASRK7jNdM+WX5bwsn6GJFfrdBw5D3JI24QeKsSk/sm7bqcWpgMQBSo4gQMOjI380gmg53v715kLWSPtSHN2BUhaw1LxNZjNJe53gkW/redGMAj5XMeNV5uNt0VjYO61+hYN+soilp/E=

Sello del SAT

cRMJwPTqWh+UmAyKuhXm7F0zluuGck5UtQFb17wj285bHPDaUSUCv0ryXnzCG2LSnNKeYWMuuW9RlTYj0OjMKnJvD0DpVjlpJzOqieXKKPwPyDzKU1EAAjPUZegxjtGOCJ/oUHC20at6jreYYYJ/q/TGITyILF7RqKocRT9sOdk=

Cadena original del complemento del certificación digital del SAT

||1.0|CED6920B-5477-4BE7-9CCE-A5742D957BE5|2016-04-07T10:46:15|IGlIpHDkQHrX//tYanz6aepSicb4jrJwASRK7jNdM+WX5bwsn6GJFfrdBw5D3JI24QeKsSk/sm7bqcWpgMQBSo4gQMOjI380gmg53v715kLWSPtSHN2BUhaw1LxNZjNJe53gkW/redGMAj5XMeNV5uNt0VjYO61+hYN+soilp/E=|00001000000202864883||

Comprobante Fiscal Digital por Internet

Instituto de Movilidad y Transporte del Estado de Jalisco

RFC: IMT130929RT2 Reg Pat: Z2937002389
Reg Fiscal: Persona Moral No Contribuyente
Lugar de expedición: Zapopan Jalisco

Fecha: 07/Abr/2016
Hora: 10:45:49

1002003001 - Espitia Garcia Norma

RFC:	EIGN721123F80
CURP:	EIGN721123MJCSRR05
Fecha Ini Relación Lab:	01/Jun/2014
Jornada:	Matutino
NSS:	75967200538
Tipo salario:	Fijo

Periodo 6 Quincenal **16/Mar/2016 -31/Mar/2016**

Días de Pago:	15
Fecha Pago:	31/Mar/2016
Puesto:	Tecnico Especializado A
Depto:	Dirección de Administracion y Finanzas
SDI: $	416.51

Percepciones

Agrup SAT	No.	Concepto	Gravado	Exento	Total
001	001	Sueldo	6,177.45	0.00	6,177.45
022	029	Prima Quinquenal	0.00	146.00	146.00
029	032	Despensa	523.00	0.00	523.00
017	039	Subsidio al Empleo (sp)	0.00	0.00	0.00
036	132	Ayuda para Transporte	333.00	0.00	333.00
040	134	INGRESOS PROPIOS	0.00	0.00	0.00
Suma de Percepciones $			7,033.45	146.00	**7,179.45**

Deducciones

Agrup SAT	No.	Concepto	Total
002	049	I.S.R. (sp)	955.08
004	099	Ajuste al neto	0.02
004	175	Aportacion al Fondo (I	710.41
004	176	Prestamo Hipotecario	3,264.74

Subtotal $	**7,179.45**
Descuentos $	**3,975.17**
Retenciones $	**955.08**
Total $	**2,249.20**
Neto del recibo $	**2,249.20**

Importe con letra
dos mil doscientos cuarenta y nueve pesos 20/100 M.N.

Se puso a mi disposición el archivo XML correspondiente y recibí de la empresa arriba mencionada la cantidad neta a que este documento se refiere estando conforme con las percepciones y deducciones que en él aparecen especificados.

Firma del empleado

Método de pago: Efectivo

Este documento es una representación impresa de un CFDI

Pago en una sola exhibicion

Emitido desde: ***CONTPAQi® NÓMINAS***

Serie del Certificado del emisor:	00001000000301470610
Folio Fiscal UUID:	C0523C1A-63F1-41D4-849C-F564A4AF2E26
No. de serie del Certificado del SAT:	00001000000202864883
Fecha y hora de certificación:	2016-04-07T10:45:59

Sello digital del CFDI

tHybNR3NO/2TyBMwYmFS0QVFHhWuRE0KzUtuM2GQl0A66tzy6ayNPVEgtAGAE3GeZr6YM0hvr4HUOhK+hHDF9LsfpltsPH3oqUgFk6faZPmNVbHtcVcuDNAULPcz4WUREPdJaAPfUen8RZzTJ8J4yUxyEQPXyxkJ8vAOuyp51Oc=

Sello del SAT

pSKiFxCBt5cv4BBKGIqPxTYeI+jWYWeXTArgVi4DfLk5/3D9nLllfKZ3kxpK05hJsDbK4zGKiZXMLS21fuuppIluHH/qUxi2FXaPWgenB99kbIyIcYyGScSoCF2gZHGnPJcREyYXlvPN3zuJo0lhyF6B6Ezeo8O0DbUCcs4smBg=

Cadena original del complemento del certificación digital del SAT

||1.0|C0523C1A-63F1-41D4-849C-F564A4AF2E26|2016-04-07T10:45:59|tHybNR3NO/2TyBMwYmFS0QVFHhWuRE0KzUtuM2GQl0A66tzy6ayNPVEgtAGAE3GeZr6YM0hvr4HUOhK+hHDF9LsfpltsPH3oqUgFk6faZPmNVbHtcVcuDNAULPcz4WUREPdJaAPfUen8RZzTJ8J4yUxyEQPXyxkJ8vAOuyp51Oc=|00001000000202864883||

Comprobante Fiscal Digital por Internet

Instituto de Movilidad y Transporte del Estado de Jalisco

Fecha: 07/Abr/2016
Hora: 10:46:15

RFC: IMT130929RT2 Reg Pat: Z2937002389
Reg Fiscal: Persona Moral No Contribuyente
Lugar de expedición: Zapopan Jalisco

1005003007 - Lau Velazquez Jessica

RFC:	LAVJ890831EE5
CURP:	LAVJ890831MJCXLS07
Fecha Ini Relación Lab:	01/Oct/2015
Jornada:	Matutino
NSS:	82118910445
Tipo salario:	Fijo

Periodo 6 Quincenal 16/Mar/2016 - 31/Mar/2016

Días de Pago:	15
Fecha Pago:	31/Mar/2016
Puesto:	Analista Especializado
Depto:	Direccion de Movilidad no Motorizada
SDI: $	0

Percepciones

Agrup SAT	No.	Concepto	Gravado	Exento	Total
001	001	Sueldo	6,566.55	0.00	6,566.55
029	032	Despensa	546.50	0.00	546.50
017	039	Subsidio al Empleo (sp)	0.00	0.00	0.00
036	132	Ayuda para Transporte	339.50	0.00	339.50
040	134	INGRESOS PROPIOS	0.00	0.00	0.00

Deducciones

Agrup SAT	No.	Concepto	Total
002	049	I.S.R. (sp)	1,044.60
004	099	Ajuste al neto	0.00
004	175	Aportacion al Fondo (I	755.15

Suma de Percepciones $	7,452.55	0.00	**7,452.55**

Subtotal $	**7,452.55**
Descuentos $	**755.15**
Retenciones $	**1,044.60**
Total $	**5,652.80**
Neto del recibo $	**5,652.80**

Importe con letra
cinco mil seiscientos cincuenta y dos pesos 80/100 M.N.

Se puso a mi disposición el archivo XML correspondiente y recibí de la empresa arriba mencionada la cantidad neta a que este documento se refiere estando conforme con las percepciones y deducciones que en él aparecen especificados.

Jessica Lau V.
Firma del empleado

Método de pago: Efectivo

Este documento es una representación impresa de un CFDI

Pago en una sola exhibicion

Emitido desde: ***CONTPAQi® NÓMINAS***

Serie del Certificado del emisor:	00001000000301470610
Folio Fiscal UUID:	4E450FE6-BE23-412E-A98C-9197FCC86005
No. de serie del Certificado del SAT:	00001000000202864883
Fecha y hora de certificación:	2016-04-07T10:46:32

Sello digital del CFDI

VLwI3pQzz42GJ8vg/DT+t3jhOcVXcVAijScY9U3gpTv4Up6VhgX10IBvcnp5sJGBVfjhmHnPOeRK03j76AdI2JpRezzaJoeWZdOPAatpV5+97II8DpMI3QH5ACuCfppyKIFfG0nUhB+7N7Sxg6gvXCYQhYhw6qwf34DlxdTKYtE=

Sello del SAT

SxSLBBEQgEdNXUdF4mRkVvB8dhXN+9IPCv45jJPIKwLk2JgR9GoysUz1d1nKpMgYNajb3AjHAnM0rv3OR6VJfaJdNyhiAcPf6ejLPnxFjAEHYGkklco05mA/Nmw23QCtKq/M69bFcj1PSFjqCooav7rLj1bLfIZsgSd5pqIx0yU=

Cadena original del complemento del certificación digital del SAT

||1.0|4E450FE6-BE23-412E-A98C-9197FCC86005|2016-04-07T10:46:32|VLwI3pQzz42GJ8vg/DT+t3jhOcVXcVAijScY9U3gpTv4Up6VhgX10IBvcnp5sJGBVfjhmHnPOeRK03j76AdI2JpRezzaJoeWZdOPAatpV5+97II8DpMI3QH5ACuCfppyKIFfG0nUhB+7N7Sxg6gvXCYQhYhw6qwf34DlxdTKYtE=|00001000000202864883||

Comprobante Fiscal Digital por Internet

Instituto de Movilidad y Transporte del Estado de Jalisco

Fecha: 07/Abr/2016
Hora: 10:46:17

RFC: IMT130929RT2 Reg Pat: Z2937002389
Reg Fiscal: Persona Moral No Contribuyente
Lugar de expedición: Zapopan Jalisco

1005004002 - Ramos Medina Mitzi Valeria

RFC:	RAMM910209ELA
CURP:	RAMM910209MJCMDT09
Fecha Ini Relación Lab:	16/Jun/2015
Jornada:	Matutino
NSS:	04149102453
Tipo salario:	Fijo

Periodo 6 Quincenal 16/Mar/2016 - 31/Mar/2016

Días de Pago:	15
Fecha Pago:	31/Mar/2016
Puesto:	Tecnico Especializado en Movilidad
Depto:	Direccion de Movilidad no Motorizada
SDI: $	0

Percepciones

Agrup SAT	No.	Concepto	Gravado	Exento	Total
001	001	Sueldo	5,893.50	0.00	5,893.50
029	032	Despensa	478.50	0.00	478.50
017	039	Subsidio al Empleo (sp)	0.00	0.00	0.00
036	132	Ayuda para Transporte	330.50	0.00	330.50
040	134	INGRESOS PROPIOS	0.00	0.00	0.00
Suma de Percepciones $			6,702.50	0.00	**6,702.50**

Deducciones

Agrup SAT	No.	Concepto	Total
002	049	I.S.R. (sp)	884.39
004	099	Ajuste al neto	-0.09
004	175	Aportacion al Fondo (I	0.00

Subtotal $	**6,702.50**
Descuentos $	**-0.09**
Retenciones $	**884.39**
Total $	**5,818.20**
Neto del recibo $	**5,818.20**

Importe con letra
cinco mil ochocientos dieciocho pesos 20/100 M.N.

Se puso a mi disposición el archivo XML correspondiente y recibí de la empresa arriba mencionada la cantidad neta a que este documento se refiere estando conforme con las percepciones y deducciones que en él aparecen especificados.

Firma del empleado

Método de pago: Efectivo

Este documento es una representación impresa de un CFDI

Pago en una sola exhibicion

Emitido desde: ***CONTPAQi® NÓMINAS***

Serie del Certificado del emisor:	00001000000301470610
Folio Fiscal UUID:	5E5793D0-287D-4CEA-9622-FCD3DBC1DFF5
No. de serie del Certificado del SAT:	00001000000202864883
Fecha y hora de certificación:	2016-04-07T10:46:35

Sello digital del CFDI

Um6gk4WGY/i54doWQt/nUNdbiHyFkSZRfnXPIgrR0DzC70UVO4YGVxG2+UcelISPwTLJgXeH9Qe09CoAiOUX/H3hhJPOqEjTX6S/9hpSSbtjIDWdDYZAR3FiY6I9RUBFY4iim7KzG2GVwOtnuR9lAFjAYHCuXWoR1IvE1gTC+P4=

Sello del SAT

BS0CrL0kZMYvXMpgF3bHTIv0rs5Cty1lOG4diJaTsHAdLUZ1IanY0cFW9vJSdD7SPdFMvhf09ZrA+xVFO554/coOcPz/KekOjhP3fTNV5OnxNKjSNsfN+1L5Xkfnm7jyD8vjScuAv4DdnUIMrIhZRz5Va1RZIAStLTwyLrnu9GY=

Cadena original del complemento del certificación digital del SAT

||1.0|5E5793D0-287D-4CEA-9622-FCD3DBC1DFF5|2016-04-07T10:46:35|Um6gk4WGY/i54doWQt/nUNdbiHyFkSZRfnXPIgrR0DzC70UVO4YGVxG2+UcelISPwTLJgXeH9Qe09CoAiOUX/H3hhJPOqEjTX6S/9hpSSbtjIDWdDYZAR3FiY6I9RUBFY4iim7KzG2GVwOtnuR9lAFjAYHCuXWoR1IvE1gTC+P4=|00001000000202864883||

Comprobante Fiscal Digital por Internet

Instituto de Movilidad y Transporte del Estado de Jalisco

Fecha: 07/Abr/2016
Hora: 10:46:16

RFC: IMT130929RT2 Reg Pat: Z2937002389
Reg Fiscal: Persona Moral No Contribuyente
Lugar de expedición: Zapopan Jalisco

1005003008 - Cedillo Perales Marcos

RFC:	CEPM900425AZ0
CURP:	CEPM900425HJCDRR11
Fecha Ini Relación Lab:	16/Feb/201
Jornada:	Matutino
NSS:	04059023343
Tipo salario:	Fijo

Periodo 6 Quincenal 16/Mar/2016 -31/Mar/2016

Días de Pago:	15
Fecha Pago:	31/Mar/2016
Puesto:	Analista Especializado
Depto:	Direccion de Movilidad no Motorizada
SDI: $	0

Percepciones

Agrup SAT	No.	Concepto	Gravado	Exento	Total
001	001	Sueldo	6,566.55	0.00	6,566.55
029	032	Despensa	546.50	0.00	546.50
017	039	Subsidio al Empleo (sp)	0.00	0.00	0.00
036	132	Ayuda para Transporte	339.50	0.00	339.50
040	134	INGRESOS PROPIOS	0.00	0.00	0.00

Deducciones

Agrup SAT	No.	Concepto	Total
002	049	I.S.R. (sp)	1,044.60
004	099	Ajuste al neto	0.15
004	175	Aportacion al Fondo (I	0.00

Suma de Percepciones $	7,452.55	0.00	**7,452.55**

Subtotal $	**7,452.55**
Descuentos $	**0.15**
Retenciones $	**1,044.60**
Total $	**6,407.80**
Neto del recibo $	**6,407.80**

Importe con letra
seis mil cuatrocientos siete pesos 80/100 M.N.

Se puso a mi disposición el archivo XML correspondiente y recibí de la empresa arriba mencionada la cantidad neta a que este documento se refiere estando conforme con las percepciones y deducciones que en él aparecen especificados.

Firma del empleado

Método de pago: Efectivo

Este documento es una representación impresa de un CFDI

Pago en una sola exhibicion

Emitido desde: ***CONTPAQi® NÓMINAS***

Serie del Certificado del emisor:	00001000000301470610
Folio Fiscal UUID:	B4E1EBE6-6EEC-46AA-8880-2C9D7303501D
No. de serie del Certificado del SAT:	00001000000202864883
Fecha y hora de certificación:	2016-04-07T10:46:34

Sello digital del CFDI

kMerIgZWxU7N3v7A5ehlumxGGk7U4nst9CgvzOl728iIBIoJn4G4ZJbgOH/7Hd+WakKTNERMwI5miYGfyAHeoDfkzAGR+rEkp4B6NwgksPAqbAOKyaS8QAçDplvVBP8Sxjr0lfIc9r4tnqK/xF9G/nKitE+odrpFOuVUzQTQcJA=

Sello del SAT

AZwxGeQrn7EM7wsZyZMnk73DkL5qbEIWhGWqEjsrMjSSdILMJUW8V+CO8k3vgbCFw4JRViw296utDTgiyjYTBy0YynFartJGhn+Ws6NVJGCFwbalHk72w8s+7ngX8yTsce4yLsLnzlCRwWUveZ7dISllhwd+IpRVWuaX0DOGQsA=

Cadena original del complemento del certificación digital del SAT

||1.0|B4E1EBE6-6EEC-46AA-8880-2C9D7303501D|2016-04-07T10:46:34|kMerIgZWxU7N3v7A5ehlumxGGk7U4nst9CgvzOl728iIBIoJn4G4ZJbgOH/7Hd+WakKTNERMwI5miYGfyAHeoDfkzAGR+rEkp4B6NwgksPAqbAOKyaS8QAgDplvVBP8Sxjr0lfIc9r4tnqK/xF9G/nKitE+odrpFOuVUzQTQcJA=|00001000000202864883||

Comprobante Fiscal Digital por Internet

Instituto de Movilidad y Transporte del Estado de Jalisco

RFC: IMT130929RT2 Reg Pat: Z2937002389
Reg Fiscal: Persona Moral No Contribuyente
Lugar de expedición: Zapopan Jalisco

Fecha: 07/Abr/2016
Hora: 10:46:18

1005004004 - Lejeune Melgoza Miriame Yunuen

RFC:	LEMM900621CX6
CURP:	LEMM900621MJCJLR07
Fecha Ini Relación Lab:	16/Jun/2015
Jornada:	Matutino
NSS:	04149001895
Tipo salario:	Fijo

Periodo 6 Quincenal 16/Mar/2016 - 31/Mar/2016

Días de Pago:	15
Fecha Pago:	31/Mar/2016
Puesto:	Tecnico Especializado en Movilidad
Depto:	Direccion de Movilidad no Motorizada
SDI: $	0

Percepciones

Agrup SAT	No.	Concepto	Gravado	Exento	Total
001	001	Sueldo	5,893.50	0.00	5,893.50
029	032	Despensa	478.50	0.00	478.50
017	039	Subsidio al Empleo (sp)	0.00	0.00	0.00
036	132	Ayuda para Transporte	330.50	0.00	330.50
040	134	INGRESOS PROPIOS	0.00	0.00	0.00
Suma de Percepciones $			6,702.50	0.00	**6,702.50**

Deducciones

Agrup SAT	No.	Concepto	Total
002	049	I.S.R. (sp)	884.39
004	099	Ajuste al neto	-0.09
004	175	Aportacion al Fondo (I	0.00

Subtotal $	**6,702.50**
Descuentos $	**-0.09**
Retenciones $	**884.39**
Total $	**5,818.20**
Neto del recibo $	**5,818.20**

Importe con letra
cinco mil ochocientos dieciocho pesos 20/100 M.N.

Se puso a mi disposición el archivo XML correspondiente y recibí de la empresa arriba mencionada la cantidad neta a que este documento se refiere estando conforme con las percepciones y deducciones que en él aparecen especificados.

Firma del empleado

Método de pago: Efectivo

Este documento es una representación impresa de un CFDI

Pago en una sola exhibicion

Emitido desde: ***CONTPAQi® NÓMINAS***

Serie del Certificado del emisor:	00001000000301470610
Folio Fiscal UUID:	AC68665E-4A51-49A0-8C33-16257E05705A
No. de serie del Certificado del SAT:	00001000000202864883
Fecha y hora de certificación:	2016-04-07T10:46:36

Sello digital del CFDI

oL8Kvtu97foicpXJ6GQDiaucuEaOns49CxzCv4IZ1cISg7gmolptYbOGdVT6nx9/TfyvLQVmyyN1x1+GvaDzdB02s0r6eX0GZfy9nr9KcoVuJHTzkWB+hM0K+o9oq1wlYCCsG0T9nknFHh24UMssUcxq2448s3bYoQUA6puKXk4=

Sello del SAT

EbnvtRjWm5p4dtx9nyjRmOdJVzawmFZ/hmaSbyhhJzi4e7p5nu/3xCm703aG9Np9spUZLINgRnpAV0Jef9fUgwY8mhgws0vKHy6B7DHXtv4tnMdsle4gzIaYX3Qpe9xRXMpj4iiuCVjEJufFmp6qcUev1u/y/kmqisrZRYUQmwM=

Cadena original del complemento del certificación digital del SAT

||1.0|AC68665E-4A51-49A0-8C33-16257E05705A|2016-04-07T10:46:36|oL8Kvtu97foicpXJ6GQDiaucuEaOns49CxzCv4IZ1cISg7gmolptYbOGdVT6nx9/TfyvLQVmyyN1x1+GvaDzdB02s0r6eX0GZfy9nr9KcoVuUHTzkWB+hM0K-o9oq1wlYCCsG0T9nknFHh24UMssUcxq2448s3bYoQUA6puKXk4=|00001000000202864883||

Comprobante Fiscal Digital por Internet

Instituto de Movilidad y Transporte del Estado de Jalisco

Fecha: 07/Abr/2016
Hora: 10:45:47

RFC: IMT130929RT2 Reg Pat: Z2937002389
Reg Fiscal: Persona Moral No Contribuyente
Lugar de expedición: Zapopan Jalisco

1002002001 - Godinez Macias Eva Angelina

RFC:	GOME721001VD9
CURP:	GOME721001MJCDCV00
Fecha Ini Relación Lab:	01/Jun/2014
Jornada:	Matutino
NSS:	04897230480
Tipo salario:	Fijo

Periodo 6 Quincenal 16/Mar/2016 -31/Mar/2016

Días de Pago:	15
Fecha Pago:	31/Mar/2016
Puesto:	COORDINADOR DE AREA
Depto:	Dirección de Administracion y Finanzas
SDI: $	680.5

Percepciones

Agrup SAT	No.	Concepto	Gravado	Exento	Total
001	001	Sueldo	9,766.05	0.00	9,766.05
022	029	Prima Quinquenal	0.00	146.08	146.08
029	032	Despensa	643.00	0.00	643.00
017	039	Subsidio al Empleo (sp)	0.00	0.00	0.00
036	132	Ayuda para Transporte	428.50	0.00	428.50
040	134	INGRESOS PROPIOS	0.00	0.00	0.00
Suma de Percepciones $			10,837.55	146.08	**10,983.63**

Deducciones

Agrup SAT	No.	Concepto	Total
002	049	I.S.R. (sp)	1,780.36
004	057	P C P (Ipejal)	2,371.00
004	099	Ajuste al neto	0.12
004	175	Aportacion al Fondo (I	1,123.10
004	176	Prestamo Hipotecario	2,512.65

Subtotal $	**10,983.63**
Descuentos $	**6,006.87**
Retenciones $	**1,780.36**
Total $	**3,196.40**
Neto del recibo $	**3,196.40**

Importe con letra
tres mil ciento noventa y seis pesos 40/100 M.N.

Se puso a mi disposición el archivo XML correspondiente y recibí de la empresa arriba mencionada la cantidad neta a que este documento se refiere estando conforme con las percepciones y deducciones que en él aparecen especificados.

Firma del empleado

Método de pago: Efectivo

Este documento es una representación impresa de un CFDI

Pago en una sola exhibicion

Emitido desde: ***CONTPAQi· NÓMINAS***

Serie del Certificado del emisor:	00001000000301470610
Folio Fiscal UUID:	D3E1F09C-1BE4-45E1-A5F6-1696EB1B0E99
No. de serie del Certificado del SAT:	00001000000202864883
Fecha y hora de certificación:	2016-04-07T10:45:56

Sello digital del CFDI

uXDcfQQ4DqGJ8tfz5Ecbv3sczRjACofRuiCyoUwiouLbFou4TeMzSGazij81FLKsEMQWE4/ZaA4yPr896DaiRb9MitbRSuyeK7+BMAKq8SAak3DTEwa2w/WvUA3XrFVlsxT0OGDQ7wlqFIaVjbuJnPMhWvHhE7/0n+N2sO0hT5E=

Sello del SAT

TGdiZAkb3J35QKf4KF5oIStLoIejgn4uPiziAWXzNzAVdc7YbluSM3lChPDlPaDgDFAVusUkTQN2bRC40g/db61L9G82oMaCBGoHIbY6roGrPg9RMmxIjsC4q/lZQdaSIKe0DR7B7b6H0ri3zYwQgAiJQWSl/GWns+UomVjCZ04=

Cadena original del complemento del certificación digital del SAT

||1.0|D3E1F09C-1BE4-45E1-A5F6-1696EB1B0E99|2016-04-07T10:45:56|uXDcfQQ4DqGJ8tfz5Ecbv3sczRjACofRuiCyoUwiouLbFou4TeMzSGazij81FLKsEMQWE4/ZaA4yPr896DaiRb9MitbRSuyeK7+BMAKq8SAak3DTEwa2w/WvUA3XrFVlsxT0OGDQ7wlqFIaVjbuJnPMhWvHhE7/0n+N2sO0hT5E=|00001000000202864883||

Comprobante Fiscal Digital por Internet

Instituto de Movilidad y Transporte del Estado de Jalisco

RFC: IMT130929RT2 Reg Pat: Z2937002389
Reg Fiscal: Persona Moral No Contribuyente
Lugar de expedición: Zapopan Jalisco

Fecha: 07/Abr/2016
Hora: 10:46:19

1005004007 - Huacuja Ascencio Emmanuel

RFC:	HUAE900421C46
CURP:	HUAE900421HJCCSM05
Fecha Ini Relación Lab:	01/Jul/2015
Jornada:	Matutino
NSS:	19149050528
Tipo salario:	Fijo

Periodo 6 Quincenal 16/Mar/2016 -31/Mar/2016

Días de Pago:	15
Fecha Pago:	31/Mar/2016
Puesto:	Tecnico Especializado
Depto:	Direccion de Movilidad no Motorizada
SDI: $	0

Percepciones

Agrup SAT	No.	Concepto	Gravado	Exento	Total
001	001	Sueldo	6,166.40	0.00	6,166.40
029	032	Despensa	564.00	0.00	564.00
017	039	Subsidio al Empleo (sp)	0.00	0.00	0.00
036	132	Ayuda para Transporte	330.50	0.00	330.50
040	134	INGRESOS PROPIOS	0.00	0.00	0.00
Suma de Percepciones $			7,060.90	0.00	**7,060.90**

Deducciones

Agrup SAT	No.	Concepto	Total
002	049	I.S.R. (sp)	960.95
004	099	Ajuste al neto	-0.05
004	175	Aportacion al Fondo (I	0.00

Subtotal $	**7,060.90**
Descuentos $	**-0.05**
Retenciones $	**960.95**
Total $	**6,100.00**
Neto del recibo $	**6,100.00**

Importe con letra
seis mil cien pesos 00/100 M.N.

Se puso a mi disposición el archivo XML correspondiente y recibí de la empresa arriba mencionada la cantidad neta a que este documento se refiere estando conforme con las percepciones y deducciones que en él aparecen especificados.

Firma del empleado

Método de pago: Efectivo

Este documento es una representación impresa de un CFDI

Pago en una sola exhibicion

Emitido desde: ***CONTPAQi® NÓMINAS***

Serie del Certificado del emisor:	00001000000301470610
Folio Fiscal UUID:	0212E845-68E2-4D05-894E-0013DE60C7DD
No. de serie del Certificado del SAT:	00001000000202864883
Fecha y hora de certificación:	2016-04-07T10:46:37

Sello digital del CFDI

eUd3A8q47gLvIX0jLeDimokyt06V6p/lhRqOFFc1f7NfVrLls3Js11sx9Ov8fk1TUq5VatGg293CiE+lik+k8tUo49prsSDO/pV5/jjrmfwSuLdpxteNZy3SnC1IaS81DPZIVA+Uzeh558px+2v1IxcTHqdC3HSFwub8M8gDHMM=

Sello del SAT

DNDPNPpOWW42Mw7CaFB01d5jq9YyUDBV38f8T1IN3zTzzHg7XPdyQYXtVMIualgObU5ox/a/fer23WZoUQFQdD0/Lhbc2cWM5A+7QMmrY9MQoOH+CHns8Iz4tRZKQfRz7MVU_YdioOkXKSROiQvW7aAuUTQUKVwyL0+aiyQmvBM=

Cadena original del complemento del certificación digital del SAT

||1.0|0212E845-68E2-4D05-894E-0013DE60C7DD|2016-04-07T10:46:37|eUd3A8q47gLvIX0jLeDimokyt06V6p/lhRqOFFc1f7NfVrLls3Js11sx9Ov8fk1TUq5VatGg293CiE+lik+k8tUo49prsSDO/pV5/jjrmfwSuLdpxteNZy3SnC1IaS81DPZIVA+Uzeh558px+2v1IxcTHqdC3HSFwub8M8gDHMM=|00001000000202864883||

Póliza de Egresos

FECHA 23/Marzo/2016

POLIZA No.

CUENTA	SUB. CTA.	NOMBRE	PARCIAL	DEBE	HABER
200		Contribuciones por Pagar		$ 175 354	
	102/001	ISR Salarial			
100		Bancos			$ 175247
	102/002	Cuenta Maestra (IMSS)			
	104	Subsidio al Empleo			107

SUMAS IGUALES

CONCEPTO

Pago de la Retención ISR Salarial correspondiente a Febrero 2016

CONTROL	HECHO POR	REVISADO	AUTORIZADO	AUXILIARES	DIARIO
					E-047

PE-1005 pcform

7 501281 971025

BBVA Bancomer

RECIBO BANCARIO DE PAGO DE CONTRIBUCIONES FEDERALES

Nombre o razón social:	INSTITUTO DE MOVILIDAD Y TRANSPORTE DEL ESTADO DE JALISCO
Línea de captura:	**0216 0R34 2200 1206 0450**
Importe pagado:	$175,247.00
Fecha y hora de pago:	23/03/2016 13:26 hrs.
Cuenta de cargo:	0195167078
No. de operación:	120836021543
Llave de pago:	AFFCA22C39
Medio de presentación:	INTERNET (BANCOMER.COM)
Sucursal:	1002
Guía:	002483459

Certificación del pago:
10540BNET6021100200221243R02483459612062311217352 6

SHCP
SECRETARÍA DE HACIENDA Y CRÉDITO PÚBLICO

ACUSE DE RECIBO
DECLARACIÓN PROVISIONAL O DEFINITIVA DE IMPUESTOS FEDERALES

SAT
Servicio de Administración Tributaria

RFC:	IMT130929RT2		
Denominación o razón social:	INSTITUTO DE MOVILIDAD Y TRANSPORTE DEL ESTADO DE JALISCO		
Tipo de declaración:	Normal		
Tipo de periodicidad:	Mensual		
Período de la declaración:	Febrero	**Ejercicio:**	2016
Fecha y hora de presentación:	23/03/2016 13:17	**Medio de presentación:**	Internet
Número de operación:	165552948		

Impuestos que declara:

Concepto de pago 1:	ISR RETENCIONES POR SALARIOS
Impuesto a cargo:	175,354
Parte actualizada:	0
Recargos:	0
Subsidio para el empleo:	(107)
Cantidad a cargo:	175,247
Cantidad a pagar:	175,247
Concepto de pago 2:	ISR POR PAGOS POR CUENTA DE TERCEROS O RETENCIONES POR ARRENDAMIENTO DE INMUEBLES
Impuesto a cargo:	0
Cantidad a cargo:	0
Cantidad a pagar:	0

Sello Digital :

Z2mQdyqKVc01dv4paRbsco+v87R8INSGH0D9g+pXaB9ElNCjpdo6A6I5f9yp/583Bsr97hjjLMAgzD6c5oTDvuINfPXBm3LP0ATs
O0n72BHSwZkTyEFiuZtLDUN2ogtk5WPvbDwXtojnecTUolk4HW9p9UfG6BFhBFGTFqbG8no=

SHCP
SECRETARÍA DE HACIENDA Y CRÉDITO PÚBLICO

ACUSE DE RECIBO
DECLARACIÓN PROVISIONAL O DEFINITIVA DE IMPUESTOS FEDERALES

SAT
Servicio de Administración Tributaria

RFC:	IMT130929RT2		
Denominación o razón social:	INSTITUTO DE MOVILIDAD Y TRANSPORTE DEL ESTADO DE JALISCO		
Tipo de declaración:	Normal		
Tipo de periodicidad:	Mensual		
Período de la declaración:	Febrero	**Ejercicio:**	2016
Fecha y hora de presentación:	23/03/2016 13:17	**Medio de presentación:**	Internet
Número de operación:	165552948		

Es recomendable verificar que el importe calculado de la parte actualizada esté correcto, en virtud de que puede haber cambiado el índice nacional de precios al consumidor y el cálculo debe estar basado en el último publicado.

Los datos personales son incorporados y protegidos en los sistemas del SAT, de conformidad con las disposiciones legales en la materia.

Para modificar o corregir datos personales visita sat.gob.mx

Este acuse es emitido sin prejuzgar la veracidad de los datos asentados ni el cumplimiento dentro de los plazos establecidos. Quedan a salvo las facultades de revisión de la autoridad fiscal.

SECCIÓN LÍNEA DE CAPTURA

El importe a cargo determinado en esta declaración, deberá ser pagado en las instituciones de crédito autorizadas, utilizando para tal efecto la línea de captura que se indica.

Línea de Captura: 0216 0R34 2200 1206 0450

Importe total a pagar: $175,247

Vigente hasta: **29/03/2016**

Obligado a pagar por internet

02160R34220012060450 175247

Sello Digital : Z2mQdyqKVc01dv4paRbsco+v87R8INSGH0D9g+pXaB9EINCjpdo6A6l5f9yp/583Bsr97hjjLMAgzD6c5oTDvuINfPXBm3LP0ATsO0n72BHSwZkTyEFiuZtLDUN2ogtk5WPvbDwXtojnecTUolk4HW9p9UfG6BFhBFGTFqbG8no=

Póliza de Egresos

FECHA 23 MARZO 2016 | POLIZA No.

CUENTA	SUB. CTA.	NOMBRE	PARCIAL	DEBE	HABER
500		Gastos y Servicios Generales		$ 4352	
	200/015	Mantto y Conservación Equipo de Transporte			
100		Bancos			$ 4352
	102/002	Cuenta Maestra/IMTJ			

SUMAS IGUALES

CONCEPTO

Pago Factura Nº 1827 por el Servicio de Mantenimiento Forti Ronder Placas JM 27905

CONTROL	HECHO POR	REVISADO	AUTORIZADO	AUXILIARES	DIARIO
					E-048

PE-1005 pcform®

7 501281 971025

BBVA Bancomer

23/03/2016 9:32:45 AM

COMPROBANTE

Traspasos a terceros - Realizar una operación - MN - Cuenta con / sin chequera

INSTITUTO DE MOVILIDAD Y TRASPORTE DEL ESTADO DE J

23/03/2016

Resultado del traspaso

Cuenta de retiro:	0195167078
Cuenta de depósito:	0195464668
Nombre del tercero:	SERVIPUNTO AUTOMOTRI Z SA DE CV
Importe:	$4,352.00
Fecha de operación:	23/03/2016
Folio de Internet:	0062256011

La comisión por operación será aplicada el fin de mes y dependerá de la tarifa contratada para su servicio de Banca en Línea.

El envío de los fondos en la cuenta del beneficiario quedará efectuado en el transcurso del día. Le recomendamos verificar su aplicación en la opción de Saldos y movimientos de su cuenta de retiro.

BBVA BANCOMER, S.A., INSTITUCION DE BANCA MULTIPLE, GRUPO FINANCIERO BBVA BANCOMER.

Cerrar

Imprimir

SERVIPUNTO AUTOMOTRIZ SA DE CV
AV. VALLARTA 6115 CIUDAD GRANJA
ZAPOPAN JALISCO 45010 ZAPOPAN
MEXICO, Tel. 16572608

RFC: SAU1402067M6

FACTURA	
Numero	001827
Fecha	23/03/2016

Expedición: ZAPOPAN, JALISCO el 23/03/2016, Hora 11:29:51 a. m. n° de certificado del emisor 00001000000305516314

DATOS DEL CLIENTE

NOMBRE INSTITUTO DE MOVILIDAD Y TRANSPORTE DEL ESTADO DE JALISCO **No.** 01281
DIRECCION RAMON CORONA 180 PLANTA ALTA
COLONIA ZAPOPAN CENTRO
MUNICIPIO/DEL. ZAPOPAN **Tecn :06 RICARDO RAFAEL VILLAR RAYGOZA**
CIUDAD GUADALAJARA **ESTADO** JALISCO **C.P.** 45100
TELEFONO 13 77 88 88 **Folio** **Pedido**
RFC: IMT130929RT2 **Condiciones** CONTADO

CODIGO	DESCRIPCION	UdM	Cantidad	P. Unit	%D	Importe
REF066	ROTULA INFERIOR	PZA	2	215.52		431.04
REF091	ROTULA SUPERIOR	PZA	2	1,250.00		2,500.00
M.O._095	MANO DE OBRA	NO APLICA	1	820.69		820.69

FORD RANGER JM27905

Subtotal	3,751.73
I.V.A. 16%	600.28
Total	**4,352.01**

CUATRO MIL TRESCIENTOS CINCUENTA Y DOS PESOS 01/100 M.N.
Fecha Timbrado 2016-03-23 Hora 00:00:00
Folio del SAT AD3FDCE3-3697-4AF5-95CF-1B7AB95BB7BD n° de serie certificado del SAT 00001000000203352843
Pago en una Sola Exhibicion Metodo de Pago :Transferencia Cta:7078
Regimen Fiscal: GENERAL DE LEY PERSONA MORAL

Este documento es una representacion impresa de un CFDI

Cadena Original del complemento de certificacion digital SAT

||1.0|AD3FDCE3-3697-4AF5-95CF-1B7AB95BB7BD|2016-03-23T11:29:53|Ycy2yFmPlopdV/oPdJJepH8voWrollRqk8BRsPfEfkNBRdsoWmFq+YeR
GWaEVnxcaxjPHiYBNhvOuyg2EByRsk7jQFGPyFwo/vOph2+hqHvErGwW9RmRgeQPz6NjbbUDG5XLjdrUx6GFI782KlozpVLKMT456k7y3QXChN
crgM=|00001000000203352843||

Sello Digital del CFDI

Ycy2yFmPlopdV/oPdJJepH8voWrollRqk8BRsPfEfkNBRdsoWmFq+YeRGWaEVnxcaxjPHiYBNhvOuyg2EByRsk7jQFGPyFwo/vOph2+hqHvErGwW
9RmRgeQPz6NjbbUDG5XLjdrUx6GFI782KlozpVLKMT456k7y3QXChNtcrgM=

Sello del SAT

Ryk+VjJTdFybIauPSVmxjzWKmBZabVRTbpOVFds9JkjSA73o2ea9ApsM+YUkxqcNjFhA8UMMyGUmhWsM8PPBf+XMyzhRYy5vJ507i04TrlKW5+n
oNtB1OlgMTPNm/XgtWJ4IsTvk11y03RtsH+URuRQFtF8YnyJP2F79usRPoB8=

Servi Punto
AUTOMOTRIZ

SERVIPUNTO AUTOMOTRIZ, S.A. DE C.V.
Av. Vallarta # 6115, Col. Ciudad Granja
C.P. 45010. Zapopan, Jalisco
Tels. 16 57 26 08, 19 81 20 61 y 19 81 21 09
ventas@servipunto.com.mx
www.servipunto.com.mx

LLANTAS Y MANTENIMIENTO AUTOMOTRIZ

ORDEN DE SERVICIO
Nº 2895

SUSPENSIONES - LUBRICACION - FRENOS - ALINEACION Y BALANCEO - AMORTIGUADORES

NOMBRE: Instituto de Movilidad y Transporte del Estado de Jalisco			
DIRECCION:			FECHA:
COL.	TELS.:		FORMA DE PAGO:
CORREO ELECTRONICO:	CONTACTO: 2004		R.F.C.
MODELO: Ford	MARCA: Ranger	COLOR: Bco	PLACAS: JM2905

CODIGO	CANTIDAD	DESCRIPCIÓN	PRECIO UNITARIO	IMPORTE
	1	Revisión y Servicio		
CANTIDAD CON LETRA:			TOTAL	

Servi Punto AUTOMOTRIZ

EXTERIORES

	SI	NO
* UNIDAD LATERAL		
* 1/4 LUCES		
* ANTENA		
* ESPEJO LATERAL		
* CRISTALES		
* EMBLEMAS		
* LLANTAS (4)		
* REFACCIONES		
* GATO		
* MOLDURAS COMPLETAS		
* TAPON DE RUEDAS (4)		
* TAPON DE GASOLINA		
* CARROCERIA SIN GOLPES		
* BOCINAS DE CLAXON		
* ESTEREOS		
* BOCINAS		

INVENTARIO DEL VEHICULO

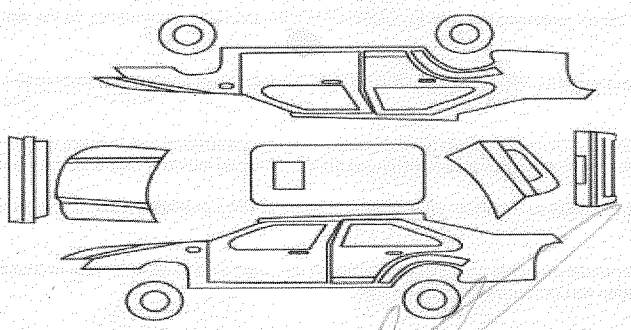

TANQUE DE GASOLINA

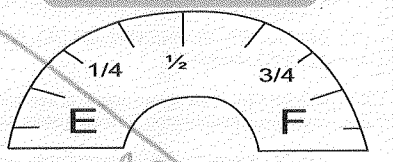

KM 105285

OBSERVACIONES

RECIBIO

CLIENTE

Póliza de Egresos

FECHA: 23 | MARZO | 2016

POLIZA No.

CUENTA	SUB. CTA.	NOMBRE	PARCIAL	DEBE	HABER
200		CONTRIBUCIONES POR PAGAR		$ 167498.40	
	102/003	PENSIONES DEL EDO APORTACION PST.	66276.40		
	102/004	✓ ✓ RETENCION TRABAJADOR	42343.36		
	102/007	PRESTAMOS A CORTO PLAZO	34009.03		
	102/010	PRESTAMO HIPOTECARIO Y FOVISSTE	18903.60		
	102/012	PRESTAMO MEDIANO PLAZO	3510.41		
	102/013	PRESTAMO A LIQUIDEZ MEDIANO P	2455.70		
100		BANCOS			$ 167498.40
	102/002	CUENTA MAESTRA/INTI			

SUMAS IGUALES

CONCEPTO

APORTACION AL IPESAL CORRESPONDIENTE A LA 2DA QUINCENA MARZO 2016.

CONTROL	HECHO POR	REVISADO	AUTORIZADO	AUXILIARES	DIARIO
					E-049

PE-1005 pcform

7 501281 971025

BBVA Bancomer

23/03/2016 10:40:36 AM

COMPROBANTE

Mis operaciones frecuentes - Traspasos a otros bancos

INSTITUTO DE MOVILIDAD Y TRASPORTE DEL ESTADO DE J

23/03/2016

Resultado del traspaso

Cuenta de retiro:	0195167078
Tipo de operación:	Interbancario con / sin chequera
Banco destino:	BANSI
Cuenta de depósito:	060320000982280710
Nombre del beneficiario:	INSTITUTO DE MOVILIDAD Y TRANSPORTE DEL
Nombre corto:	BANSI IMTJ
Importe:	$167,498.40
Fecha de operación:	23/03/2016
Forma de depósito:	MISMO DIA (SPEI)
Concepto de pago:	2016 Q06 IPEJAL
Referencia numérica:	230316
Clave de rastreo:	BNET01001603230002027266
Hora de Operación:	10:40:36
Folio de internet:	7313602311

Puedes obtener tu Comprobante Electrónico de Pago (CEP) en la pagina de Banxico.
https://www.banxico.org.mx/cep/

El traspaso se encuentra en proceso de validación y aplicación, le recomendamos verificar el depósito en el banco destino.

BBVA BANCOMER, S.A., INSTITUCION DE BANCA MULTIPLE, GRUPO FINANCIERO BBVA BANCOMER.

Cerrar Imprimir

IPEJAL
INSTITUTO DE PENSIONES DEL ESTADO DE JALISCO

Folio Fiscal
fd2135d6-2a8e-47b7-bfed-a3081aa44b94
Fecha de Certificación
23-03-2016 22:20:21
Fecha de Emisión
23-03-2016 22:20:00
FACTURA
FIP 74600000205792

INSTITUTO DE PENSIONES DEL ESTADO DE JALISCO R.F.C. IPE540101GX0
AV. MAGISTERIO 1155 Col. OBSERVATORIO Guadalajara, Guadalajara, Jalisco, Mexico. C.P.44266 Tel. 32080340

Régimen Fiscal: Personas Morales con Fines No Lucrativos
Metodo de Pago: NO IDENTIFICADO

CLIENTE
INSTITUTO DE MOVILIDAD Y TRANSPORTE DEL ESTADO DE JALISCO
RAMON CORONA 180 PLANTA ALTA Col. ZAPOPAN CENTRO
ZAPOPAN, JALISCO, MX. C.P.45100
R.F.C. IMT130929RT2

LUGAR DE EXPEDICIÓN: Guadalajara, Jalisco, Mexico

LA REPRODUCCIÓN NO AUTORIZADA DE ESTE COMPROBANTE CONSTITUYE UN DELITO EN LOS TÉRMINOS DE LAS DISPOSICIONES FISCALES. EFECTOS FISCALES AL PAGO. PAGO EN UNA SOLA EXHIBICIÓN

CANTIDAD	UNIDAD	DESCRIPCIÓN	P. UNITARIO	IMPORTE
1.00	PG	Aportación a Fondo	42,343.26	42,343.26
1.00	PG	Abono a P.C.P.	34,009.03	34,009.03
1.00	PG	Abono a P.M.P.	3,510.41	3,510.41
1.00	PG	Abono a P.L.M.P.	2,384.60	2,384.60
1.00	PG	Fondo de Garantía de P.L.M.P.	71.10	71.10
1.00	PG	Abono a P.H.	17,982.03	17,982.03
1.00	PG	Fondo de Garantía de P.H.	743.93	743.93
1.00	PG	Abono a P.C.V.	171.28	171.28
1.00	PG	Fondo de Garantía de P.C.V.	6.36	6.36
1.00	PG	Aportación Patronal	55,230.33	55,230.33
1.00	PG	Aportación a Vivienda	11,046.07	11,046.07

IMPORTE CON LETRA:
(CIENTO SESENTA Y SIETE MIL CUATROCIENTOS NOVENTA Y OCHO PESOS 40/100 MN)

IMPORTE:	167,498.40
I.V.A. 0%:	0.00
TOTAL:	167,498.40

OBSERVACIONES

CERTIFICADO DEL EMISOR: 00001000000301999312 CERTIFICADO SAT: 00001000000301634628

SELLO DIGITAL:
IrKUw6fE2DjWwcX97u6JMcYRhURLMsW9KFacNw1iAvAfTf09EKjZjSy3cEqlZZhhg8oBGwRiPhv3y/XeZWwVojGsJDVhj+3E2brpgyMX8A4XP7TmawKzMjrAzJZAXzEh8DLJ9u/5Sog2GVpyzlBEfXwfPhiS0WmA3yHA+yzrxdk=

SELLO DIGITAL SAT:
DvYQWCXPwH1WiEcQGuC6aHwnFJlDxF6lkwbve3l/pCyT7qcY2tSpBubFKXIl9sKnBfm4fz+kyWKNTC5vzC002dfwBxtOh2TpRy3jooWp1SxcMoHgdJ+OY5jkDzLEEceGQk3zPf109ZhBmNaT84F/pdeVbueaUn03X7/sAYsScUw=

CADENA ORIGINAL DEL COMPLEMENTO DE CERTIFICACIÓN DIGITAL DEL SAT:
||1.0|fd2135d6-2a8e-47b7-bfed-a3081aa44b94|2016-03-23T22:20:21|IrKUw6fE2DjWwcX97u6JMcYRhURLMsW9KFacNw1iAvAfTf09EKjZjSy3cEqlZZhhg8oBGwRiPhv3y/XeZWwVojGsJDVhj+3E2brpgyMX8A4XP7TmawKzMjrAzJZAXzEh8DLJ9u/5Sog2GVpyzlBEfXwfPhiS0WmA3yHA+yzrxdk=|00001000000301634628||

Referencia: 74600000205792
Documentos:
Fechas: 2016-03-31T00:00:00

Número de Préstamo:

Instituto de Pensiones del Estado de Jalisco
Av. Magisterio #1155, Col. Observatorio
Guadalajara, Jalisco c.p. 44270
Tel. 32080340 (Conmutador)

Nombre de la Dependencia	Número de la Dependencia
MTJ	74600000

Descripción	Descuentos	Monto
Aportaciones de los Afiliados		
Aportación a Fondo	41	$42,343.26
Abono a PCP	17	$34,009.03
Abono a PMP	1	$3,510.41
Abono a PLMP	1	$2,384.60
Fondo de Garantía PLMP	1	$71.10
Abono a PH	7	$17,982.03
Fondo de Garantía PH	7	$743.93
Abono a PCV	1	$171.28
Fondo de Garantía PCV	1	$6.36
Aportaciones del Patrón		
Aportación Patronal		$55,230.33
Aportación para Vivienda		$11,046.07
Total:		$167,498.40

Altas: 0 Bajas: 0 Cambios: 7 Licencias: 0 Cancelaciones de Licencia: 0

BANSi Total a Pagar: $167,498.40

Este recibo no es valido como comprobante de pago.

BANSI

Resumen liquidaciones de pago en lote

Pago referenciado

Fecha y Hora: **23/03/2016 10:56:34a.m.**

Total de Liquidaciones: **11**

Cliente: **000068461**

No. Recibo
1433018

Cuenta Origen	Cuenta Destino	Monto	Banco Destino
00098228071	00097183635	$42,343.26	Bansí, S.A.
Divisa	**Concepto**		
MXP	Aportación a Fondo		

No. Recibo
1433019

Cuenta Origen	Cuenta Destino	Monto	Banco Destino
00098228071	00097183635	$34,009.03	Bansí, S.A.
Divisa	**Concepto**		
MXP	Abono a P.C.P.		

No. Recibo
1433020

Cuenta Origen	Cuenta Destino	Monto	Banco Destino
00098228071	00097183635	$3,510.41	Bansí, S.A.
Divisa	**Concepto**		
MXP	Abono a P.M.P.		

No. Recibo
1433021

Cuenta Origen	Cuenta Destino	Monto	Banco Destino
00098228071	00097183635	$2,384.60	Bansí, S.A.
Divisa	**Concepto**		
MXP	Abono a P.L.M.P.		

No. Recibo
1433022

Cuenta Origen	Cuenta Destino	Monto	Banco Destino
00098228071	00097183635	$71.10	Bansí, S.A.
Divisa	**Concepto**		
MXP	Fondo de Garantía de P.L.M.P.		

No. Recibo
1433023

Cuenta Origen	Cuenta Destino	Monto	Banco Destino
00098228071	00097183635	$17,982.03	Bansí, S.A.
Divisa	**Concepto**		
MXP	Abono a P.H.		

No. Recibo
1433024

Cuenta Origen	Cuenta Destino	Monto	Banco Destino
00098228071	00097183635	$743.93	Bansí, S.A.
Divisa	**Concepto**		
MXP	Fondo de Garantía de P.H.		

No. Recibo
1433025

Cuenta Origen	Cuenta Destino	Monto	Banco Destino
00098228071	00097183635	$171.28	Bansí, S.A.
Divisa	**Concepto**		
MXP	Abono a P.C.V.		

No. Recibo
1433026

Cuenta Origen	Cuenta Destino	Monto	Banco Destino
00098228071	00097183635	$6.36	Bansí, S.A.
Divisa	**Concepto**		
MXP	Fondo de Garantía de P.C.V.		

No. Recibo
1433027

Cuenta Origen	Cuenta Destino	Monto	Banco Destino
00098228071	00097183635	$55,230.33	Bansí, S.A.
Divisa	**Concepto**		
MXP	Aportación Patronal		

BANSi

Resumen liquidaciones de pago en lote

Pago referenciado

Fecha y Hora: **23/03/2016 10:56:34a.m.**

Total de Liquidaciones: **11**

Cliente: **000068461**

No. Recibo
1433028

Cuenta Origen	Cuenta Destino	Monto	Banco Destino
00098228071	00097183635	$11,046.07	Bansí, S.A.
Divisa	**Concepto**		
MXP	Aportación a Vivienda		

INSTITUTO DE MOVILIDAD Y TRANSPORTE DEL ESTADO DE JALISCO

EAD - Completa (31/03/2016) - Todos los descuentos

Llave	RFC	Nombre completo	Descripción	Monto
1001 003 001	PUMF770216143	PULIDO MONTELONGO FRANCISCO	Aportación a Fondo	$803.09
1001 003 001	PUMF770216143	PULIDO MONTELONGO FRANCISCO	Abono a PCP	$1,552.00
1001 003 001	PUMF770216143	PULIDO MONTELONGO FRANCISCO	Aportación al SEDAR	$139.67
1001 004 001	MAHE840107HE7	MALACON HILL EMELY	Aportación a Fondo	$755.14
1001 004 001	MAHE840107HE7	MALACON HILL EMELY	Aportación al SEDAR	$131.33
1001 005 001	RUSN7111156D3	RUVALCABA SALAZAR NORMA ALICIA	Aportación a Fondo	$677.75
1001 005 001	RUSN7111156D3	RUVALCABA SALAZAR NORMA ALICIA	Abono a PH	$1,959.88
1001 005 001	RUSN7111156D3	RUVALCABA SALAZAR NORMA ALICIA	Fondo de Garantía PH	$81.30
1001 005 001	RUSN7111156D3	RUVALCABA SALAZAR NORMA ALICIA	Aportación al SEDAR	$117.87
1001 100 1001	COEM5604124Y3	CORDOVA ESPAÑA MARIO	Aportación a Fondo	$4,168.74
1001 100 1001	COEM5604124Y3	CORDOVA ESPAÑA MARIO	Aportación al SEDAR	$547.80
1002 001 001	RAOL720109GQ7	RAMIREZ ORTEGA LUIS NAZARIO	Aportación a Fondo	$2,196.96
1002 001 001	RAOL720109GQ7	RAMIREZ ORTEGA LUIS NAZARIO	Abono a PCP	$6,368.00
1002 001 001	RAOL720109GQ7	RAMIREZ ORTEGA LUIS NAZARIO	Aportación al SEDAR	$382.08
1002 002 001	GOME721001VD9	GODINEZ MACIAS EVA ANGELINA	Aportación a Fondo	$1,123.10
1002 002 001	GOME721001VD9	GODINEZ MACIAS EVA ANGELINA	Abono a PCP	$2,371.00
1002 002 001	GOME721001VD9	GODINEZ MACIAS EVA ANGELINA	Abono a PH	$2,416.05
1002 002 001	GOME721001VD9	GODINEZ MACIAS EVA ANGELINA	Fondo de Garantía PH	$96.60
1002 002 001	GOME721001VD9	GODINEZ MACIAS EVA ANGELINA	Aportación al SEDAR	$195.32
1002 002 002	CADJ710826D7A	CAMARENA DIAZ JULIA	Aportación a Fondo	$1,625.35
1002 002 002	CADJ710826D7A	CAMARENA DIAZ JULIA	Aportación al SEDAR	$282.67
1002 003 001	EIGN721123F80	ESPITIA GARCIA NORMA	Aportación a Fondo	$710.41
1002 003 001	EIGN721123F80	ESPITIA GARCIA NORMA	Abono a PH	$2,943.70
1002 003 001	EIGN721123F80	ESPITIA GARCIA NORMA	Fondo de Garantía PH	$143.40
1002 003 001	EIGN721123F80	ESPITIA GARCIA NORMA	Abono a PCV	$171.28
1002 003 001	EIGN721123F80	ESPITIA GARCIA NORMA	Fondo de Garantía PCV	$6.36
1002 003 001	EIGN721123F80	ESPITIA GARCIA NORMA	Aportación al SEDAR	$123.55
1002 004 001	JUDJ7305182R9	JUAREZ DOMINGUEZ JULIA	Aportación a Fondo	$611.27
1002 004 001	JUDJ7305182R9	JUAREZ DOMINGUEZ JULIA	Abono a PLMP	$2,384.60
1002 004 001	JUDJ7305182R9	JUAREZ DOMINGUEZ JULIA	Fondo de Garantía PLMP	$71.10
1002 004 001	JUDJ7305182R9	JUAREZ DOMINGUEZ JULIA	Aportación al SEDAR	$106.31
1002 004 002	RATJ840730GAA	RAYA TELLEZ JULIO CESAR	Aportación a Fondo	$611.27
1002 004 002	RATJ840730GAA	RAYA TELLEZ JULIO CESAR	Abono a PCP	$680.00
1002 004 002	RATJ840730GAA	RAYA TELLEZ JULIO CESAR	Aportación al SEDAR	$106.31
1002 005 001	MAGF701105QZ9	MACIEL GARCIA FERNANDO JOSE MIGUEL	Aportación a Fondo	$550.38
1002 005 001	MAGF701105QZ9	MACIEL GARCIA FERNANDO JOSE MIGUEL	Abono a PCP	$1,596.00

INSTITUTO DE MOVILIDAD Y TRANSPORTE DEL ESTADO DE JALISCO

EAD -Completa (31/03/2016) -Todos los descuentos

Llave	RFC	Nombre completo	Descripción	Monto
1002 005 001	MAGF701105QZ9	MACIEL GARCIA FERNANDO JOSE MIGUEL	Aportación al SEDAR	$95.72
1002 006 001	HEMS800507MEA	HERNANDEZ MARTINEZ SONIA	Aportación a Fondo	$550.38
1002 006 001	HEMS800507MEA	HERNANDEZ MARTINEZ SONIA	Aportación al SEDAR	$95.72
1002 006 002	VAMH630325R24	VAZQUEZ MARTINEZ HUMBERTO	Aportación a Fondo	$550.38
1002 006 002	VAMH630325R24	VAZQUEZ MARTINEZ HUMBERTO	Abono a PCP	$1,368.33
1002 006 002	VAMH630325R24	VAZQUEZ MARTINEZ HUMBERTO	Aportación al SEDAR	$95.72
1002 007 001	MEVG550212398	MENDOZA VICENTE GUILLERMINA	Aportación a Fondo	$471.89
1002 007 001	MEVG550212398	MENDOZA VICENTE GUILLERMINA	Abono a PCP	$1,368.00
1002 007 001	MEVG550212398	MENDOZA VICENTE GUILLERMINA	Aportación al SEDAR	$82.07
1002 007 002	LOSG551024LR9	LOPEZ SEGURA GLORIA	Aportación a Fondo	$471.89
1002 007 002	LOSG551024LR9	LOPEZ SEGURA GLORIA	Abono a PCP	$900.00
1002 007 002	LOSG551024LR9	LOPEZ SEGURA GLORIA	Aportación al SEDAR	$82.07
1002 007 004	RAQO8904078H2	RAMOS QUEZADA OSCAR JAVIER	Aportación a Fondo	$287.76
1002 007 004	RAQO8904078H2	RAMOS QUEZADA OSCAR JAVIER	Aportación al SEDAR	$50.04
1003 001 001	CUCE720927H79	DE LA CRUZ CASTILLO ENRIQUE	Aportación a Fondo	$2,196.96
1003 001 001	CUCE720927H79	DE LA CRUZ CASTILLO ENRIQUE	Abono a PCP	$5,146.00
1003 001 001	CUCE720927H79	DE LA CRUZ CASTILLO ENRIQUE	Abono a PH	$3,291.69
1003 001 001	CUCE720927H79	DE LA CRUZ CASTILLO ENRIQUE	Fondo de Garantía PH	$114.98
1003 001 001	CUCE720927H79	DE LA CRUZ CASTILLO ENRIQUE	Aportación al SEDAR	$382.08
1003 002 001	LOSR70011092A	LOPEZ SALES RAMIRO	Aportación a Fondo	$1,275.69
1003 002 001	LOSR70011092A	LOPEZ SALES RAMIRO	Aportación al SEDAR	$221.86
1003 002 002	DIE750512P34	DIAZ CAUÑAGO EMILIO	Aportación a Fondo	$1,275.69
1003 002 002	DIE750512P34	DIAZ CAUÑAGO EMILIO	Aportación al SEDAR	$221.86
1003 003 001	MOAA781112VA2	MORFIN ALVAREZ ANDROMEDA LUCIA	Aportación a Fondo	$759.79
1003 003 001	MOAA781112VA2	MORFIN ALVAREZ ANDROMEDA LUCIA	Abono a PCP	$440.00
1003 003 001	MOAA781112VA2	MORFIN ALVAREZ ANDROMEDA LUCIA	Abono a PH	$2,764.81
1003 003 001	MOAA781112VA2	MORFIN ALVAREZ ANDROMEDA LUCIA	Fondo de Garantía PH	$110.25
1003 003 001	MOAA781112VA2	MORFIN ALVAREZ ANDROMEDA LUCIA	Aportación al SEDAR	$132.14
1003 004 002	MEGV870403J9A	MEZA GUTERREZ VICENTE	Aportación a Fondo	$755.14
1003 004 002	MEGV870403J9A	MEZA GUTERREZ VICENTE	Aportación al SEDAR	$131.33
1003 004 003	VMO900424B69	VILCHIS MARTINEZ OREL	Aportación a Fondo	$755.14
1003 004 003	VMO900424B69	VILCHIS MARTINEZ OREL	Abono a PCP	$1,095.00
1003 004 003	VMO900424B69	VILCHIS MARTINEZ OREL	Aportación al SEDAR	$131.33
1003 005 001	RUGC6507167T9	RUVALCABA GARCIA CARMEN	Aportación a Fondo	$550.38
1003 005 001	RUGC6507167T9	RUVALCABA GARCIA CARMEN	Abono a PCP	$556.00
1003 005 001	RUGC6507167T9	RUVALCABA GARCIA CARMEN	Aportación al SEDAR	$95.72

Póliza de Egresos

FECHA 23/MARZO/2016 | POLIZA No.

CUENTA	SUB. CTA.	NOMBRE	PARCIAL	DEBE	HABER
200		Contribuciones Por Pagar		$ 7186.88	
	102/005	2% Sedar			
100		Bancos			$ 7186.88
	102/002	Cuenta Maestra / Int.			

SUMAS IGUALES

CONCEPTO

Aportación al Sedar correspondiente a la 2da Quincena Marzo 2016.

CONTROL	HECHO POR	REVISADO	AUTORIZADO	AUXILIARES	DIARIO
					E-050

PE-1005 pcform®

7 501281 971025

BBVA Bancomer

23/03/2016 10:38:27 AM

COMPROBANTE

Mis operaciones frecuentes - Traspasos a otros bancos

INSTITUTO DE MOVILIDAD Y TRASPORTE DEL ESTADO DE J

23/03/2016

Resultado del traspaso

Cuenta de retiro:	0195167078
Tipo de operación:	Interbancario con / sin chequera
Banco destino:	BANAMEX
Cuenta de depósito:	002180087005319970
Nombre del beneficiario:	BANAMEX FIDEICOMISO SEDAR
Nombre corto:	SEDAR
Importe:	$7,186.88
Fecha de operación:	23/03/2016
Forma de depósito:	MISMO DIA (SPEI)
Concepto de pago:	2016 Q06 SEDAR
Referencia numérica:	230316
Clave de rastreo:	BNET01001603230002026695
Hora de Operación:	10:38:27
Folio de internet:	3713602305

Puedes obtener tu Comprobante Electrónico de Pago (CEP) en la pagina de Banxico.
https://www.banxico.org.mx/cep/

El traspaso se encuentra en proceso de validación y aplicación, le recomendamos verificar el depósito en el banco destino.

BBVA BANCOMER, S.A., INSTITUCION DE BANCA MULTIPLE, GRUPO FINANCIERO BBVA BANCOMER.

Cerrar Imprimir

Sistema Estatal de Ahorro para el Retiro

IPEJAL
INSTITUTO DE PENSIONES DEL ESTADO DE JALISCO

REGISTRO DE APORTACIÓN DE LAS DEPENDENCIAS PÚBLICAS

Dependencia: 74600000 - INSTITUTO DE MOVILIDAD Y TRANSPORTE DEL ESTADO DE JALISCO

Quincena: 31-mar-2016

APORTACIÓN AL SEDAR

Aportaciones de la Dependencia	Aportaciones Adicionales	
$7,186.88	$0.00	
	Total General	$7,186.88

Número de Trabajadores: 41

Altas: 0

Bajas: 0.00

María Cristina Sandoval Ortiz
18/03/2016

Notas:
Emitir cheque a nombre de: BANAMEX Fideicomiso SEDAR

Cuenta: 870531997

Referencia: 74677 **Contrato:** 1064051

SEDAR - W02

Póliza de Egresos

FECHA: 23 / MARZO / 2016

POLIZA No.:

CUENTA	SUB. CTA.	NOMBRE	PARCIAL	DEBE	HABER
500		Gastos y Servicios Generales		$ 2,208.64	
	200/005	Arrendamiento de Mobiliario y Equipo			
100		Bancos			$ 2208.64
	102/002	Cuenta Maestra (INT)			

SUMAS IGUALES

CONCEPTO

Pago Factura A 9256 por el arrendamiento de la Copiadora y consumo mensual de copias del 15 Febrero al 15 Marzo 2016

CONTROL	HECHO POR	REVISADO	AUTORIZADO	AUXILIARES	DIARIO
					E-051

PE-1005 pcform®

7 501281 971025

BBVA Bancomer

23/03/2016 10:49:10 AM

COMPROBANTE

Mis operaciones frecuentes - Traspasos a otros bancos

INSTITUTO DE MOVILIDAD Y TRASPORTE DEL ESTADO DE J

23/03/2016

Resultado del traspaso

Cuenta de retiro:	0195167078
Tipo de operación:	Interbancario con / sin chequera
Banco destino:	HSBC
Cuenta de depósito:	021320040484775418
Nombre del beneficiario:	COPIADORAS OCHOA SA DE CV
Nombre corto:	COPIAOCHOA
Importe:	$2,208.64
Fecha de operación:	23/03/2016
Forma de depósito:	DIA SIGUIENTE
Concepto de pago:	FACTURA A 9256
Referencia numérica:	230316
Folio de internet:	9313602328

Puedes obtener tu Comprobante Electrónico de Pago (CEP) en la pagina de Banxico.
https://www.banxico.org.mx/cep/

El traspaso se encuentra en proceso de validación y aplicación, le recomendamos verificar el depósito en el banco destino.

BBVA BANCOMER, S.A., INSTITUCION DE BANCA MULTIPLE, GRUPO FINANCIERO BBVA BANCOMER.

Cerrar Imprimir

<IMG SRC="FA0000009256_Log.jpg">

TECNOCOPY
TECNOLOGÍA EN COPIADORAS MULTIFUNCIONALES

Factura

SERIE: A

FOLIO: 9256

FECHA: 17/3/2016 15:23:54

Documento Válido

Copiadoras Ochoa, S.A. de C.V.

COC100722JV0 Cruz Verde No. 521 Artesanos,
Guadalajara 44200
Guadalajara Jalisco Mexico

www.tecnocopy.com.mx

Cliente: Instituto de Movilidad y Transporte del Estado de Jalisco
R.F.C.: IMT130929RT2
Domicilio: Ramón Corona No. 180
Teléfono: (33) 1377-8888 **Colonia:** Centro **C.P.:** 45100
Ciudad: Zapopan **Estado:** Jalisco **País:** México

Lugar de Expedición: CRUZ VERDE 521 , ARTESANOS, 44200, GUADALAJARA, GUADALAJARA, JALISCO, MEXICO

Cantidad	Unidad	Concepto / Descripción	Valor Unitario	Importe
8,000.00	NO APLICA	Copias / Impresiones Monocromáticas Consumo mensual de copias elaboradas en su domicilio del 15 de Feb. al 15 de Marzo 2016 (166,966-165,417)copias(55,612-55,593)scan Modelo:Taskalfa 400ci	0.18	1,440.00
232.00	NO APLICA	Copias / Impresiones a Color Consumo mensual de copias elaboradas en su domicilio del 15 de Feb. al 15 de Marzo 2016 (109,924-109,692)impresiones Taskalfa 400ci	2.00	464.00

Importe con letra
DOS MIL DOSCIENTOS OCHO PESOS 64/100 M.N.
Método de Pago
Transferencia HSBC

SUBTOTAL:	1,904.00
I.V.A.:	304.64
TOTAL:	2,208.64

FIRMA DE CONFORMIDAD

Este documento es una representación impresa de un CFDI
*Efectos fiscales al pago
PAGO EN UNA SOLA EXHIBICION

Serie del Certificado del emisor:	00001000000300555761
Folio fiscal:	4DDF0882-EF7B-4B3E-9DE6-BD6DACF422B9
No de Serie del Certificado del SAT:	00001000000202864883
Fecha y hora de certificación:	Marzo 17 2016 - 15:24:30

Sello digital del CFDI

CzYZZIKvGNQPne4E4ZluKZzzmuNWFMyu104IN0uRD+NiFu69k0A1/OrcdDftIIhVgH9aP0yN8Royh+B3TvAkgz
gdFkntXFJ53hjlWLb6vLDJb4zhblb+EJeIjKjAODupuvMytGx8baPQVqkDOZrlyAynPN91rKprCBGNlMXY5h8=

Sello del SAT

D9vO8xkNulzqI/o9b4xmQu0oFfxTGfSiuRPAfhoDSaHKuB5XMIeqNZ83P25+O78ctCfJUG36EreHHFvp
6ZuTdfqbenRPuUt48QGnLwiLAwgJ8Ay15AjoSktcHQffX8n3u/1kOiawBb82tAnPcVc4SoKFfZ4BgVMv
grAXkHV5vnQ=

Cadena original del complemento de certificación digital del SAT

||1.0|4DDF0882-EF7B-4B3E-9DE6-BD6DACF422B9|2016-03-17T15:24:30|CzYZZIKvGNQPne4E4
ZluKZzzmuNWFMyu104IN0uRD+NiFu69k0A1/OrcdDftIIhVgH9aP0yN8Royh+B3TvAkgzgdFkntXFJ53
hjlWLb6vLDJb4zhblb+EJeIjKjAODupuvMytGx8baPQVqkDOZrlyAynPN91rKprCBGNlMXY5h8=|0000
1000000202864883||

Póliza de Egresos

FECHA 23/MARZO/2016 | POLIZA No.

CUENTA	SUB. CTA.	NOMBRE	PARCIAL	DEBE	HABER
500		Gastos y Servicios Generales		$ 4415	
	200/040	Pasajes Aereos Nacionales			
100		Bancos			$ 4,415
	102/002	Cuenta Maestra			

SUMAS IGUALES

CONCEPTO

Compra de Boletos de Avion para el Dr. Mario Cozaya a la CD de Puerto Vallarta con las Facturas DDE 144110 FOI 60059

CONTROL	HECHO POR	REVISADO	AUTORIZADO	AUXILIARES	DIARIO
					E-052

PE-1005 pcform®

7 501281 971025

BBVA Bancomer

23/03/2016 10:47:02 AM

COMPROBANTE

Mis operaciones frecuentes - Traspasos Bancomer

INSTITUTO DE MOVILIDAD Y TRASPORTE DEL ESTADO DE J

23/03/2016

Resultado de transferencia

Cuenta de retiro:	0195167078
Cuenta de depósito:	0454214412
Nombre del tercero:	SEVILLA SOL VIAJES,S A DE CV
Fecha de operación:	23/03/2016
Nombre corto:	SEVILLASOL
Importe:	$4,415.00
Folio de Internet:	0036023022

El envío de los fondos en la cuenta del beneficiario quedará efectuado en el transcurso del día. Le recomendamos verificar su aplicación en la opción de Saldos y movimientos de su cuenta de retiro.

La comisión por operación será aplicada el fin de mes y dependerá de la tarifa contratada para su servicio de Banca en Línea.

BBVA BANCOMER, S.A., INSTITUCION DE BANCA MULTIPLE, GRUPO FINANCIERO BBVA BANCOMER.

Cerrar Imprimir

AEROMEXICO SKYTEAM

AEROVIAS DE MEXICO SA DE CV
Paseo de la Reforma 445 A y B,
Cuauhtemoc, D.F., Mexico, C.P. 06500
AME880912I89

COMPROBANTE FISCAL DIGITAL POR INTERNET

FACTURA

Régimen General de ley Personas Morales
NO. DE SERIE DEL CERTIFICADO DEL CSD:
00001000000300243643
NO. DE SERIE DEL CERTIFICADO DEL SAT:
00001000000300171326
LUGAR DE EXPEDICION: Mexico, D.F.

SERIE Y FOLIO: F-1391713221294
FECHA Y HORA DE CERTIFICACION: 16/03/2016 12:33:34
FOLIO FISCAL: e49c6566-8dc6-4469-a3be-e4a2b3d8d76a
FECHA Y HORA DE EMISION: 16/03/2016 12:25:05
TIPO DE COMPROBANTE: ingreso

DATOS CLIENTE
INSTITUTO DE MOVILIDAD Y TRANSPORTE DEL ESTADO DE JALISCO.
IMT130929RT2
RAMON CORONA 180 P PLANTA ALTA
CENTRO, ZAPOPAN, JALISCO, Mexico 45100

METODO DE PAGO: TRANSFERENCIA
IATA: 8650327
PNR: DUCTZH

DESCRIPCION	UNIDAD DE MEDIDA	CANTIDAD	COSTO UNITARIO	TOTAL
TRANSPORTACION AEREA	NA	1.00	3,138.00	3,138.00
2.- TUA	NA	1.00	632.00	632.00
3.- YR	NA	1.00	26.00	26.00

Dr. Mario
Pto. Vallarta
03-marzo-16
4,415.00

Esta Factura hace referencia a los No. de Boleto(S):
1391713221294
Observaciones:

IMPORTE CON LETRA: cuatro mil doscientos noventa y nueve pesos 00/100 M.N.
PAGO EN UNA SOLA EXHIBICION

SUBTOTAL	3,796.00
IVA (16.00% *)	503.00
TOTAL	**4,299.00**

* Tratándose de Transportación Aérea Internacional y Franja Fronteriza, el IVA se calculará al 25% de la tasa general del 16%, de conformidad del Artículo 16 de la ley del IVA vigente.

COMPLEMENTO

Codigo de Cargo	Importe				
		Total Otros Cargos:	26.00	**TUA**	632.00
YR	26.00				

SELLO DIGITAL DEL CFDI

dSraU8Dclg/eo/3azPo5PWMPMx9dgBqUorl2MJdveq9ckOP0ohUkz/aMGWFZ1qz3q94fH4GkxEh/Vvmzf91OD/lqyjXDgs+qxSlq2cTvdr4SpnTVCOPhEgkijVg8TLf6W0bS6fA1VErjhabIjlmxNzIznMoC3Ct6F8N7ykMVZ7s=

SELLO DEL SAT

kYs8470mbYR6Mk++b1bpeRaD9SWCVDy2WXNjty0F7MUXJkyZCJMY7LbKrOPLtDiFE7pTG0EBattao33u2S92f2l2TAOmcnYcQAnptJL9fbVJMAugtVk3X0V2HQmGXV6uNuoY4yDxMqzTIFxHV2T9yem0liOOXRal01svOKu1jTc=

CADENA ORIGINAL DEL COMPLEMENTO DE CERTIFICADO DIGITAL DEL SAT

||1.0|e49c6566-8dc6-4469-a3be-e4a2b3d8d76a|2016-03-16T12:33:34|dSraU8Dclg/eo/3azPo5PWMPMx9dgBqUorl2MJdveq9ckOP0ohUkz/aMGWFZ1qz3q94fH4GkxEh/Vvmzf91OD/lqyjXDgs+qxSlq2cTvdr4SpnTVCOPhEgkijVg8TLf6W0bS6fA1VErjhabIjlmxNzIznMoC3Ct6F8N7ykMVZ7s=|00001000000300171326||

Sevilla Sol
VIAJES

SEVILLA SOL VIAJES, S.A. DE C.V.
Luis Pérez Verdia No. 144 Col. Ladron de Guevara
Guadalajara, Jalisco C.P. 44600
Tel(s): (01-33) 36.69.53.20
RFC: SSV 871126 368
Expedido en: Guadalajara, Jalisco.

DOCUMENTO DE SERVICIO
DBE - 144110

Fecha	02/Mar/2016 - 11:18:19
Cliente	1103020051043
Vendedor	27
Tipo de cambio	$ 18.1020

INSTITUTO DE MOVILIDAD Y TRANSPORTE DEL ESTADO DE JALISCO.
RAMON CORONA 180 PLANTA ALTA
COL ZAPOPAN CENTRO, C.P.: 45100.
ZAPOPAN. JALISCO. MEXICO. TEL.: 1377-8888.
R.F.C.: IMT 130929RT2.

NOMBRE	RUTA / CONCEPTO/ SERVICIO	CLAVE	No. DE BOLETOS	T.U.A.	I.V.A.	TASA	TARIFA	CÓDIGO
1 CORDOVA ESPANA/MARIO	GDL/PVR/GDL	AM	1713221294	658.00	503.00	*16.03 %*	3,138.00	2101020001000

LA CONTRAPRESTACIÓN SE PAGA EN UNA SOLA EXHIBICIÓN
GRACIAS POR SU PREFERENCIA
(CUATRO MIL DOSCIENTOS NOVENTA Y NUEVE PESOS 00/100 M.N.)

VENDEDOR: LOURDES PONCE
C.C. CLAVE: MOVILIDAD
EMPLEADO:
ID TRAVEL:
SOLICITO: NORMA RUVALCABA/33 1377 8899
CÓDIGO:

TOTAL IVA AL:
16.00 503.00

TOTAL SERVICIOS:	$ 3,138.00
TOTAL I.V.A.:	$ 503.00
TOTAL T.U.A.:	$ 658.00
OTROS IMPUESTOS:	$ 0.00
TOTAL:	**$ 4,299.00**

MÉTODO DE PAGO:

PAGO NO IDENTIFICADO 4,299.00

Este documento es una impresión de Comprobante Digital.

Sevilla Sol VIAJES

SEVILLA SOL VIAJES, S.A. DE C.V.
Luis Pérez Verdia No. 144 Col. Ladron de Guevara
Guadalajara, Jalisco C.P. 44600
Tel(s): (01-33) 36.69.53.20
RFC: SSV 871126 368
Expedido en: Guadalajara, Jalisco.

FACTURA FISCAL

FBI - 60059

Fecha	02/Mar/2016 - 11:18:23
Cliente	1103020051043
Vendedor	27
Tipo de cambio	$ 18.1020
Fecha Timbre	02/Mar/2016 - 11:18:10

INSTITUTO DE MOVILIDAD Y TRANSPORTE DEL ESTADO DE JALISCO
RAMON CORONA 180 PLANTA ALTA
COL ZAPOPAN CENTRO C.P. 45100
ZAPOPAN JALISCO MEXICO TEL. 1377-8888
R.F.C. IMT 130929RT2

Folio Fiscal: C786AE20-921F-44BD-9ABF-C2470F3BC1DE

CANT.	NOMBRE	UNIDAD	RUTA / CONCEPTO/ SERVICIO	CLAVE	DOC. SERVICIO	T.U.A.	I.V.A.	TASA	TARIFA
1	1 CORDOVA ESPANA/MARIO	No aplica	CUOTAS POR SERVICIO	CSA	DBE 144110	0.00	16.00	16.00%	100.00

CONDICIONES DE PAGO: **PAGO EN UNA SOLA EXHIBICIÓN**

GRACIAS POR SU PREFERENCIA
(CIENTO DIECISEIS PESOS 00/100 M.N.)
VENDEDOR: LOURDES PONCE
C.C. CLAVE: MOVILIDAD
EMPLEADO:
ID TRAVEL:
SOLICITO: NORMA RUVALCABA/33 1377 8899
CÓDIGO:
MÉTODO DE PAGO:
PAGO NO IDENTIFICADO $ 116.00

TOTAL IVA AL: 16.00 16.00

TOTAL SERVICIOS:	$ 100.00
TOTAL I.V.A.	$16.00
TOTAL T.U.A.	$ 0.00
OTROS IMPUESTOS:	$0.00
TOTAL:	**$ 116.00**

Cadena Original Timbre:
||1.0|C786AE20-921F-44BD-9ABF-C2470F3BC1DE|2016-03-02T11:18:10Z|DQKfgdGHcStBTYga5fqfETgGDu9slGB2dj6zfCBqMqfAc071kx/VlH91U3zgrxEWXZ0Dx9NMm2MgIqO+zbdWMyjUEvU98hY7rT6a7tmNmSY/Y3c84QtKgeo/TNSBXjqs6XF4cIK4D4TnQt/zNBFwm+8DMZ2IebZN0Ce/RMhLwFo=|00001000000202639096||

Sello Digital SAT:
m/WAw8XCa/mgZu1ZM543RFU2/3aWifehgVuRhPUFZyERil91zr/ybN5Yhhs6aF/GuBUtiPSbibAD0b5jOHpENdKWzba1fcVaChVkMhtxwO4hWKrmX5u1H3S/g9/iZa3LDnEfWtHOwaCyTvxoY45KNDewnmJOU5yDxchB25kNWKY=

Sello Digital Timbre:
DQKfgdGHcStBTYga5fqfETgGDu9slGB2dj6zfCBqMqfAc071kx/VlH91U3zgrxEWXZ0Dx9NMm2MgIqO+zbdWMyjUEvU98hY7rT6a7tmNmSY/Y3c84QtKgeo/TNSBXjqs6XF4cIK4D4TnQt/zNBFwm+8DMZ2IebZN0Ce/RMhLwFo=

REGIMEN FISCAL: REGIMEN GENERAL DE LEY PERSONAS MORALES
No. Certificado: 00001000000202182479 **Certificado SAT: 00001000000202639096**
Este documento es una representación impresa de un CFDI.

Póliza de Egresos

FECHA 4 | MARZO | 2016 POLIZA No. 053

CUENTA	SUB. CTA.	NOMBRE	PARCIAL	DEBE	HABER
500		Gastos y Servicios Generales		$ 1300	
	200/015	Mantenimiento y Equipo Transporte			
100		Bancos			$ 1300
	102/002	Cuenta Maestra/INTJ			

SUMAS IGUALES

CONCEPTO

Pago Factura M 4099 por la compra de Bateria para el vehiculo Optra Moj 2008 Placas JHY 1206 km 78286

CONTROL	HECHO POR	REVISADO	AUTORIZADO	AUXILIARES	DIARIO
					0

PE-1005 pcform®

7 501281 971025

Reparación de sistemas eléctricos en gene
motores de arranque, alternadores, limpiabrisas, e
instalaciones de 12 y 24 VOLTS.
autoelectricotorres.1992@gmail.com

SERVICIO AUTOELÉCTRICO TORRES

CARLOS MARTINEZ BORJAS
MABC691008VA7
Domicilio Fiscal
AV. SANTA ESTHER 227 229
Col. SANTA MARGARITA 1RA. SECCION 45140
ZAPOPAN ZAPOPAN Jalisco México
Tel. 36334078 - 13770331

Factura No: M 4099
FOLIO FISCAL (UUID):
6A3FA6BE-4ACC-4463-BF76-A2EE67A8BD6F
NO. DE SERIE DEL CERTIFICADO DEL SAT:
00001000000203495475
NO. DE SERIE DEL CERTIFICADO DEL EMISOR:
00001000000301707121
FECHA Y HORA DE CERTIFICACIÓN:
2016-03-04T17:47:18
FECHA Y HORA DE EMISIÓN DE CFDI:
2016-03-04T17:42:18

CLIENTE: INSTITUTO DE MOVILIDAD Y TRANSPORTE DEL ESTADO DE JALISCO
RFC: IMT130929RT2
DIRECCIÓN: Ramon corona 180 Planta Alta
Zapopan Centro C.P. 45100
Zapopan julia-juarez@hotmail.com
Jalisco
Mexico

Régimen Fiscal: Régimen de las Personas Físicas con Actividades Empresariales y Profesionales
Lugar de Expedición: ZAPOPAN, Jalisco
Fecha de Expedición: 04 marzo 2016
Forma de Pago: Pago en una sola exhibición
Clave de Moneda: MXN
Método de Pago: Efectivo
Efectos fiscales al pago

CANTIDAD	UNIDAD DE MEDIDA	DESCRIPCIÓN	PRECIO UNITARIO	IMPORTE
1.00	PZA	ACUMULADOR LTH 75/86	$ 1,120.69	$ 1,120.69
		CHEVROLET OPTRA MOD 2008 PLACAS JHY 1206 KM 78280		

IMPORTE CON LETRA: UN MIL TRESCIENTOS PESOS, 00/100 MXN

SUBTOTAL:	$ 1,120.69
IVA(IVA 16.00%):	$ 179.31
TOTAL:	$ 1,300.00

SELLO DIGITAL DEL CFDI

NNAgd2U7X0362lvRHCUxZ4Hz/l72sG9d6YklW8CvDk+iHEcC5ufPq7OKEy8ujfwc0+IPVyQEsRzRINHhSjBL34HCDBATh5CoWEx1MDaHRafkDNwmX7NJQQToyCv/l4sOQSL43kYLBSm49v+/Wer+bK2YOLpc5LyK2J4OwQxkobo=

SELLO DIGITAL DEL SAT

EENWxNwh/VBf1O1RAJvQV5c1tCUD1ILaOEwvEh/lXPIN4A5HGwQxyhW7MqJFz+IqRjkwYCjt3by0PATdpmLSQGcpPERUebCUx7ytEQ7T98rKjnBEHlaJ/u2SVK3/JbDeXWjAp/G1WiJBvquAykkt/Y5cVV7Od6qbzWJvSMmgr/c=

CADENA ORIGINAL DEL COMPLEMENTO DE CERTIFICACIÓN DIGITAL DEL SAT

||1.0|6A3FA6BE-4ACC-4463-BF76-A2EE67A8BD6F|2016-03-04T17:47:18|NNAgd2U7X0362lvRHCUxZ4Hz/l72sG9d6YklW8CvDk+iHEcC5ufPq7OKEy8ujfwc0+IPVyQEsRzRINHhSjBL34HCDBATh5CoWEx1MDaHRafkDNwmX7NJQQToyCv/l4sOQSL43kYLBSm49v+/Wer+bK2YOLpc5LyK2J4OwQxkobo=|00001000000203495475||

Factureya
Servicios de Facturación Electronica Certificada.
www.factureya.com

Proveedor Autorizado de Certificación